MAYFRA

2019

Componentes de Ordeño

MAYFRA

MAYFRA

Tel. (+34) 987 256 598
Fax. (+34) 987 255 499
e-mail: comercial@mayfra.es
web: www.componentesmayfra.com

INDICE

ORDEÑO

1-4 MILKRITE
5-12 PEZONERAS
13-19 PEZONERAS
20 VISORES Y TETINAS ROBOT
20 MANGUITOS DE LECHE
21-22 ROBOT ALFA-LELY
47 UNIDAD DE ORDEÑO POR CUBO
94 PROTECTOR DE PEZONERA
95 ACCESORIOS PUNTOS DE ORDEÑO
95 CUERDA Y GANCHO SUJETA PUNTOS DE ORDEÑO
96-99 PUNTOS DE ORDEÑO
98-99 PUNTOS DE ORDEÑO LINEA ALTA
74-78 COLECTORES
79-86 COLECTORES

VACIO

23-30 BOMBAS VACIO
25 CORREAS
31 PALETAS SECAS Y LUBRICADAS
32 MOTORES
34 MOTORES BOMBA DE LECHE.
33 POLEAS
34 ENGRASADOR Y ACEITE
34 VALVULA DRENAJE
35 CALDERINES
36 CARRO PORTATIL
36 TAPAS DE CALDERINES
37-38 CALDERINES AEREOS
39-41 REGULADORES DE VACIO
42 VACUOMETROS
42 GRIFOS DE VACIO
43 MANGUITOS DE GOMA PARA VACIO
43 VARIADOR DE FRECUENCIA
44-46 GRUPOS DE VACIO
47-51 GRUPOS Y MAQUINAS PORTATILES
47 UNIDAD DE ORDEÑO POR CUBO
89 TUBO DE VACIO

LECHE

52 SEPARADOR DE LECHE
53-54 BOMBAS DE LECHE
55-57 RECAMBIO BOMBA DE LECHE
58 MEMBRANAS DE MEDIDOR
87 MEDIDORES DE LECHE VOLUMETRICO
88 CUBO Y CANTARAS
89-90 TUBO DE LECHE Y VACIO
91-93 TAPAS Y JUNTAS CUBO
105 TOMAS DE LECHE
105 GRIFOS DE LECHE
115 UNIDAD FINAL

PULSACION-MEDIDORES-MEMBRANAS

58-59 MEMBRANAS VALVULA DESAGUE
58 MEMBRANAS PULSADORES
58 MEMBRANAS MEDIDORES
59-63 MEDIDORES Y SENSORES FLUJO
64-69 PULSADORES ELECTRONICOS
70-71 PULSADORES NEUMATICOS
72-73 ADAPTADORES DE PULSADOR

MONTAJE DE INSTALACION

100 TUBOS, CURVAS INOX
100 RACORES DE UNION
100 CURVAS DE TANQUE
102 LLAVES DE 2 Y 3 VIAS
101-103 MANGUITOS DE GOMA
104 CODOS Y MANGUITOS U FINAL
118-120 SOPORTES DE INSTALACION
121 ESCALERAS DE FOSO

LAVADO Y FILTROS

106 FILTROS DE CELULAS
106-107 FILTRO DE LECHE
108 DESINFECTANTES
108 PILAS DE LAVADO
108 ESPONJAS
109-111 COPAS DE LAVADO
110 PLATAFORMA DE LAVADO
111-112 LIMPIEZA DE PEZONES
112 y 122 CEPILLOS
112 VASO APLICADOR
113 LAVADORAS

MAYFRA

Tel. (+34) 987 256 598
Fax. (+34) 987 255 499
e-mail: comercial@mayfra.es
web: www.componentesmayfra.com

INDEX

TRAITE

1-4 MILKRITE
5-12 MANCHON TRAYEUR
13-19 MANCHON TRAYEUR
20 VISEURS ET TÈTINE
20 TUYEAUX
21-22 ROBOT ALFA-LELY
94 GOBELETS
95 LES FASCIEAUX D´ACCESOIRES
95 CORDE ET CROCHET FIXE DES POINTS TUBES DE TRAITE
96-99 LES FASCIEAUX
98-99 LES FASCIEAUX HAUTE LINE
74-78 GRIFFES
79-86 GRIFFES

Á VIDE

23-30 POMPES Á VIDE
25 COURROIES
31 PALETTE A SEC - PALETTE GRAISSEUR
32 MOTEURS
33 POULIE
34 GRAISSEUR-D´HUILE
34 VALVE DE DRAINAGE
35 RESERVOIR DE VIDE ET CHARIOT
36 CHARIOT PORTABLE
36 ACCESOIRES CHASIS
37-38 CHASIS AÉRIEU
39-41 REGULATEURS DE VIDE
42 VACUOMÉTRES
42 ROBINET DE VIDE
43 TOUYEAUX DE VIDE
43 VARIATEUR DE FRÉQUENCE
44-46 GROUPES DE VIDE
47-51 GROUPE À VIDE PORTABLE
47 POT TRAYEUR
89 TUYEAUX POUR VIDE

LAIT

52 POT SEPARATEUR DE TRAITE
53-54 POMPES À LAIT
55-57 REPLACEMENT DE POMPE À LAIT
58-59 MEMBRANE
87 CONTROLEUR DE TRAITE
88 POT
89-90 TUYEAUX POUR LAIT ET VIDE
91-93 COUVERCLE ET JOINTS DE POT
105 ROBINET À LAIT, DE VIDE
105 ET PRISES DE VIDE
115 UNITÉ TERMINALE

PULSATEUR-COMPTEURS DE LAIT

58-59 MEMBRANE
58 MEMBRANE PULSATEURS
58 MEMBRANE CONTROLEUR DE TRAITE
64-69 PULSATEURS ÉLECTRONIQUE
70-71 PULSATEURS NEUMATIQUE
72-73 ATTACHE

ASSEMBLAGE ET INSTALLATION

100 TUBES ET COURBES. INOX
100 RACORDS
100 COURBES
102 ROBINET 2-3 VOIES
101-103 MANCHON EN CAOUTCHOUC
104 ENTREE COUDE UNITE TERMINALE
118-120 ANNEAUX ET SUPPORTS
121 ESCALIER POUR FOSSE

LAVAGE-FILTRES

106 LES CELULES SOMATIQUES
106-107 FILTRES À LAIT
108 BASSIN DE LAVAGE
108 ESPONGE
108 DÉSINFECTANT
109-111 JETTER CUP
110 PLATE-FORME DE LAVAGE
111-112 LE NETTOYAGE DES TRAYONS
112-122 BROSSE
112 GOBELET ANTIRETOUR
113 PROGRAMMATEUR DE LAVAGE

MAYFRA

Tel. (+34) 987 256 598
Fax. (+34) 987 255 499
e-mail: comercial@mayfra.es
web: www.componentesmayfra.com

TABLE OF CONTENS

MILKING

1-4 MILKRITE
5-12 MILKING LINERS
13-19 MILKING LINERS
20 SICHTS AND LATEX NIPPLES
20 SHORT MILK TUBE
21-22 ROBOT ALFA-LELY
47 FINAL UNIT
94 TEATCUPS-SHELL
95 MILKING ACCESORIES OF MILKING UNITS
95 ROPE AND HOOK ATTACHED TUBES MILKING POINTS
96-99 MILKING UNITS
98-99 HIGH LINE MILKING UNITS
74-78 MILK CLAWS
79-86 MILK CLAWS

VACCUM

23-30 VACCUM PUMPS
25 BELTS
31 DRY AND LUBRICATED PALETTES
32 ENGINE
33 PULLEY
34 OILER FOR VACCUM PUMP-MILKING OIL
34 DRAIN VALVE
35 SELL CYLINDER HEAD
36 PORTABLE MILKING MACHINE
36 SHELL CILINDER HEAR ACCESOIRES
37-38 VACUUM TANK
39-41 VACUUM REGULATOR
42 VACUUM GAUGE
42 VACUUM TAPS
43 VACUUM RUBBER SLEEVE
43 VARIABLE FREQUENCY DRIVE
44-46 VACUUM SET
47-51 VACUUM SET-PORTABLE VACUUM SET
47 MILKING JAR
89 VACUUM RUBBER

MILK

52 QUARTER MILKER
53-54 MILK PUMP
55-57 ACCESSORIES FOR MILK PUMP
58 DIAPHRAGM MILK METER
87 MILK-METER
88 STAINLESS STEEL BUCKET
89-90 MILK TUBE - VACUUM TUBE
91-93 LID & GASKETS JAR
105 S/S SLIDING OPENER
105 S/S MILK TAP
115 FINAL UNIT

PULSATOR-MEMBRANE-FLOWMETER

58-59 DIAPHRAGM
58 DIAPHRAGM PULSATOR
58 DIAPHRAGM MILK METER
59-63 FLOWMETER
64-69 ELECTRONIC PULSATORS
70-71 PNEUMATIC PULSATORS
72-73 ADAPTORS

ASSEMBLY AND INSTALLATION

100 INOX BENTS & TUBING
100 RACOR
100 INOX BENTS
102 MILK VALVES
101-103 RUBBER FITTINGS
104 RUBBER MILK ENTRY FOR RECEIVING JARS
118-120 INSTALLATION
121 STAIRS

WASH & FILTERS

106 SOMATIC CELLS
106-107 FILTER MILK
108 WASH BASIN
108 SPONGE
108 DESINFECTANTS
109-111 WASHING CUP
110 FOUR-LEAVED PLATE
111-112 CLEANING NIPPLES
112&122 BRUSH
112 TWIN DIPPER
113 WASHING MACHINE

milkrite® ultraliner®

Product Range

PARLOUR MANUFACTURER REFERENCE	MILKRITE REFERENCE	A (mm)	B (mm)	C (mm)	D (mm)
Boumatic Compatible					
DK1X	BM1XU	300.5	23	10.6	22.2
DK1X*	BM1XUV*	300.5	23	10.6	22.2
R1EX	BMEXU	266	20.5	10.6	21.8
R1EX*	BMEXUV*	266	20.5	10.6	21.8
DKFM	BMFMU	308	24.3	11	22.3
Flex 50	BM50F	301	25.1	10.6	23
*V= with milk tube venting					
Dairymaster Compatible					
916	DM916U	310	22.25	7	27
Delaval Compatible					
960000-01	DL000U	295	24	8	24.6
960001-01	DL001U	308	26.8	8	24
999007-03	DL007U	310.5	20	12.5	23
999007-01	DL007U-01	340	20	12.5	23.3
964008-01	DL008U	305	22	12.6	23
999009-01	DL009U	310	20	12.5	21.8
960016-01	DL016U	293	23.6	8	25
960016-01	DL016U-01	293	23.6	8	25
960017-02	DL017U	302.5	23.6	8	25.4
960017-01	DL017U-01	302.5	27	8	25.4
960036-01	DL036U	294.5	23.9	12.6	25
960037-02	DL037U	302.5	24	12.2	25.6
960037-01	DL037U-01	302.5	27	12.2	25.6
928178-01	DL178U	288	21	8	22.4
928179-01	DL179U	295	23	8.5	23.7
999295-01	DL295U	313	24	8	25.2
964007-01	DL4007U	310	20	12.8	22.3
999008-01	DL9008U	337	21.5	12.4	23
Fullwood Compatible					
20114	FW14U	320	20.75	8.25	23.3
20215	FW15U	327	25	10	24.5
20122	FW22U	164.5	22.2	N/A	25.2
20227	FW27U	327	22.2	8.25	24.8
20137	FW37U	313	22.5	8.4	26.4
20138	FW38U	313	22.5	10	26.4
20146	FW46U	301.5	20.8	8.25	21.5
20167	FW67U	304	22.8	8.3	22.3
20168	FW68U	303	22.5	10	21.6
20169	FW69U	303	20.8	10	21.5
20198	FW98U	303	20.75	12	21.5

You will find more technical information about the Ultraliner range on the product datasheets.

PARLOUR MANUFACTURER REFERENCE	MILKRITE REFERENCE	A (mm)	B (mm)	C (mm)	D (mm)
Gascoigne Compatible					
MK2H	GM2U	311	26.4	8	25
381416	GM16U	310	24	8	24.7
381922	GM22U	317.5	22.9	10	24.8
381974	GM74U	315.5	20	8.6	23.5
381975	GM75U	315	23	8	26.4
381985	GM85U	325	24	10	24.75
381986	GM86U	319	21	10	22.5
381988	GM88U	319	24	10	23.2
381989	GM89U	320	22	11	21.6
381991	GM91U	319	23	10	26
381993	GM93U	309	26.5	10	25
381995	GM95U	325	24	10	24.75
381999	GM99U	320	20	10	21.8
Meltec Compatible					
7720-0068-278	MEL278U	179	23.7	N/A	26
7720-1384-450	MEL450U	180	21.6	N/A	26
Manus Compatible					
901031-01	MS031U	310.5	23	10.2	23.8
958123-01	MS123U	293.5	23.8	8	27.8
901163-01	MS163U	316	23	9	26.5
901197-01	MS197U	315	23.2	10.5	26.2
955390-01	MS390U	300	23.5	9	24.6
955507-01	MS507U	300	24	9	25
955875-01	MS875U	310	22.7	9	23.5
955897-01	MS897U	308	23.7	9.5	24.6
SAC Compatible					
25215007	SAC007U	278	19.7	7.7	23.8
25215010	SAC010U	300	22.2	14	22.7
25215012	SAC012U	300	19.7	14	22.7
25215020	SAC020U	304.5	20.5	14	23.2
25215022	SAC022U	304.5	22	14	22.7

SPECIFICATIONS:

- **A** Total Length
- **B** Orifice Diameter
- **C** Inside Milk Tube Diameter
- **D** Barrel Diameter

Conform to stringent BfR and RAL guidelines for materials in contact with milk.

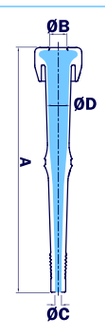

milkrite® ultraliner®

Product Range

Gea Compatible

PARLOUR MANUFACTURER REFERENCE	MILKRITE REFERENCE	A (mm)	B (mm)	C (mm)	D (mm)
10025	WS025U	279.5	21.5	10.2	21
10029	WS029U	289	22	10	21.6
10067	WS067U	305	23.2	10.2	24.45
7021-2725-110	WS110U	173	22.75	N/A	23.6
7023-2725-120	WS120U	156	22.5	N/A	25
7022-2725-150	WS150U	181	25	N/A	25.4
7022-2725-180	WS180U	181	24.75	N/A	26.1
7021-2725-220	WS220U	173	22.6	N/A	25.4
7021-2725-230	WS230U	173	22.6	N/A	25.4
7021-2725-240	WS240U	334.5	23	9	25.2
7021-2725-270 7021-2725-370	WS270U	326	21.75	10	23.37
N/A	WS270U-01	159	21.75	N/A	23.4
7023-2725-110	WS3-110U	165.5	25	N/A	25.57
7023-2725-100	WS3-100U	157.5	23	N/A	26.2

Products featured come in packs of 4

Short Milk Tubes - Gea Compatible

PARLOUR MANUFACTURER REFERENCE	MILKRITE REFERENCE	A (mm)	B (mm)	C (mm)	D (mm)
7027-2637-080 / 7021-7101-000	SMT080WS001	140	18	8.5	10
7027-2637-090 / 7021-7101-010	SMT090WS002	180	20	8.5	10
7027-2637-100 / 7021-7101-020	SMT100WS003	140	18	10.25	10.25
7027-2637-110 / 7021-7101-090	SMT110WS004	180	18	10	10
7027-2637-120 / 7021-7101-040	SMT120WS005	130	21	10	11.5
7027-2637-140 / 7027-7101-050	SMT140WS006	160	21	10	11.5
7027-2637-190 / 7021-7101-030	SMT190WS007	160	18	10	10

References SMT120WS005 and SMT140WS006 to suit the square cut claw nipple

Products sold in packs of 20

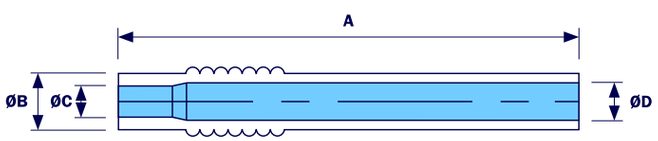

ultraliner® TLC

Triangular Liners

PARLOUR MANUFACTURER REFERENCE	MILKRITE REFERENCE	A (mm)	B (mm)	C (mm)	D (mm)
Delaval Compatible					
960016-01	TLC-A2	292.5	22.2	10	N/A
960036-01	TLC-A3	295.5	21	11	N/A
999009-01	TLC-A5	305.5	21	11	N/A
999007-03	TLC-A6	310.5	20	12.5	N/A
Fullwood Compatible					
20138	TLC-FW1	313	22.5	10	N/A
Gascoigne Compatible					
381986	TLC-GM1	319	21	10	N/A
Gea Compatible					
7021-2725-220	TLC-W2	161.5	22.48	N/A	N/A
Boumatic Compatible					
DK1X, MAGNUM AND FLEX	TLC-BX1	300	23	10.6	N/A
Strangko Compatible					
SH3426010	TLC-ST1	282.5	22.2	10	N/A

Products featured come in packs of 4.

Ultraliner TLC Liners can only be used in conjunction with the original shells

SPECIFICATIONS:

- **A** Total Length
- **B** Orifice Diameter
- **C** Inside Milk Tube Diameter
- **D** Barrel Diameter

Conform to stringent BfR and RAL guidelines for materials in contact with milk.

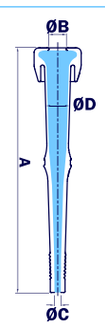

Distribuido por:

MAYFRA

Tel. (+34) 987 256 598 | Fax. (+34) 987 255 499 | e-mail: comercial@mayfra.es

www.componentesmayfra.com

milkrite® ultraliner®
Product Range

PARLOUR MANUFACTURER REFERENCE	MILKRITE REFERENCE	A (mm)	B (mm)	C (mm)	D (mm)
Goat Liners					
D381997	GGM97U	220	22	10	20.8
988513-01	GDL513U	153	20.8	N/A	20.4
7036-2725-110	GWS110U	300	22	9	20

Products featured come in packs of 2

MANGUERAS EN ROLLOS
GAMA DE PRODUCTOS ULTRACLEAN

La capa interior blanca de un caucho vulcanizado termoplástico especial (TPV) tiene excelentes propiedades higiénicas y es resistente a la grasa y los ácidos. Grasa láctea no puede pasar a través de esta capa, así que la manguera permanece limpia.

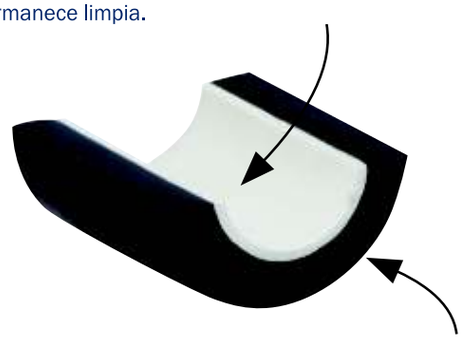

El caucho negro exterior proporciona fexibilidad y alta durabilidad y resiste agrietamiento de ozono comúnmente visto en tubos lácteos.

PRODUCCIÓN
HI-TECH

- AYUDA A MANTENER LA CALIDAD DE LA LECHE
- RESISTE LAS GRASAS LÁCTEAS EN LA LECHE
- RESISTE AGRIETAMIENTO
- LARGA DURACIÓN

REFERENCIA MILKRITE	DIMENSIONES (mm)	LARGO (m)
ULTRACLEAN LECHE		
M14AV007UZ	10 x 21	20
M14AV001UZ	13,5 x 23,8	20
M14AV002UZ	14,5 x 25,5	20
M14AV003UZ	15,5 x 27	20
M14AV004UZ	16 x 28	20
ULTRACLEAN TRANSFERENCIA		
M14AV005UZ	19 x 31,8	20
M14AV006UZ	24 X 40	10

milkrite®

Coil Tubing
Standard

MILKRITE REFERENCE	DIMENSION (mm)	LENGTH (m)
Standard Black Air		
SINGLE PULSE		
M14AV018CZ	6 x 13	20
M14AV002CZ	7 x 14	20
M14AV001CZ	8 x 16	20
M14AV011CZ	9.1 x 18	20
M14AV012CZ	9.5 x 18	20
M14AV020CZ	10 x 19	20
TWIN PULSE		
M14AV003CZ	7 x 14	20
M14AV004CZ	8 x 16	20
Standard Black Milk		
M14AV014CZ	8 x 16	20
M14AV005CZ	13.5 x 23.8	20
M14AV006CZ	13.5 x 24.7	20
M14AV007CZ	14.5 x 25.5	20
M14AV008CZ	15.5 x 27	20
M14AV009CZ	16 x 27	20
Standard Black Transfer		
M14AV010CZ	19 x 31.8	20
Standard Black Lengths		
M14AV013CZ	20.5 x 35	10
M14AV015CZ	22 x 35	10

Our black tubing conforms to the very strict BfR/RAL standards for materials in contact with milk

Short Milk Tubes
Product Range

MILKRITE REFERENCE	INTERNAL DIAMETER (mm)	EXTERNAL DIAMETER (mm)	CUT LENGTH (mm)
Short Air Tubes - Moulded Air Tubes			
M12AV017XZ	4.8	10.8	203
M12AV018XZ	6.4	12.4	165
M12AV019XZ	6.4	12.4	190
M12AV020XZ	6.4	12.4	229
M12AV021XZ	7.1	14	190
M12AV022XZ	7.1	14	229

Products sold in packs of 20

Short Air Tubes - Extruded Air Tubes			
M14AV029XZ	7	14	155
M12AV024XZ	7	14	180
M12AV025XZ	7	14	200
M12AV027XZ	7	14	228
M12AV028XZ	7	14	267

Products sold in packs of 20

Shaped Milk Tubes
Standard Black

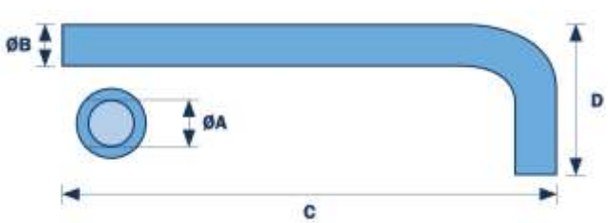

PARLOUR MANUFACTURER REFERENCE	MILKRITE REFERENCE	A (mm)	B (mm)	C (mm)	D (mm)
Shaped Milk Tubes					
969474-01	M04DL001XZ	13.5	24.7	800	80
999588-01	M04DL002XZ	13.5	24.7	1180	70
967458-02	M04DL004XZ	20	34.5	500	97
998382-01	M04DL003XZ	16	26.9	800	80

SILICONE

CE

MÁS ORDEÑOS, MÁS CALIDAD...MÁS AHORRO
PLUS DE TRAITES, PLUS DE QUALITE...RÉALISER DES ÉCONOMIES SUPÉRIEURES.
MORE MILKING, MORE QUALITY.

ref. **1190**

ADAPT.
INTERPULS 1809005
FULLWOOD 20169

ref. **1192**

ADAPT.
FULLWOOD 20138

ref. **1196**

ADAPT.
SAC - UNIFLOW
15010 - 15012

ref. **1197**

ADAPT.
SAC - UNIFLOW
15020

ref. **1198**

ADAPT.
HARMONY 999007

ref. **1200**

ADAPT. ALFA 960016-83 / MANUS 955390 / MANUS 955897 / MANOVAC 40420059

NUESTROS REPUESTOS NO SON ORIGINALES PERO SON INTERCAMBIABLES. LOS NÚMEROS DE ORIGINALES Y DESCRIPCIONES UTILIZADOS EN ESTE CATÁLOGO SON PARA FINES DE REFERENCIA.
NOS PIECES DE RECHANGE NE SONT PAS DES PIECES ORIGINALES, MAIS DES ADAPTATIONS. LES NUMEROS ORIGINAUX ET DESCRIPTIONS UTILISÉS DANS CE CATALOGUE SONT POUR DE FINS DE RÉFÉRENCE.
OUR SPARE PARTS ARE NOT ORIGINAL BUT ARE INTERCHANGEABLE. ORIGINAL NUMBERS AND DESCRIPTIONS USED IN THIS CATALOGUE ARE FOR REFERENCE PURPOSES ONLY.

Tel. (+34) 987 256 598 / Fax. (+34) 987 255 499
e-mail: comercial@mayfra.es - web: www.componentesmayfra.com

MAYFRA

PEZONERA CAUCHO / MANCHON TRAYEUR / RUBBER MILKING LINERS

ref. **1210**

ADAPT.
HARMONY 999009

ref. **1211**

ADAPT.
HARMONY 999007

ref. **1229**

ADAPT.
ALFA 960016-83

ref. **1229-1**

ADAPT.
ALFA 960016-83
ITP 1800002

ref. **1239**

ADAPT.
ALFA 960000-01

ref. **1236**

ADAPT.
ALFA 990666-01

ref. **1235**

ADAPT.
BOSIO

NUESTROS REPUESTOS NO SON ORIGINALES PERO SON INTERCAMBIABLES. LOS NÚMEROS DE ORIGINALES Y DESCRIPCIONES UTILIZADOS EN ESTE CATÁLOGO SON PARA FINES DE REFERENCIA.
NOS PIECES DE RECHANGE NE SONT PAS DES PIECES ORIGINALES, MAIS DES ADAPTATIONS. LES NUMEROS ORIGINAUX ET DESCRIPTIONS UTILISÉS DANS CE CATALOGUE SONT POUR DE FINS DE RÉFÉRENCE.
OUR SPARE PARTS ARE NOT ORIGINAL BUT ARE INTERCHANGEABLE. ORIGINAL NUMBERS AND DESCRIPTIONS USED IN THIS CATALOGUE ARE FOR REFERENCE PURPOSES ONLY.

PEZONERA CAUCHO / MANCHON TRAYEUR / RUBBER MILKING LINERS

ref. **1213**

ADAPT.
MANUS 955897-01

ref. **1223**

ADAPT.
MANUS 955390

ref. **1237**

ADAPT.
RODEG

ref. **1248**

ADAPT.
TECNOZOO 005-AC

NUESTROS REPUESTOS NO SON ORIGINALES PERO SON INTERCAMBIABLES. LOS NÚMEROS DE ORIGINALES Y DESCRIPCIONES UTILIZADOS EN ESTE CATÁLOGO SON PARA FINES DE REFERENCIA.
NOS PIECES DE RECHANGE NE SONT PAS DES PIECES ORIGINALES, MAIS DES ADAPTATIONS. LES NUMEROS ORIGINAUX ET DESCRIPTIONS UTILISÉS DANS CE CATALOGUE SONT POUR DE FINS DE RÉFÉRENCE.
OUR SPARE PARTS ARE NOT ORIGINAL BUT ARE INTERCHANGEABLE. ORIGINAL NUMBERS AND DESCRIPTIONS USED IN THIS CATALOGUE ARE FOR REFERENCE PURPOSES ONLY.

Tel. (+34) 987 256 598 / Fax. (+34) 987 255 499
e-mail: comercial@mayfra.es - web: www.componentesmayfra.com

MAYFRA

PEZONERA CAUCHO / MANCHON TRAYEUR / RUBBER MILKING LINERS

ref. **1217**

ADAPT.
WESTFALIA SILICONA
7029.2725.000

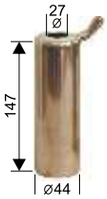

ref. **1218**

ADAPT.
WESTFALIA SILICONA
7029.2725.030

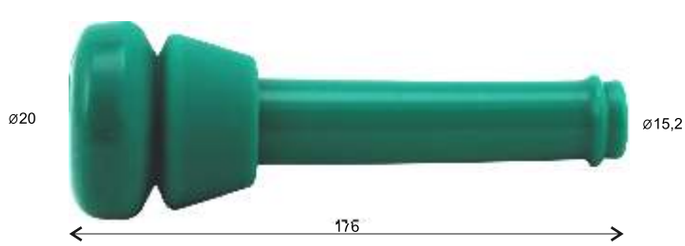

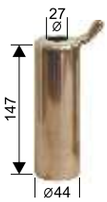

ref. **1240**

ADAPT.
WESTFALIA
7022.2725.150

ref. **1242**

ADAPT.
WESTFALIA
7021.2725.040

ref. **1242-1**

ADAPT.
WESTFALIA
7021.2725.230

ref. **1249**

ADAPT.
WESTFALIA
7022.2725.010

ref. **1249-1**

ADAPT.
WESTFALIA
7022.2725.030

NUESTROS REPUESTOS NO SON ORIGINALES PERO SON INTERCAMBIABLES. LOS NÚMEROS DE ORIGINALES Y DESCRIPCIONES UTILIZADOS EN ESTE CATÁLOGO SON PARA FINES DE REFERENCIA.
NOS PIECES DE RECHANGE NE SONT PAS DES PIECES ORIGINALES, MAIS DES ADAPTATIONS. LES NUMEROS ORIGINAUX ET DESCRIPTIONS UTILISÉS DANS CE CATALOGUE SONT POUR DE FINS DE RÉFÉRENCE.
OUR SPARE PARTS ARE NOT ORIGINAL BUT ARE INTERCHANGEABLE. ORIGINAL NUMBERS AND DESCRIPTIONS USED IN THIS CATALOGUE ARE FOR REFERENCE PURPOSES ONLY.

PEZONERA CAUCHO / MANCHON TRAYEUR / RUBBER MILKING LINERS

ref. **1203**

ADAPT.
FULLWOOD 20169

ref. **1203-1**

ADAPT.
FULLWOOD 20168

ref. **1204**

ADAPT.
FULLWOOD 20137

ref. **1204-1**

ADAPT.
FULLWOOD 20138

ref. **1214**

ADAPT.
FULLWOOD 20134

ref. **1215**

ADAPT.
FULLWOOD 20146

ref. **1245**

ADAPT.
FULLWOOD 20122

NUESTROS REPUESTOS NO SON ORIGINALES PERO SON INTERCAMBIABLES. LOS NÚMEROS DE ORIGINALES Y DESCRIPCIONES UTILIZADOS EN ESTE CATÁLOGO SON PARA FINES DE REFERENCIA.
NOS PIECES DE RECHANGE NE SONT PAS DES PIECES ORIGINALES, MAIS DES ADAPTATIONS. LES NUMEROS ORIGINAUX ET DESCRIPTIONS UTILISÉS DANS CE CATALOGUE SONT POUR DE FINS DE RÉFÉRENCE.
OUR SPARE PARTS ARE NOT ORIGINAL BUT ARE INTERCHANGEABLE. ORIGINAL NUMBERS AND DESCRIPTIONS USED IN THIS CATALOGUE ARE FOR REFERENCE PURPOSES ONLY.

Tel. (+34) 987 256 598 / Fax. (+34) 987 255 499
e-mail: comercial@mayfra.es - web: www.componentesmayfra.com

MAYFRA

PEZONERA CAUCHO / MANCHON TRAYEUR / RUBBER MILKING LINERS

ref. **1201**

ADAPT.
GASCOIGNE 381988

ref. **1202**

ADAPT.
GASCOIGNE 381986

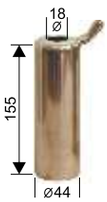

ref. **1212**

ADAPT.
GASCOIGNE MELOTTE
381416

ref. **1225**

ADAPT.
GASCOIGNE MK2

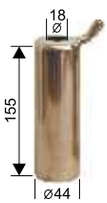

ref. **1230**

ADAPT.
GASCOIGNE T54/L

ref. **1232**

ADAPT.
GASCOIGNE
MK2

ref. **1216**

ADAPT.
MANOVAC 40420059

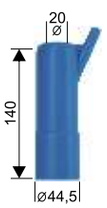

NUESTROS REPUESTOS NO SON ORIGINALES PERO SON INTERCAMBIABLES. LOS NÚMEROS DE ORIGINALES Y DESCRIPCIONES UTILIZADOS EN ESTE CATÁLOGO SON PARA FINES DE REFERENCIA.
NOS PIECES DE RECHANGE NE SONT PAS DES PIECES ORIGINALES, MAIS DES ADAPTATIONS. LES NUMEROS ORIGINAUX ET DESCRIPTIONS UTILISÉS DANS CE CATALOGUE SONT POUR DE FINS DE RÉFÉRENCE.
OUR SPARE PARTS ARE NOT ORIGINAL BUT ARE INTERCHANGEABLE. ORIGINAL NUMBERS AND DESCRIPTIONS USED IN THIS CATALOGUE ARE FOR REFERENCE PURPOSES ONLY.

PEZONERA CAUCHO / MANCHON TRAYEUR / RUBBER MILKING LINERS

ref. **1224**

ADAPT.
SAC 15010-15012

ref. **1224-1**

ADAPT.
SAC 15020

ref. **1238**

ADAPT.
SAC 15007

ref. **1244**

ADAPT.
SAC 15004

ref. **1226**

ADAPT.
UTINA

ref. **1205**

ADAPT.
SURGE 10050

ref. **1219**

ADAPT.
SURGE 7750-0010-048

NUESTROS REPUESTOS NO SON ORIGINALES PERO SON INTERCAMBIABLES. LOS NÚMEROS DE ORIGINALES Y DESCRIPCIONES UTILIZADOS EN ESTE CATÁLOGO SON PARA FINES DE REFERENCIA.
NOS PIECES DE RECHANGE NE SONT PAS DES PIECES ORIGINALES, MAIS DES ADAPTATIONS. LES NUMEROS ORIGINAUX ET DESCRIPTIONS UTILISÉS DANS CE CATALOGUE SONT POUR DE FINS DE RÉFÉRENCE.
OUR SPARE PARTS ARE NOT ORIGINAL BUT ARE INTERCHANGEABLE. ORIGINAL NUMBERS AND DESCRIPTIONS USED IN THIS CATALOGUE ARE FOR REFERENCE PURPOSES ONLY.

Tel. (+34) 987 256 598 / Fax. (+34) 987 255 499
e-mail: comercial@mayfra.es - web: www.componentesmayfra.com

MAYFRA

PEZONERA CAUCHO / MANCHON TRAYEUR / RUBBER MILKING LINERS

ref. **1227-V**

ADAPT.
BOUMATIC MAGNUM
400MK VENTED

ref. **4208140**

ADAPT.
BOUMATIC

ref. **1227**

ADAPT.
BOUMATIC MAGNUM
400MK

ref. **1228**

ADAPT.
CEREZO - NATIONAL

ref. **1231**

ADAPT.
CEREZO-NATIONAL

ref. **1246**

ADAPT.
MIELE 68278

ref. **1241**

ADAPT.
MIELE 23178

ref. **1243**

ADAPT.
MANUS 957713-01

NUESTROS REPUESTOS NO SON ORIGINALES PERO SON INTERCAMBIABLES. LOS NÚMEROS DE ORIGINALES Y DESCRIPCIONES UTILIZADOS EN ESTE CATÁLOGO SON PARA FINES DE REFERENCIA.
NOS PIECES DE RECHANGE NE SONT PAS DES PIECES ORIGINALES, MAIS DES ADAPTATIONS. LES NUMEROS ORIGINAUX ET DESCRIPTIONS UTILISÉS DANS CE CATALOGUE SONT POUR DE FINS DE RÉFÉRENCE.
OUR SPARE PARTS ARE NOT ORIGINAL BUT ARE INTERCHANGEABLE. ORIGINAL NUMBERS AND DESCRIPTIONS USED IN THIS CATALOGUE ARE FOR REFERENCE PURPOSES ONLY.

PEZONERA / MANCHON TRAYEUR / MILKING LINERS

ref. **1248**

ADAPT. SAC 252.00.138

ref. **1250**

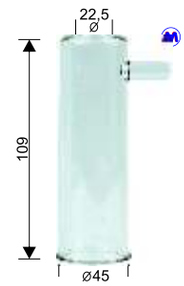

PROTECTOR GOBELET
ref. **11314**

ref. **1251**

PROTECTOR GOBELET
ref. **11312**

ref. **1251-2**

PROTECTOR GOBELET
ref. **11312**

ref. **1256**

ADAPT. MAYFRA/WEST
GASCOIGNE/MANOVAC

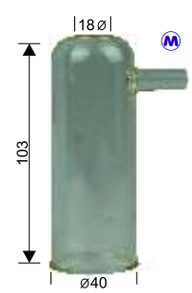

PROTECTOR GOBELET
ref. **11311**

ref. **1257**

ADAPT. MAYFRA
GASCOIGNE/MANOVAC

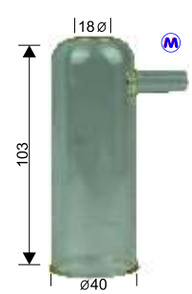

PROTECTOR GOBELET
ref. **11311**

INOX ref. 11310

Tel. (+34) 987 256 598 / Fax. (+34) 987 255 499
e-mail: comercial@mayfra.es - web: www.componentesmayfra.com

MAYFRA

PEZONERA / MANCHON TRAYEUR / MILKING LINERS

ref. **1268**

ADAPT.
GASCOIGNE 750521

---

ref. **1260**

ADAPT.
ALFA 961430-01

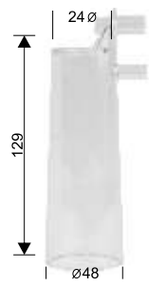

PROTECTOR GOBELET
ref. **11317**
ADAPT.
ALMATIC

---

ref. **1261**

ADAPT.
ALFA 961403

PROTECTOR GOBELET
ref. **11315**
ADAPT.
ALMATIC

---

ref. **1262**

ADAPT.
ALFA 961403

PROTECTOR GOBELET
ref. **11315**
ADAPT.
ALMATIC

---

ref. **1264**

ADAPT.
ALFA 961430-01

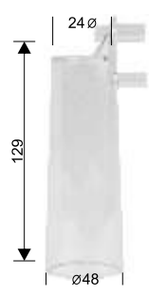

PROTECTOR GOBELET
ref. **11317**
ADAPT.
ALMATIC

---

ref. **1263**

ADAPT.
WESTFALIA
7036.2725.140

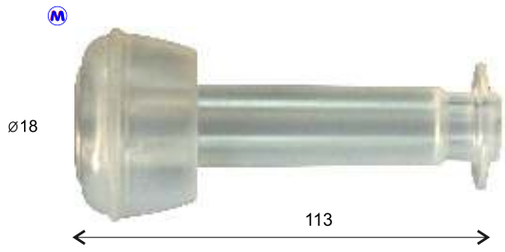

PROTECTOR GOBELET
ref. **11322**
ADAPT. TOP FLOW
WESTFALIA
7036.2722.080

PEZONERA / MANCHON TRAYEUR / MILKING LINERS

ref. **1265**

ADAPT.
FULLWOOD
ITP 2000081

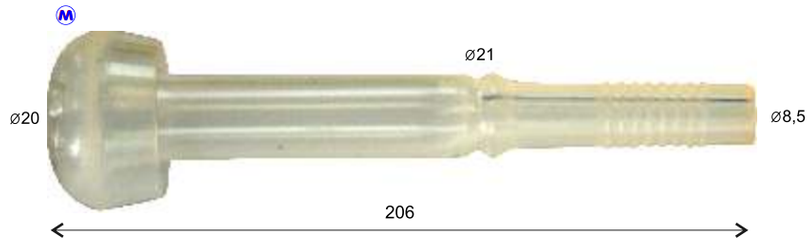

ref. **11323**

ref. **1266-AZUL**
ref. **1266-TRANSP**

ADAPT.
ALFA 985880-80
SILICONE

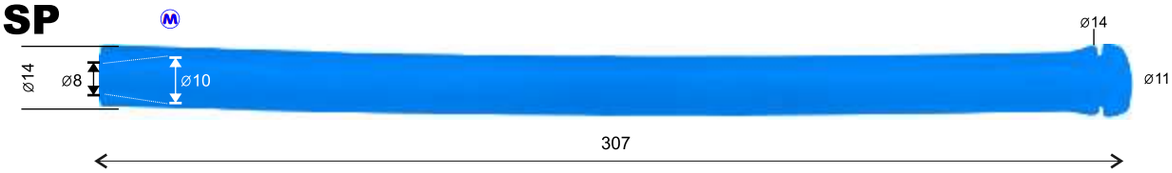

ref. **11319**

LLAVE PLASTICO.
CLAPET PLASTIQUE.
STOPPER
ADAPT.
ALFA ALMATIC 961405-01

ref. **1267**

BOLA INOX ALMATIC
BILLE INOX ALMATIC

ref. **1269**

ADAPT. WESTFALIA
7036.2725.170

ref. **11320**

ADAPT.
WESTFALIA / TOP FLOW
7036.2722.100

ref. **11328**

VAINA ADAPT.
WESTFALIA
7036.2722.110

ref. **1272-R**

ADAPT.
LAVAL 988513-01
ULTRA MIK

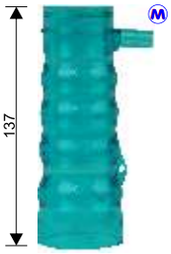

ref. **11324**

ADAPT.
ALFA 919389-01

ref. **1272**

ADAPT.
LAVAL 988513-01
MANUS 901299-01

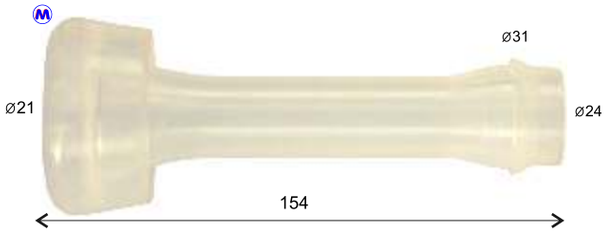

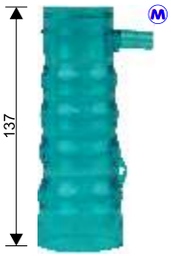

ref. **11324**

ADAPT.
ALFA 919389-01

ref. **1273**

ADAPT.
LAVAL 988513-01
MANUS 901299-01

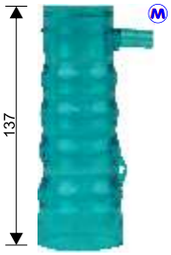

ref. **11324**

ADAPT.
ALFA 919389-01

Tel. (+34) 987 256 598 / Fax. (+34) 987 255 499
e-mail: comercial@mayfra.es - web: www.componentesmayfra.com

MAYFRA

PEZONERA / MANCHON TRAYEUR / MILKING LINERS

ref. **1252**

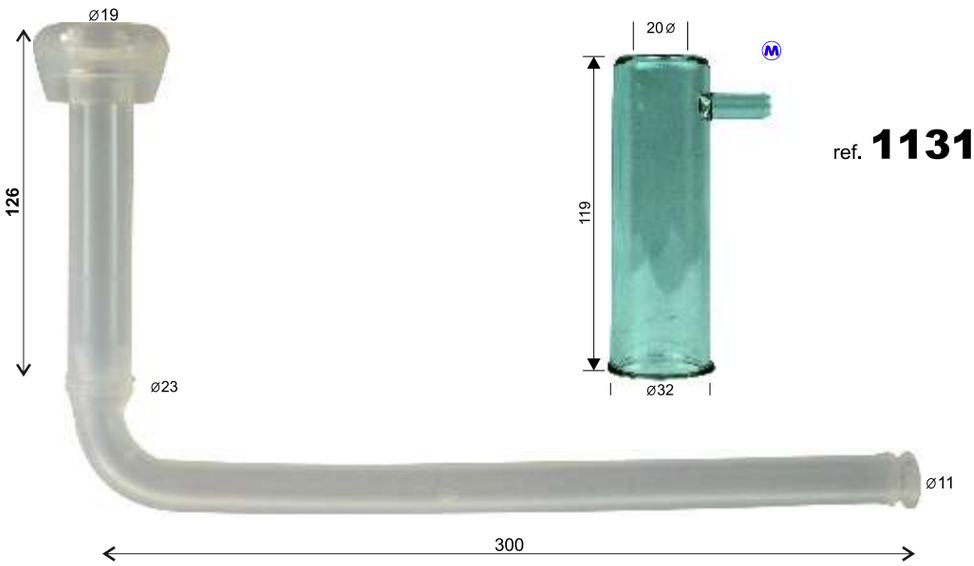

ref. **11313**

ref. **1254**

ADAPT.
FULLWOOD 20141

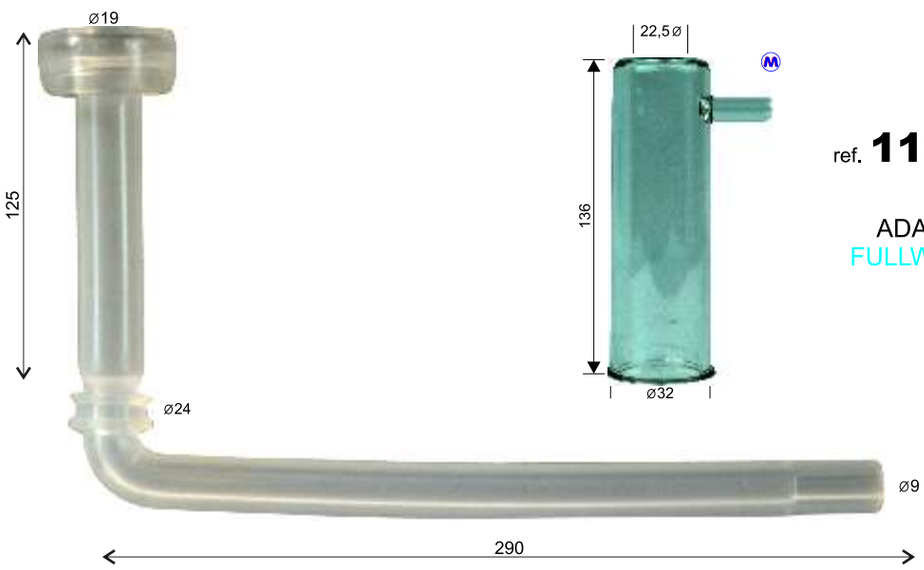

ref. **11316**

ADAPT.
FULLWOOD

ref. **1255**

ADAPT.
ALFA 986836-02
S-100

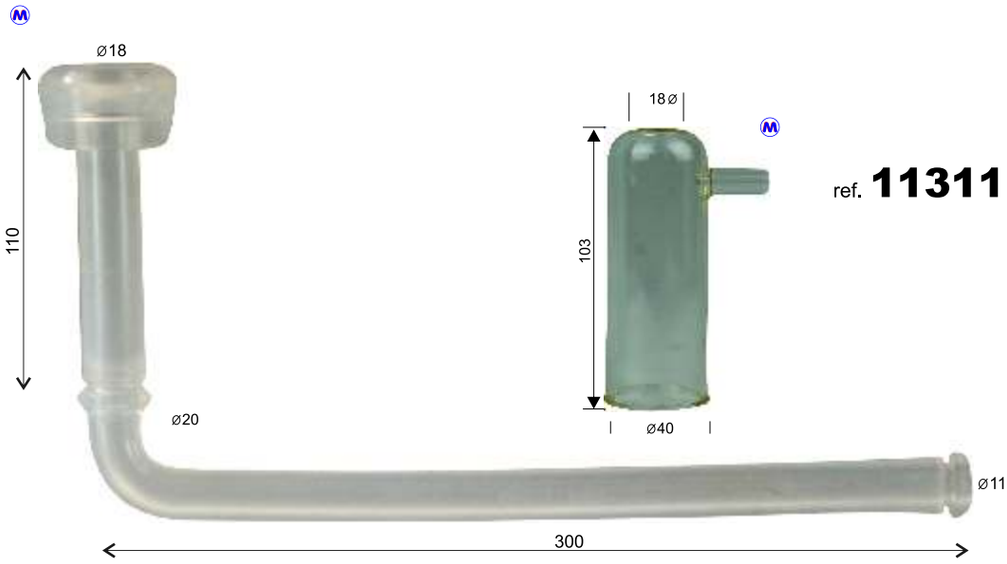

ref. **11311**

NUESTROS REPUESTOS NO SON ORIGINALES PERO SON INTERCAMBIABLES. LOS NÚMEROS DE ORIGINALES Y DESCRIPCIONES UTILIZADOS EN ESTE CATÁLOGO SON PARA FINES DE REFERENCIA.
NOS PIECES DE RECHANGE NE SONT PAS DES PIECES ORIGINALES, MAIS DES ADAPTATIONS. LES NUMEROS ORIGINAUX ET DESCRIPTIONS UTILISÉS DANS CE CATALOGUE SONT POUR DE FINS DE RÉFÉRENCE.
OUR SPARE PARTS ARE NOT ORIGINAL BUT ARE INTERCHANGEABLE. ORIGINAL NUMBERS AND DESCRIPTIONS USED IN THIS CATALOGUE ARE FOR REFERENCE PURPOSES ONLY.

PEZONERA / MANCHON TRAYEUR / MILKING LINERS

ref. **1255-1**

ADAPT.
GASCOIGNE
D381992

ref. **1303**
VALVULA DE AIRE
SOUPAPE D´AIR
VENTYL FOR LINERS

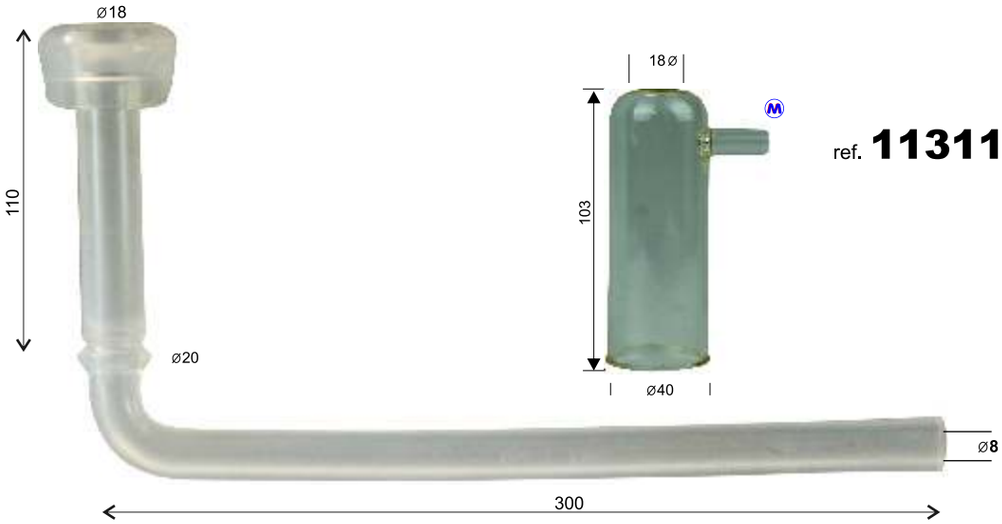

ref. **11311**

ref. **1258**

ADAPT.
ALFA S-200
895855

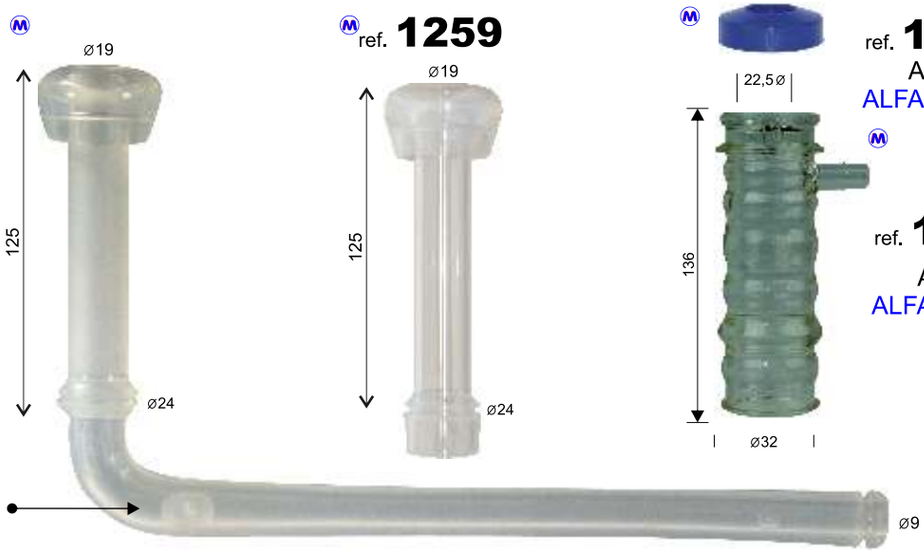

VENTYL
FOR LINER

ref. **1259**

ref. **11330**
ADAPT.
ALFA 94926601

ref. **11329**
ADAPT.
ALFA 94925001

ref. **1302**

ADAPT.
FULLWOOD 20150

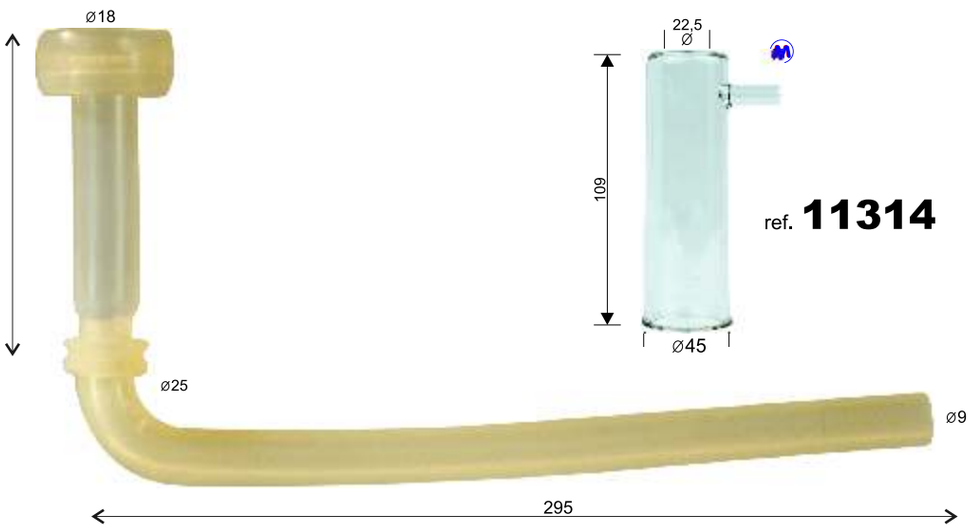

ref. **11314**

NUESTROS REPUESTOS NO SON ORIGINALES PERO SON INTERCAMBIABLES. LOS NÚMEROS DE ORIGINALES Y DESCRIPCIONES UTILIZADOS EN ESTE CATÁLOGO SON PARA FINES DE REFERENCIA.
NOS PIECES DE RECHANGE NE SONT PAS DES PIECES ORIGINALES, MAIS DES ADAPTATIONS. LES NUMEROS ORIGINAUX ET DESCRIPTIONS UTILISÉS DANS CE CATALOGUE SONT POUR DE FINS DE RÉFÉRENCE.
OUR SPARE PARTS ARE NOT ORIGINAL BUT ARE INTERCHANGEABLE. ORIGINAL NUMBERS AND DESCRIPTIONS USED IN THIS CATALOGUE ARE FOR REFERENCE PURPOSES ONLY.

Tel. (+34) 987 256 598 / Fax. (+34) 987 255 499
e-mail: comercial@mayfra.es - web: www.componentesmayfra.com

MAYFRA

PEZONERA / MANCHON TRAYEUR / MILKING LINERS

ref. **1305**

ADAPT.
FULLWOOD
20190

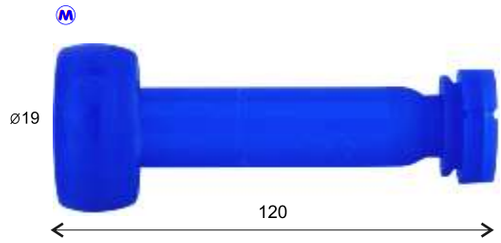

ref. **1307**

ADAPT.
WESTFALIA
OVITWIN
7036-2725-250

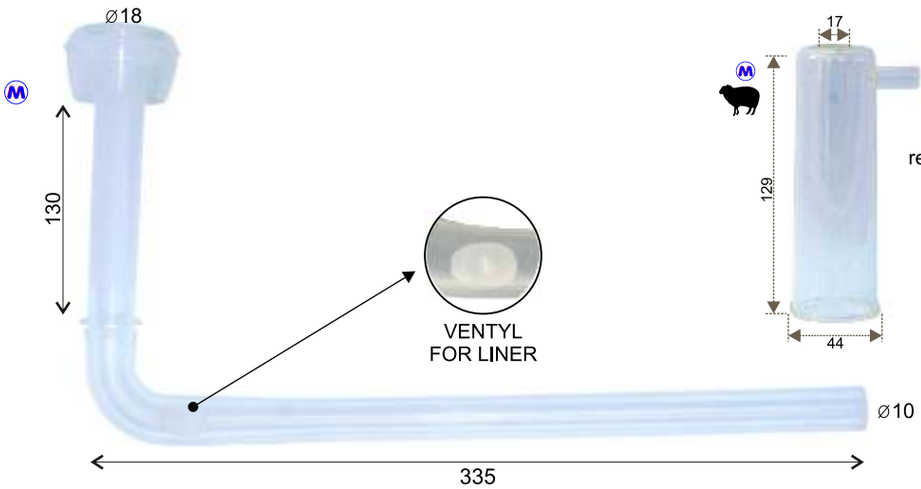

ref. **11325**

ADAPT.
WESTFALIA
OVITWIN

ref. **1308**

ADAPT.
GASCOIGNE
D381921

ref. **1309**

ADAPT.
MANOVAC
40420223

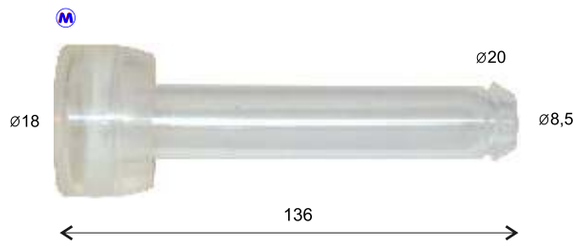

NUESTROS REPUESTOS NO SON ORIGINALES PERO SON INTERCAMBIABLES. LOS NÚMEROS DE ORIGINALES Y DESCRIPCIONES UTILIZADOS EN ESTE CATÁLOGO SON PARA FINES DE REFERENCIA.
NOS PIECES DE RECHANGE NE SONT PAS DES PIECES ORIGINALES, MAIS DES ADAPTATIONS. LES NUMEROS ORIGINAUX ET DESCRIPTIONS UTILISÉS DANS CE CATALOGUE SONT POUR DE FINS DE RÉFÉRENCE.
OUR SPARE PARTS ARE NOT ORIGINAL BUT ARE INTERCHANGEABLE. ORIGINAL NUMBERS AND DESCRIPTIONS USED IN THIS CATALOGUE ARE FOR REFERENCE PURPOSES ONLY.

PEZONERA / MANCHON TRAYEUR / MILKING LINERS

ref. **2000069**

INTERPULS

ref. **2000077**

---

ref. **2000081**

INTERPULS

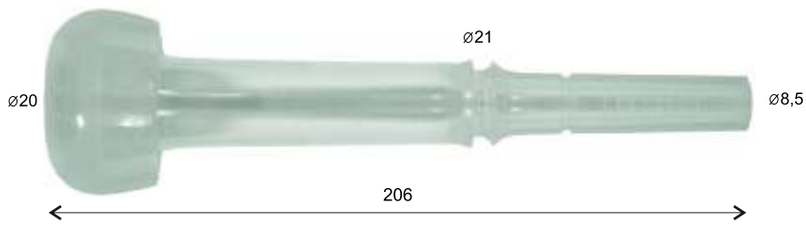

ref. **2000076**

Tel. (+34) 987 256 598 / Fax. (+34) 987 255 499
e-mail: comercial@mayfra.es - web: www.componentesmayfra.com

MAYFRA

VISORES Y ACCESORIOS / VISEURS ET ACCESOIRES

ref. **1373**
ADAPT.
WESTFALIA
7021.9926.260

ref. **1374**
ADAPT.
MIELE

ref. **1375**
ADAPT.
WESTFALIA

ref. **1376**
ADAPT.
MANUS

ref. **1377**
ADAPT.
MIELE

ref. **1378**
ADAPT.
WESTFALIA

ref. **1379**
ADAPT.
WESTFALIA
7021.2188.020

ref. **1382**

MANGUITO DE LECHE / TUYEAUX / SHORT MILK TUBE

ref. **1270**
ADAPT. WESTFALIA **180mm** 7027.2637.110

ref. **1271**
ADAPT. WESTFALIA **150mm** 7027.2637.100

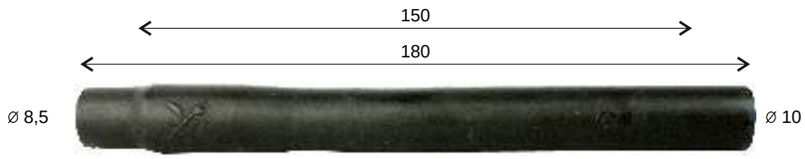

ref. **1261**
ADAPT. WESTFALIA **180mm** 7027.2637.110

ref. **1262**
ADAPT. WESTFALIA **160mm** 7027.2637.190

ref. **1263**
ADAPT. WESTFALIA **140mm** 7027.2637.100

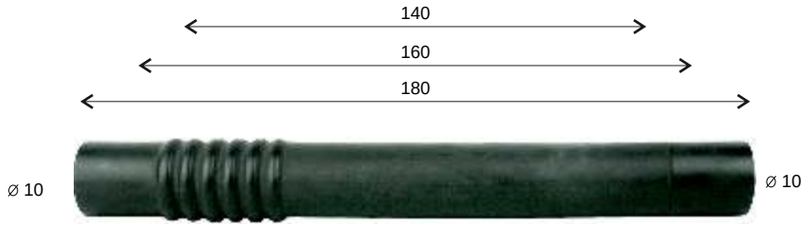

ref. **1380**
TAPON PEZONERA
BOUCHON MANCHON TRAYEUR
INFLATION STOP

AMAMANTADORA / VEAUX / FEEDING MACHINES

ref. **1381**

VALVULA ANTI-RETORNO

ref. **1387**

CONJUNTO FRONTAL
CABEZAL+RACOR+TUERCA
ref.1288 ref.1290 ref.1289

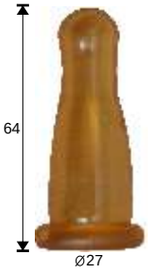

ref.**1383**
TETINA INICIACION
TÈTINE LATEX D´INITIATION
LATEX NIPPLES INITIATION

ref.**1383-1**
TETINA 1º AÑO
TÈTINE LATEX 1º ÂGE
LATEX NIPPLES 1º AGE

ref.**1383-2**
TETINA 2º AÑO
TÈTINE LATEX 2º ÂGE
LATEX NIPPLES 2º AGE

ref.**1383-3**
TETINA 3º AÑO
TÈTINE LATEX 3º ÂGE
LATEX NIPPLES 3º AGE

ref.**1384**
TETINA LATEX

ref.**1386**

ACCESORIOS ROBOT DELAVAL

ref. 1400

ADAPT.
ROBOT DELAVAL
927259-01

ref. 1405

∅ A ∅ B	∅ C ∅ D	ADAPT	mm
10x18	10x18	907449-03	172 178

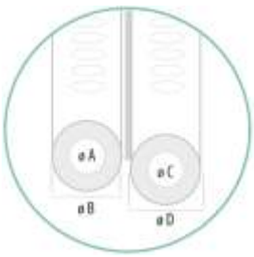

ref. 1408

∅ A ∅ B	∅ C	ADAPT	Cm
11,5x20	3,5	917013-01	25

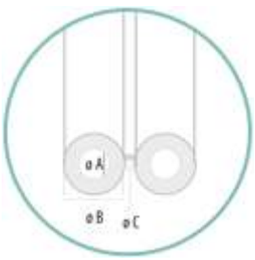

NUESTROS REPUESTOS NO SON ORIGINALES PERO SON INTERCAMBIABLES. LOS NÚMEROS DE ORIGINALES Y DESCRIPCIONES UTILIZADOS EN ESTE CATÁLOGO SON PARA FINES DE REFERENCIA.
NOS PIECES DE RECHANGE NE SONT PAS DES PIECES ORIGINALES, MAIS DES ADAPTATIONS. LES NUMEROS ORIGINAUX ET DESCRIPTIONS UTILISÉS DANS CE CATALOGUE SONT POUR DE FINS DE RÉFÉRENCE.
OUR SPARE PARTS ARE NOT ORIGINAL BUT ARE INTERCHANGEABLE. ORIGINAL NUMBERS AND DESCRIPTIONS USED IN THIS CATALOGUE ARE FOR REFERENCE PURPOSES ONLY.

Tel. (+34) 987 256 598 / Fax. (+34) 987 255 499
e-mail: comercial@mayfra.es - web: www.componentesmayfra.com

ACCESORIOS ROBOT LELY

ref. 1410

ADAPT.
ROBOT LELY

* PARA OTRO COLOR CONSULTAR * FOR ANOTHER COLOR CONSULT * POUR UNE AUTRE COULEUR CONSULTEZ

ref. 1412

ADAPT.
ROBOT LELY

* PARA OTRO COLOR CONSULTAR * FOR ANOTHER COLOR CONSULT * POUR UNE AUTRE COULEUR CONSULTEZ

	Ø A Ø B	Ø C Ø D	ADAPT	Cm	
ref. 1414	12x22	6,5x15	LELY	101	SILICONA
ref. 1416	12x22	6,5x15	LELY	119	SILICONA
ref. 1418	12x22	6,5x15	LELY	75	SILICONA
ref. 1420	14x25	9x18	LELY	70	SILICONA
ref. 1422	12x22	6,5x15	LELY	200	GOMA
ref. 1424	14x25	9x18	LELY	200	GOMA

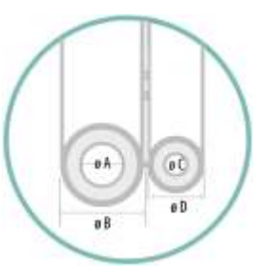

NUESTROS REPUESTOS NO SON ORIGINALES PERO SON INTERCAMBIABLES. LOS NÚMEROS DE ORIGINALES Y DESCRIPCIONES UTILIZADOS EN ESTE CATÁLOGO SON PARA FINES DE REFERENCIA.
NOS PIECES DE RECHANGE NE SONT PAS DES PIECES ORIGINALES, MAIS DES ADAPTATIONS. LES NUMEROS ORIGINAUX ET DESCRIPTIONS UTILISÉS DANS CE CATALOGUE SONT POUR DE FINS DE RÉFÉRENCE.
OUR SPARE PARTS ARE NOT ORIGINAL BUT ARE INTERCHANGEABLE. ORIGINAL NUMBERS AND DESCRIPTIONS USED IN THIS CATALOGUE ARE FOR REFERENCE PURPOSES ONLY.

REPUESTO BOMBA MONOBLOCK 200L.
REMPLACEMENT POMPE DÉBIT 200L. SANS GRAISSAGE.
REMPLACEMENT MONOBLOCK DRY VACUUM PUMP 200L.

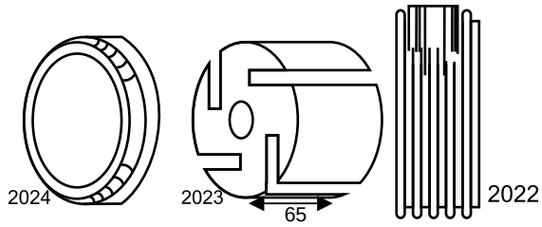

ref. 2040

BOMBA MONOBLOCK 220L.
POMPE DÉBIT 220L. SANS GRAISSAGE.
MONOBLOCK DRY VACUUM PUMP 220L.

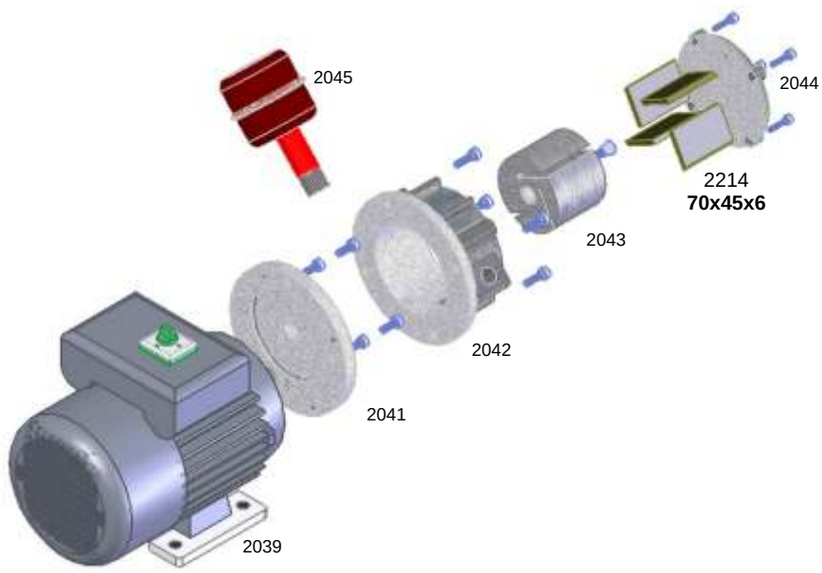

MOTOR 1,5 HP CON INTERRUPTOR Y CABLE MONOFASICO 220V 1440 R.P.M.
MOTEUR HP 1,5 ET INTERRUPTEUR 220V MONOPHASE 1440 R.P.M.
1,5 HP ENGINER MONOPHASE 1440 R.P.M. WITH SWITCH.

MOTOR 1,3 HP CON INTERRUPTOR Y CABLE MONOFASICO 220V 1400 R.P.M.
MOTEUR HP 1,3 ET INTERRUPTEUR 220V MONOPHASE 1400 R.P.M.
1,3 HP ENGINER MONOPHASE 1400 R.P.M. WITH SWITCH.

ref. 2170

MONOBLOCK LUBRICAD0 280L.
POMPE DÉBIT 280L. D´HUILE.
MONOBLOCK OILING VACUUM PUMP 280L.

02171 JUNTA BASE.
JOIUTE DE LA BASE
UPPER SIDE.

02172 SILENCIOSO.
SILENCIEUX.
SILENT.

ref. **2050** FLECTOR VULCANIZADO 17-19mm
ref. **2060** FLECTOR VULCANIZADO 14-17mm
MANCHON D´UNION VULCANISE
VULCANIZED ACCESORIES

Tel. (+34) 987 256 598 / Fax. (+34) 987 255 499
e-mail: comercial@mayfra.es - web: www.componentesmayfra.com

MAYFRA

BOMBAS DE VACIO / POMPES Á VIDE / VACCUM PUMPS

ref. 2105

BOMBA LUBRICADA 350L
POMPE A VIDE LUBRIFIER.
OILING VACUUM PUMP.

MOTOR POWER PUISSANCE DU MOTEUR POTENCIA MOTOR	R.P.M. PUMP TOUR DE LA POMPEI GIRO BOMBA	LT. EMPTY LT. DE VIDE LIT/VACIO	PULLEY MOTOR POULIE DU MOTEUR POLEA MOTOR	PULLEY PUMP POULIE DU POMPE POLEA BOMBA	KPA	ASSORB
1,5HP	1400	350	130 1A	130 1A	50	5,8A 2A

INCLUYEN POLEA Y SILENCIOSO Y LUBRICADOR/ AVEC POULIET ET SILENCIEUX ET ENGRASEUR / THEY INCLUDE PULLEY AND SILENT AND OILER

ref. 2125

BOMBA LUBRICADA 1.000 L.
POMPE A VIDE LUBRIFIER.
OILING VACUUM PUMP.

ref. 2110

BOMBA LUBRICADA 750 L.
POMPE A VIDE LUBRIFIER.
OILING VACUUM PUMP.

INCLUYEN POLEA Y SILENCIOSO / AVEC POULIET ET SILENCIEUX / THEY INCLUDE PULLEY AND SILENT

	MOTOR POWER PUISSANCE DU MOTEUR POTENCIA MOTOR	R.P.M. PUMP TOUR DE LA POMPEI GIRO BOMBA	LT. EMPTY LT. DE VIDE LIT/VACIO	PULLEY MOTOR POULIE DU MOTEUR POLEA MOTOR	PULLEY PUMP POULIE DU POMPE POLEA BOMBA	KPA	ASSORB (A) TRIFASICO
2110 G.P.V. 750	3 HP 2HP	1250 1100	750 600	130 1A 120 1A	ref:2485 150 1A - 24Ø 150 1A - 24Ø	50 50	4,2
2125 G.P.V. 1000	3 HP 4HP	1100 1250	900 1000	120 2A 130 2A	ref:2519 150 2A - 24Ø 150 2A - 24Ø	50 50	4,7 5,2

BOMBAS DE VACIO / POMPES Á VIDE / VACCUM PUMPS

ref. 2115

BOMBA LUBRICADA 1500L. ADAPT. VP76
POMPE A VIDE LUBRIFIER.
OILING VACUUM PUMP.

MOTOR POWER PUISSANCE DU MOTEUR PS MOTOR POTENCIA MOTOR	R.P.M. PUMP TOUR DE LA POMPE PUMPEN/DREHZAHI GIRO BOMBA	LT. EMPTY LT. DE VIDE LITER LEER LIT/VACIO	PULLEY MOTOR POULIE DU MOTEUR RIEMENSCHEIBE MOTOR POLEA MOTOR	PULLEY PUMP POULIE DU POMPE RIEMENSCHEIBE MOTOR POLEA BOMBA	KPA	ASSORB (A)
5,5 HP	1350	1500	140 2A	150 2A - 24∅	50	7,4
4 HP	1175	1250	125 2A	150 2A - 24∅	50	5,8
3 HP	925	1020	100 2A	150 2A - 24∅	50	4,8
3 HP	**925**	**1020**	**110 2A**	**160 2A** - 24∅	**50**	**4,8**

INCLUYE POLEA 160-2C Y LUBRICADOR / AVEC POULIET 160-2C ET GRAISSEUR / THEY INCLUDE PULLEY 160-2C AND ONE WAY GREASER

ref. 2164
VALVULA ANTIRRETORNO
SOUPAPE ANTIRETOURNÉE
ANTI-RETURN VALVE

VALVULA ANTIRRETORNO
SOUPAPE LAITON
NON-RETURN VALVE
ref. 2161-**1**1/4”
2162-**1**1/2”
2163-**2**”

ref. 2150
TOMA ENGRASADOR M-4
GRAISSEUR M-4
GREASE NOZZLE M-4

CORREAS / COURROIES / BELTS

02175 TIPO **A** Nº 25
02176 TIPO **A** Nº 26
02177 TIPO **A** Nº 27
02178 TIPO **A** Nº 28
02179 TIPO **A** Nº 29
02180 TIPO **A** Nº 30
02181 TIPO **A** Nº 31
02182 TIPO **A** Nº 32
02183 TIPO **A** Nº 33
02184 TIPO **A** Nº 34
02185 TIPO **A** Nº 35
02186 TIPO **A** Nº 36
02187 TIPO **A** Nº 37
02188 TIPO **A** Nº 38
02189 TIPO **A** Nº 39
02190 TIPO **A** Nº 40
02191 TIPO **A** Nº 41
02192 TIPO **A** Nº 42
02193 TIPO **A** Nº 43
02194 TIPO **A** Nº 44
02195 TIPO **A** Nº 45
02196 TIPO **A** Nº 46
02197 TIPO **A** Nº 47
02198 TIPO **A** Nº 48
02199 TIPO **A** Nº 49
02168 TIPO **A** Nº 50

02241 TIPO **B** Nº 31
02242 TIPO **B** Nº 32
02243 TIPO **B** Nº 33
02244 TIPO **B** Nº 34
02245 TIPO **B** Nº 35
02246 TIPO **B** Nº 36
02247 TIPO **B** Nº 37
02248 TIPO **B** Nº 38
02249 TIPO **B** Nº 39
02250 TIPO **B** Nº 40
02251 TIPO **B** Nº 41
02252 TIPO **B** Nº 42
02253 TIPO **B** Nº 43
02254 TIPO **B** Nº 44
02255 TIPO **B** Nº 45
02256 TIPO **B** Nº 46
02257 TIPO **B** Nº 47
02258 TIPO **B** Nº 48
02259 TIPO **B** Nº 49
02260 TIPO **B** Nº 50
02261 TIPO **B** Nº 51
02262 TIPO **B** Nº 52
02263 TIPO **B** Nº 53
02264 TIPO **B** Nº 54
02265 TIPO **B** Nº 55
02266 TIPO **B** Nº 56
02267 TIPO **B** Nº 57

Tel. (+34) 987 256 598 / Fax. (+34) 987 255 499
e-mail: comercial@mayfra.es - web: www.componentesmayfra.com

MAYFRA

BOMBAS DE VACIO / POMPES Á VIDE / VACCUM PUMPS

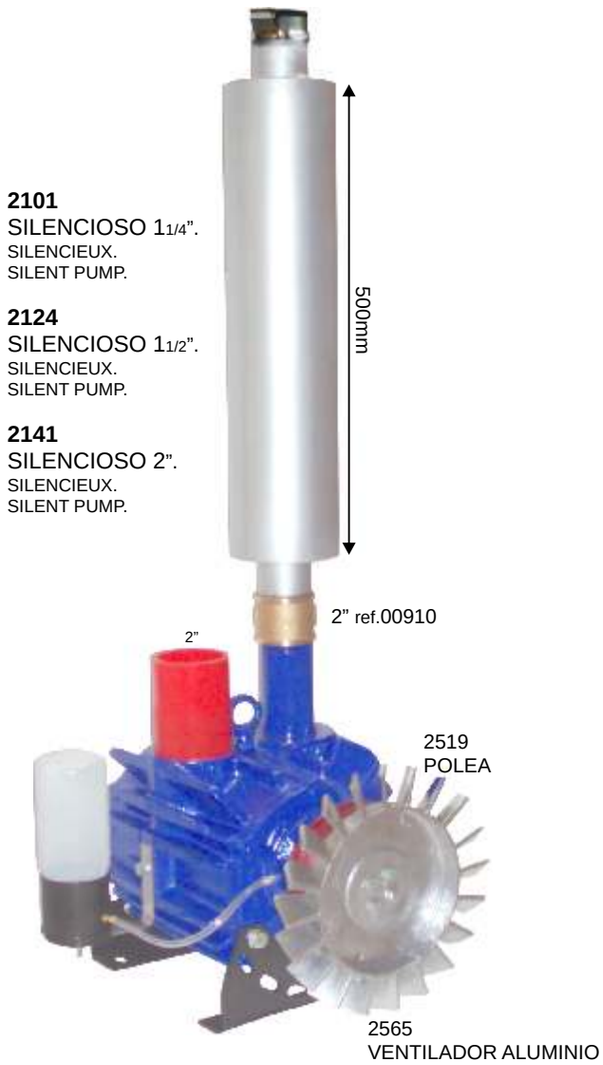

ref. 2135

BOMBA LUBRICADA 1500L.
POMPE A VIDE LUBRIFIER.
OILING VACUUM PUMP.

ref. 2143

BOMBA LUBRICADA 2200L.
POMPE A VIDE LUBRIFIER.
OILING VACUUM PUMP.

ref. 2165

BOMBA LUBRICADA 3300L.
POMPE A VIDE LUBRIFIER.
OILING VACUUM PUMP.

	MOTOR POWER PUISSANCE DU MOTEUR POTENCIA MOTOR	R.P.M. PUMP TOUR DE LA POMPE GIRO BOMBA	LT. EMPTY LT. DE VIDE LIT/VACIO	PULLEY MOTOR POULIE DU MOTEUR POLEA MOTOR	PULLEY PUMP POULIE DU POMPE POLEA BOMBA	KPA	ASSORB (A)
1500	5,5 HP 4 HP 3 HP	1350 1175 925	1500 1250 1020	140 2A 125 2A 100 2A	150 2A 150 2A 150 2A	50 50 50	7,4 5,8 4,8
2200	5,5 HP 5,5 HP 7,5 HP	1150 1225 1325	1880 2070 2300	120 2B 130 2B 140 2B	150 2B 150 2B 150 2B	50 50 50	8,9 8,9 10,9
3300	10 HP 7,5 HP	1050 970	3300 2950	130 2B 120 2B	180 2B 180 2B	50 50	12,7 10,8

BLOWER SERIES (BLW) P.V. 3300 / P.V. 5000

CTA ha desarrollado para el mercado del ordeño un modelo de bomba seca de 3 lóbulos.

Extremamos la tendencia del mercado que ya ha desarrollado la oferta con un

desprendimiento progresivo del rotor compresor clásico con 2 lóbulos en favor de las máquinas con

1 rotor con 3 lóbulos.

Ventajas tecnológicas del uso de compresores y sopladores con 3 rotores de lóbulos:

1.- Rigidez mejorada: el haz del rotor es 85 veces más rígido.

2.- Mejor equilibrio: distribución de masas más homogénea.

3.- Aumento de prevalencia: Cuerpo de rotor dinámico a prueba de fugas de 2 puntos.

4.- Pulsaciones menores: 6 vueltas en lugar de 4 para el eje giratorio.

5.- Menor perdida de rendimiento: Menos sensible a la compresión.

Polución cero.

El principio de bombeo es completamente libre de aceite y sin elementos de sellado sujetos a desgaste.

La emisión atmosférica está por lo tanto libre de aceite o polvo fino,

defectos que hay en una bomba de paleta seca, por lo que se respeta el medio ambiente.

Mantenimiento normal y mínimo: reemplazo periódico del filtro del aire de refrigeración y

cojinetes lubricados, **bajos costos operativos**.

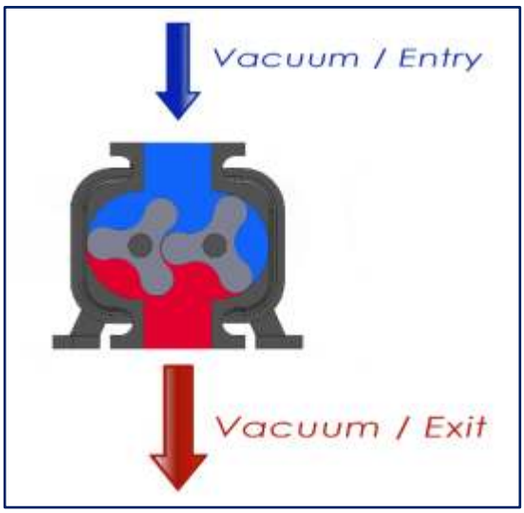

Tel. (+34) 987 256 598 / Fax. (+34) 987 255 499
e-mail: comercial@mayfra.es - web: www.componentesmayfra.com

BLOWER PUMPS DIMENSIONS

P.V. 3300 BLW

VERTICAL POSITION

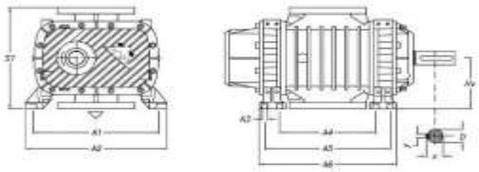

HORIZONTAL POSITION

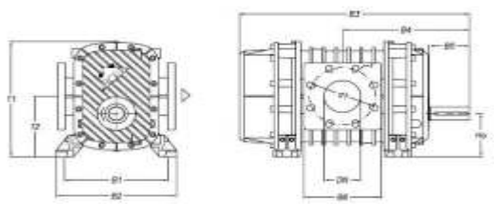

DN	A1 min-max	A2	A3	A4	A5	A6	S1	x	y	D	Hv	Ho
80	340 370	383	14	165	245	276	318	45	12	42	160	135

B1 min-max	B2	B3	B4	B5	B6	T1	T2	d1	d2	N°fori	r	Peso kg
283 313	326	529	298	110	200	361	189	160	–	8	9	113

P.V. 5000 BLW

VERTICAL POSITION

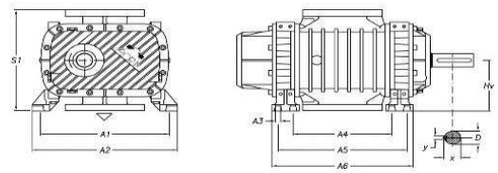

HORIZONTAL POSITION

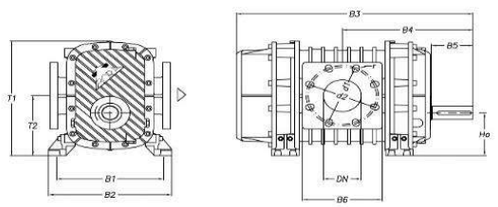

DN	A1 min-max	A2	A3	A4	A5	A6	S1	x	y	D	Hv	Ho
100/4"	340 370	383	14	215	295	326	318	45	12	42	160	135

B1 min-max	B2	B3	B4	B5	B6	T1	T2	d1	d2	N°fori	r	Peso kg
283 313	326	579	322.5	110	210	361	189	180	190.5	8	9	118

TECHNICAL INFORMATION VACUUM PUMPS BLOWER – P.V. 3300 BLW

POWER	MOTOR	Kpa	RPM PUMP	N.L./MIN.	ABSORB. MOTOR (A)	PULLEY PUMP Ø	MOTOR PULLEY	RPM MOTOR
7,5 Kw / 10 Hp	400/690V	50	2200	3300	13,8	180 2B	150 2B	2800
		40	2200	4180	14,3	180 2B	150 2B	2800
9,2 Kw / 11 Hp	400/690V	50	2800	4500	16,3	180 2B	180 2B	2800
		40	2800	5600	15,7	180 2B	180 2B	2800

TECHNICAL INFORMATION VACUUM PUMPS BLOWER – P.V. 5000 BLW

POWER	MOTOR	Kpa	RPM PUMP	N.L./MIN.	ABSORB. MOTOR (A)	PULLEY PUMP Ø	MOTOR PULLEY	RPM MOTOR
11 Kw / 15 Hp	400/690V	50	2530	5400	18,5	210 2B	190 2B	2800
		40	2530	6000	18,0	210 2B	190 2B	2800
11 Kw / 15 Hp	400/690V	50	2800	6000	19,5	210 2B	210 2B	2800
		40	2800	8700	18,9	210 2B	210 2B	2800

FILTER

3-inch FILTER T-SHAPE with 1" OUTLET

Cod. 2000165

For all vacuum systems we strongly recommended use this 3-inch Filter T-shape

P.V. BLOWER PUMPS BARE

P.V. 3300 BLW BARE	**Cod. 1000163**
P.V. 5000 BLW BARE	**Cod. 1000155**

G.P.V. BLOWER PUMPS ON BRACKET

G.P.V.3300 BLW ON BRACKET WITH SILENCER
(3300 l/min a 50 kPa (7,5 Kw)) **Cod. 1000164**

G.P.V.3300 BLW ON BRACKET WITH SILENCER
(4200 l/min a 50 kPa (9,2 Kw)) **Cod. 1000166**

G.P.V.5000 BLW ON BRACKET WITH SILENCER
(5000 l/min a 50 kPa (11 Kw)) **Cod. 1000159**

G.P.V.5000 BLW ON BRACKET WITH SILENCER
(6000 l/min a 50 kPa (11 Kw)) **Cod. 1000160**

Tel. (+34) 987 256 598 / Fax. (+34) 987 255 499
e-mail: comercial@mayfra.es - web: www.componentesmayfra.com

MAYFRA

BOMBAS DE VACIO LÓBULOS / BLOWER

G.P.V.3300 BLW ON BRACKET WITH 2 SIL.
(3300 l/min a 50 kPa (7,5 Kw)) **Cod. 1000165**

G.P.V.3300 BLW ON BRACKET WITH 2 SIL.
(4200 l/min a 50 kPa (9,2 Kw)) **Cod. 1000167**

G.P.V.5000 BLW ON BRACKET WITH 2 SIL.
(5000 l/min a 50 kPa (11 Kw)) **Cod. 1000157**

G.P.V.5000 BLW ON BRACKET WITH 2 SIL.
(6000 l/min a 50 kPa (11 Kw)) **Cod. 1000158**

G.P.V. BLOWER PUMPS IN SOUNDPROOF BOTH

WHIT 01 SILENCER

WITH 02 SILENCERS

G.P.V.3300 BLW ON BRACKET WITH SIL. SOUNDPROOF BOTH
(3300 l/min a 50 kPa (7,5 Kw)) **Cod. 1000160.02**

G.P.V.3300 BLW ON BRACKET WITH SIL. SOUNDPROOF BOTH
(4200 l/min a 50 kPa (9,2 Kw)) **Cod. 1000160.03**

THE SECOND SILENCER ENTER/EXIT IS AN OPTIONAL **Cod. 6000245**

G.P.V.5000 BLW ON BRACKET WITH SIL. SOUNDPROOF BOTH
(5000 l/min a 50 kPa (11 Kw)) **Cod. 1000155.02**

G.P.V.5000 BLW ON BRACKET WITH SIL. SOUNDPROOF BOTH
(6000 l/min a 50 kPa (11 Kw)) **Cod. 1000155.03**

THE SECOND SILENCER ENTER/EXIT IS AN OPTIONAL **Cod. 6000246**

PALETAS SECAS / PALETTE A SEC / DRY PALETTE

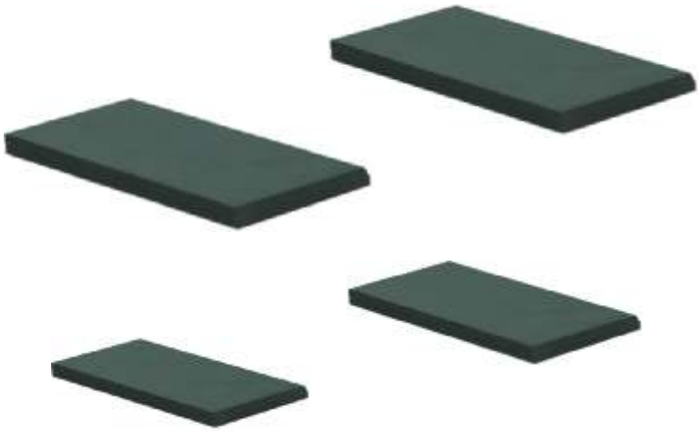

02200 48X30X5 CEREZO-REINE-USA.
02201 50X33X5 ALFA-EUROMILK.
02202 50X40X4 MIELE.
02203 56X42X5 USA.
02204 60X40X5 EUROMILK.
02205 61.9X41.5X5.9 SENIOR-REINE-FLACO L-170.
02206 62X42X5 IBERMA.
02207 65X42X5 CEREZO-MAYFRA MONOBLOCK ref.2020
02208 68X40X4 MIELE.
02209 70X41.7X5 WESTFALIA. MODELO 7012RPS
02210 85X41.7X5 WESTFALIA. MODELO 140RPS
02211 60X37X4.9 REINE-FLACO L-130.
02212 55X30X5 ITALIANA.
02213 65X30X5 ITALIANA.
02214 70X45X6 MONOBLOCK BLACK-CTA
02216 65x45x6
02217 76X43X4 MIELE.
02218 82X44X4.9 FLACO L-220.

PALETAS LUBRICADAS / PALETTES GRAISSEUR / LUBRICATED PALETTE

NUESTROS REPUESTOS NO SON ORIGINALES PERO SON INTERCAMBIABLES. LOS NÚMEROS DE ORIGINALES Y DESCRIPCIONES UTILIZADOS EN ESTE CATÁLOGO SON PARA FINES DE REFERENCIA.
NOS PIECES DE RECHANGE NE SONT PAS DES PIECES ORIGINALES. MAIS DES ADAPTATIONS. LES NUMEROS ORIGINAUX ET DESCRIPTIONS UTILISES DANS CE CATALOGUE SONT POUR DE FINS DE REFERENCE.
OUR SPARE PARTS ARE NOT ORIGINAL BUT ARE INTERCHANGEABLE. ORIGINAL NUMBERS AND DESCRIPTIONS USED IN THIS CATALOGUE ARE FOR REFERENCE PURPOSES ONLY.

CONSULTAR PARA CALIDAD KEVLAR

02289 BOMBA CTA 350L. REF. 2105
02290 BOMBA CTA 750L. REF. 2110
02291 BOMBA CTA 1.000L. REF. 2125
02292 BOMBA CTA 1.500L. REF. 2135
02293 BOMBA CTA 2.200L. REF. 2143
02294 BOMBA CTA 3.300L. REF. 2165

BOMBA CTA 280L.
02300 65x50x5,5 (CTA ref. 2170.)

ADAPTABLE BOMBA HERTEL
02301 350-400L. 100x41x7,5 (BOMBA ref. 2100)
02302 600L. 170x42x7,5
02303 1.500L. 160x57x7,5
02304 2.200L. 210X57X7,5

ADAPTABLE BOMBA ANTIGUA HERTEL
02305 600L. 119,7x64x5
02306 1.000L. 179,7x63x5
02307 2.000L. 279,2x44x5

ADAPTABLE ALFA-MANUS
02308 VP-18 120x40x4,6
02309 VP-74 82,5x48,8x4,6
02310 VP-76 152,3x48,8x4,6
02311 VP-77 199,9x60,3x5,3
02312 VP-78 203x76x6,2

ADAPTABLE WESTFALIA
02313 RPS-5 50x33x4,9
02314 RPS-7 70x33x4,9
02315 RPS-10 100x33x4,9
02316 RPS-15 150x33x4,9
02317 RPS-20 200x33x4,9
02318 RPS-2800 324,7x80x7,95

* Consulte la opción de fabricar otras medidas.
* Vous pouvez consulter pour otres measures.
* See the option to make other sizes.

ADAPTABLE WESTFALIA TIPO NUEVO
02319 RPS-400 100x30x4.9
02320 RPS-600-800 150x30x4.9
02321 RPS-1200 200x40x4.9
02331 RPS-1500-2100 279,4x65x4.95

ADAPTABLE SENIOR-SAC
02335 SACCO-350-L 75x32x5
02322 SACCO-600-L 82x51x4,8
02323 SACCO-1000-L 152x51x4,8
02324 SACCO-1600-L 225,5x49x4,8

ADAPTABLE MANOVAC
02325 V.350-L 120x40x4,9
02326 V.700-L 200x45x4,9
02327 V.1000-L 220x50x4,9
02328 V.2000-L 300x65x4,9

ADAPTABLE CEREZO
02332 77x44,5x5
02333 200x41,5x5
02334 80x40x5

ADAPTABLE FLACO
02336 L-300 120X44X4,7
02337 L-450 160x44x4,7
02338 L-650 200x44x4,7
02339 L-900 220x50x4,7
02340 L-1400 279,5x63,5x4,7
02341 L-3000 299,8x79x6
02351 L-2000 217,6x79x6
02352 L-220 82x44x4,7

ADAPTABLE FULLWOOD
02342 FR-2 120x44,5x5
02343 FR-3 180x44,5x5
02344 FR-4 278x44,5x5
02345 FR-4 SUPER 280x44.5x5
02360 Q4 279,5x65x4
02361 Q3 179,7x64x4,7

ADAPTABLE GASCOIGNE
02346 195x44x6
02347 184x65,5x6
02362 MAXIVAC 5. 350x85x6

ADAPTABLE ORVIPESA
02145 B-900
02146 B-1500

Tel. (+34) 987 256 598 / Fax. (+34) 987 255 499
e-mail: comercial@mayfra.es - web: www.componentesmayfra.com

MAYFRA

MOTORES / MOTEURS / ENGINE

1.450 R.P.M.
02401 MONOFASICO 1.5HP EJE 24
02402 MONOFASICO 2HP EJE 24
02403 MONOFASICO 3HP EJE 28
02404 MONOFASICO 4HP EJE 28
02435 TRIFASICO 1.5HP (230-400v)
02436 TRIFASICO 2HP (230-400v)
02437 TRIFASICO 3HP (230-400v)
02438 TRIFASICO 4HP (230-400v)
02439 TRIFASICO 5.5HP (230-400v) EJE 28
02440 TRIFASICO 7.5HP (400-690v) EJE 38
02444 TRIFASICO 10HP (400-690v) EJE 38

02441 CONDENSADOR MOTOR 2HP 45UF
02442 CONDENSADOR MOTOR 3HP 70UF
02443 CONDENSADOR MOTOR 4HP 80UF

MOTOR BOMBA DE LECHE / MOTEUR POMPE À LAIT / ENGINE MILK PUMP

ref. 2446
2447

02446 ADAPT. MANOVAC 3/4 HP MONOFASICO
02447 ADAPT. MANOVAC 3/4 HP TRIFASICO

ref. 2448
2449
2453

02448 ADAPT. WESTFALIA 3/4 HP MONOFASICO
02449 ADAPT. WESTFALIA 3/4 HP TRIFASICO
02453 ADAPT. WESTFALIA 1,5 HP TRIFASICO

ref. 2450
2451
2452

02450 ADAPT. ALFA-GASCOIGNE 3/4 HP MONOFASICO
02451 ADAPT. ALFA-GASCOIGNE 3/4 HP TRIFASICO
02452 ADAPT. ALFA-GASCOIGNE 1 HP TRIFASICO

ref. 2445

02445 MOTOR GASOLINA 3,5 HP.
MOTEUR UNE ESSENCE 3,5 HP.
PETROL ENGINES 3,5 HP.

POLEA ALUMINIO / POULIE ALUINIUM / ALUMINIUM PULLEY

REF.	CANAL CONDUIT ROW	MEDIDA EXTERIOR ACTION EXTÉRIEURE EXTERNAL ACTION	EJE AXE AXLE
02470	**1**	**80**	**19**
02471	1	90	19
02472	1	100	19
02473	1	110	19
02474	1	120	19
02475	1	130	19
02476	1	140	19
02477	1	150	19
02478	**1**	**80**	**24**
02479	1	90	24
02480	1	100	24
02481	1	110	24
02482	1	120	24
02483	1	130	24
02484	1	140	24
02485	1	150	24
02486	**1**	**80**	**28**
02487	1	90	28
02488	1	100	28
02489	1	110	28
02490	1	120	28
02491	1	130	28
02492	1	140	28
02493	1	150	28
02494	**2**	**80**	**19**

REF.	CANAL CONDUIT ROW	MEDIDA EXTERIOR ACTION EXTÉRIEURE EXTERNAL ACTION	EJE AXE AXLE
02495	**2**	**90**	**19**
02496	2	100	19
02497	2	110	19
02498	2	120	19
02499	2	130	19
02500	2	140	19
02501	2	150	19
02502	**2**	**80**	**24**
02503	2	90	24
02504	2	100	24
02505	2	110	24
02506	2	120	24
02507	2	130	24
02508	2	140	24
02509	2	150	24
02570	2	160	24
02510	**2**	**80**	**28**
02511	2	90	28
02512	2	100	28
02513	2	110	28
02514	2	120	28
02515	2	130	28
02516	2	140	28
02517	2	150	28
02518	2	160	28

POLEA SPA-SPB / POULIE SPA-SPB / SPA-SPB PULLEY

REF.	CANAL CONDUIT ROW	MEDIDA EXTERIOR ACTION EXTÉRIEURE EXTERNAL ACTION	MOD. SPA
02530	**1**	**80**	**1210**
02531	1	90	1210
02532	**1**	**100**	**1610**
02533	1	112	1610
02534	1	118	1610
02535	1	125	1610
02536	1	132	1610
02537	1	140	1610
02538	1	150	1610
02539	1	160	1610
02540	1	170	1610
02541	**2**	**80**	**1210**
02542	**2**	**90**	**1610**
02543	2	100	1610
02544	2	112	1610
02545	2	118	1610
02546	2	125	1610
02547	**2**	**132**	**2012**
02548	2	140	2012
02549	2	150	2012
02550	2	160	2012
02551	2	170	2012

REF.	CANAL CONDUIT ROW	MEDIDA EXTERIOR ACTION EXTÉRIEURE EXTERNAL ACTION	MOD. SPB
02555	**2**	**106**	**1610**
02556	2	112	1610
02557	2	118	1610
02558	**2**	**125**	**2012**
02559	2	132	2012
02560	2	140	2012
02561	2	150	2012
02562	2	160	2012
02563	2	170	2012

TAPER

REF.	EJE AXE AXLE	MOD.
02520	**19**	**1610**
02521	24	1610
02522	28	1610
02523	38	1610
02524	**19**	**2012**
02525	24	2012
02526	28	2012
02527	38	2012
02566	**19**	**1210**
02567	24	1210
02568	28	1210

Tel. (+34) 987 256 598 / Fax. (+34) 987 255 499
e-mail: comercial@mayfra.es - web: www.componentesmayfra.com

MAYFRA

ENGRASADOR / LUBRIFIER DE POMPES À VIDE / LUBRICANT VACCUM PUMP

ref. **02620**

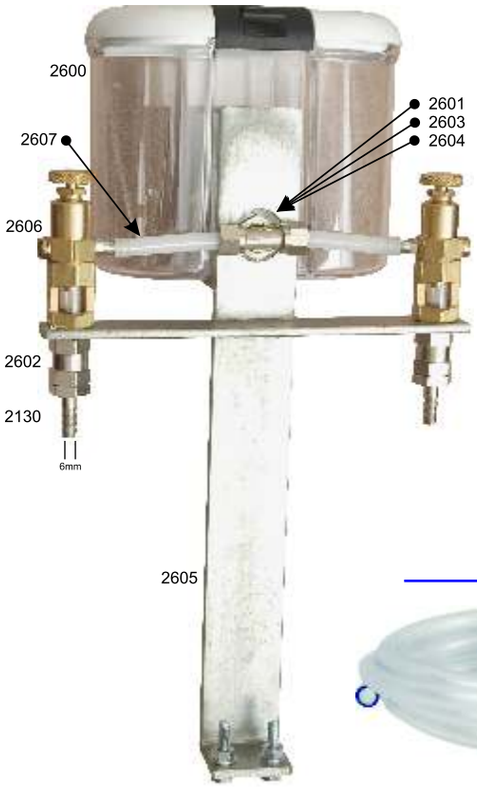

02620 LUBRICADOR 2 VIAS.
LUBRICATOR 2 FAÇONS.
TWO WAYS GREASER.

02600 VASO RECAMBIO.
VERRE GRASEUR DE RECHANGE.
GREASER NIPPLE.

02601 TUERCA LATON.
ÉCROU LAITON.
LATON NUT.

02603 “T” LATON

02604 JUNTA TORICA.
JOINT.
JUCTION.

02605 SOPORTE.
SUPPORT.
HOLDER.

02606 GRIFO.
ROBINET LAITON.
TAP.

5L
SAE 20
COLOR ROJO
ROUGE
RED

02619 ACEITE ESPECIAL BOMBAS DE VACIO.
BIDON D´HUILE ESPÉCIALE MACHINE Á TRAITE.
MILKING OIL.

TUBO ENGRASADOR.
TUYAU GRAISSEUR
TUBE ENGRASER.
2623 - Ø 4mm
2638 - Ø 5mm
2624 - Ø 6mm
2625 - Ø 8mm
2626 - Ø 10mm

4792

02642 FILTRO ENGRASE
ADAPT. WESTFALIA
7050-9902-000

02621 ENGRASADOR SIMPLE
GRAISSEUR PIMPLE UNIVERSAL.
UNIVERSAL OILER FOR VACCUM PUMP.

VALVULAS DE DRENAJE / VALVE DE DRAINAGE / DRAIN VALVE

½

02757

02755

02756

½

02753

CALDERINES Y CHASIS
RESERVOIR DE VIDE ET CHARRIOT / SELL CYLINDER HEAD

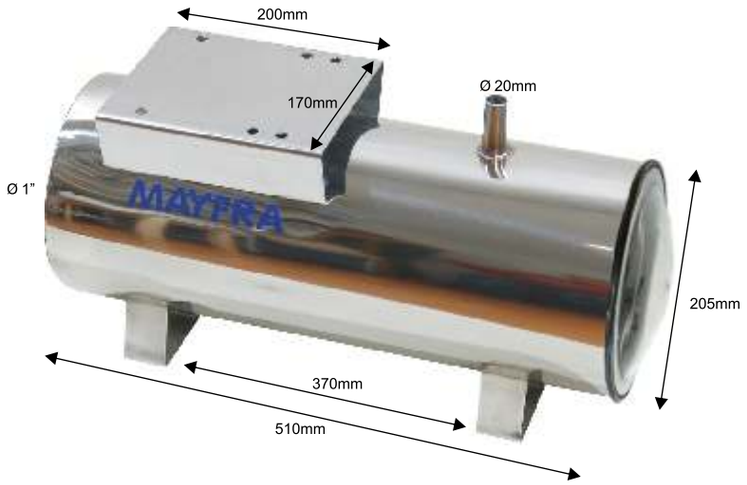

02700 CALDERIN INOX PARA BOMBA 200L.
02702 CHASIS INOX PARA BOMBA 280L. OIL.
CHASIS INOX POUR POMPE.
SELL CYLINDER HEAD INOX.

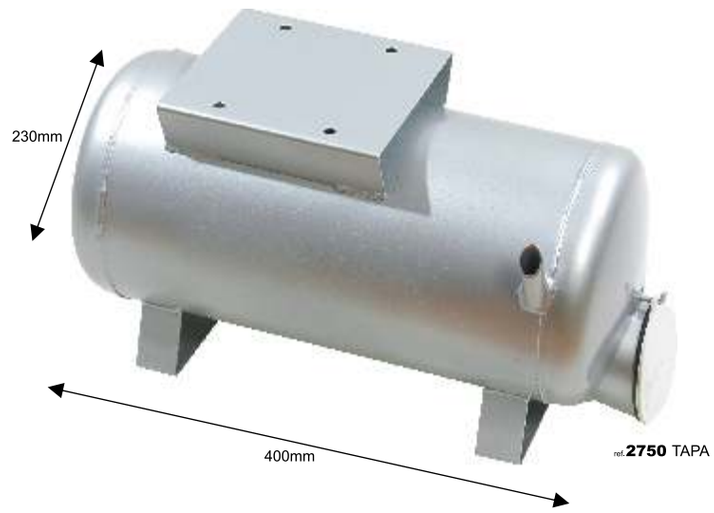

2712 CALDERIN HIERRO
CHASIS DE PLAQUET POUR POMPE.
SELL CYLINDER HEAD IRON.

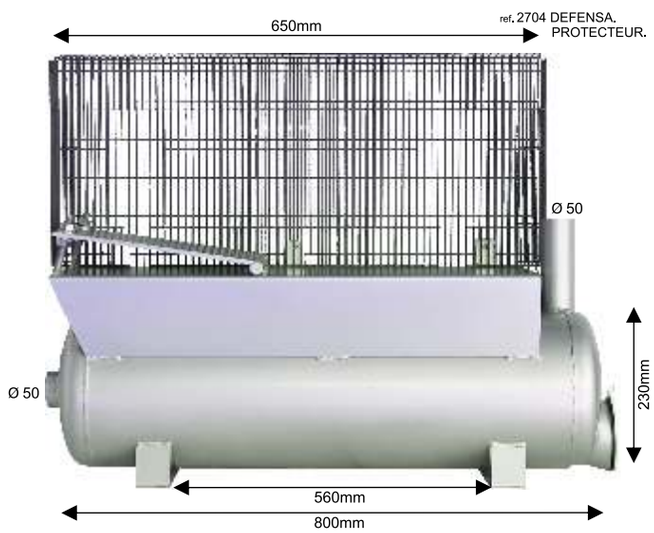

2735 CALDERIN CHAPA PARA GRUPO DE VACIO.
INCLUYE DEFENSA Y TAPA.
CHASIS IL INCLUT PROTECTEUR ET COUVERCLE)
SELL CYLINDER HEAD IRON.

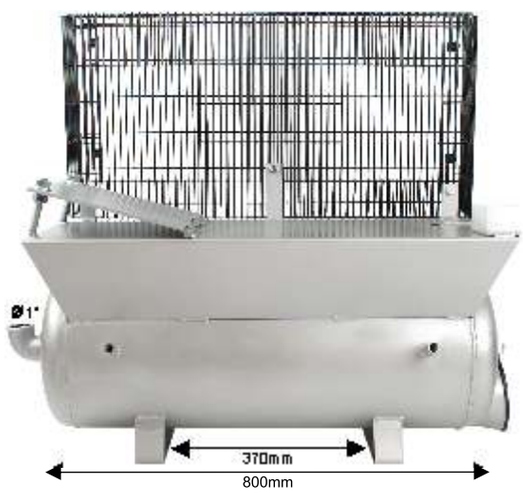

2736 CALDERIN CHAPA PARA GRUPO PORTATIL.
INCLUYE DEFENSA Y TAPA.
CHASIS D´UN FER POUR CHARIOT PORTABLE.
INCLUT PROTECTEUR ET COUVERCLE)
SELL CYLINDER HEAD IRON PORTABLE.

2730 CALDERIN PORTATIL PARA BOMBA 280 OIL.
CHASIS PORTABLE POUR POMPE 280 L.
SELL CILINDER HEAD PORTABLE 280 L.
2731 CALDERIN PORTATIL PARA BOMBA 200.

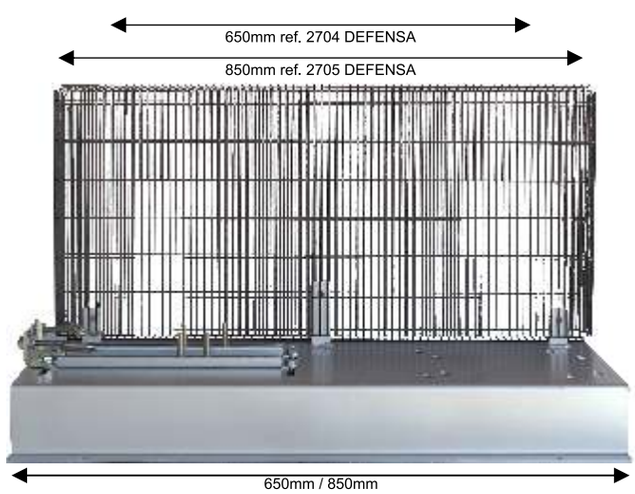

2746 BANCADA 650mm (INCLUYE PROTECTOR)
PLATE-FORME 650mm (INCLUT PROTECTEUR)
BRACKETS 650mm.
2725 BANCADA 850mm (INCLUYE PROTECTOR)

Tel. (+34) 987 256 598 / Fax. (+34) 987 255 499
e-mail: comercial@mayfra.es - web: www.componentesmayfra.com

MAYFRA

CARRO PORTATIL / CHARIOT PORTABLE / PORTABLE CAR

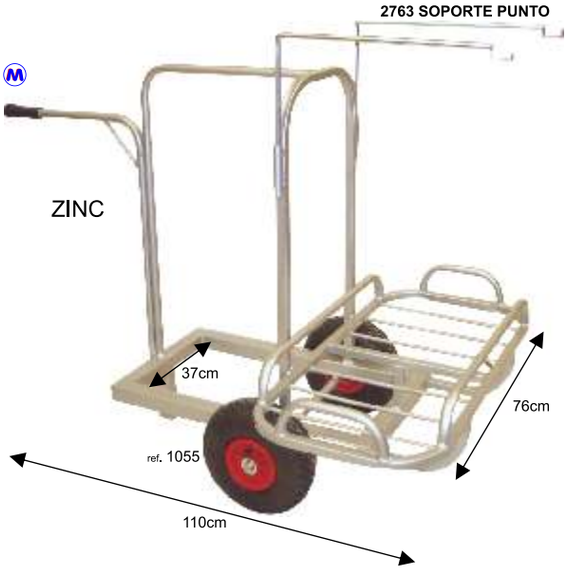

2762 CARRO PORTATIL DOBLE BASE MOD.200
CHARIOT PORTABLE GROUPE VIDE DEUX BASES
HAUTEUR: 88cm. POIDS: 16kg.

2760 CARRO PORTATIL 1 BASE TIPO CASTILLA.
CHARIOT PORTABLE 1 BASE TIPE CASTILLA.
MODEL CASTILLA PORTABLE CART.

2728 CARRO PORTATIL CUBO INOX DOBLE BASE
CHARIOT PORTABLE POUR POT INOX.
CUBE STAINLESS PORTABLE CART.

2727 CARRO PORTATIL CUBO PLASTICO DOBLE BASE
PORTABLE CART PLASTIC BUCKET.

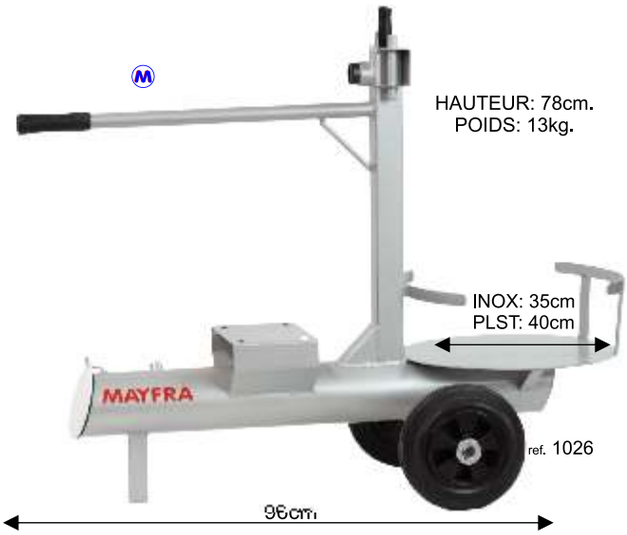

2732 CARRO PORTATIL PARA CUBO INOX.
CHARIOT PORTABLE POUR POT INOX.
CUBE STAINLESS PORTABLE CART.

2733 CARRO PORTATIL PARA CUBO PLASTICO.
PORTABLE CART PLASTIC BUCKET.

ACCESORIOS CALDERIN / ACCESOIRES CHASIS / SELL CILINDER HEAR ACCESOIRES

2750 TAPA 100

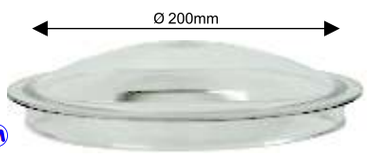

2748 TAPA TRANSPARENTE 200

2747 TAPA GOMA 150

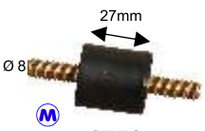

2754 SINEMBLOCK

2752 JUNTA TAPA 100

2751 JUNTA TAPA 200

2749 TAPA PLASTICO 200 CON SALIDA

CALDERIN AEREO / CHASIS AÉRIEU / VACUUM TANK

ref. **2770**

OPCIONAL
AZUL
VERDE
BLANCO

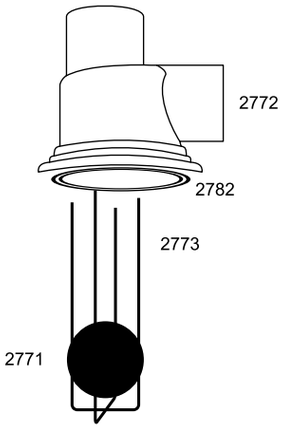

02770 CALDERIN AEREO 33L. SALIDA 90mm.
CHASIS AÉRIEU 33L. SORTIE 90mm. PLASTIQUE.
PVC VACUUM TANK 33L. PIPES 90mm.

---

ref. **2780**

OPCIONAL
AZUL
VERDE
BLANCO

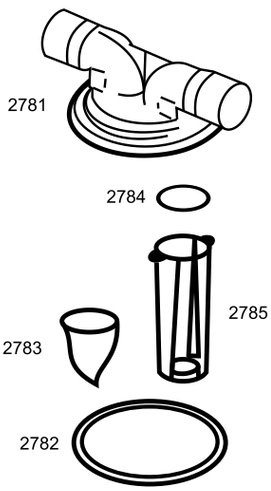

02780 CALDERIN AEREO 33L. SALIDA 63mm.
CHASIS AÉRIEU 33L. SORTIE 63mm. PLASTIQUE.
PVC VACUUM TANK 33L. PIPES 63mm.

Tel. (+34) 987 256 598 / Fax. (+34) 987 255 499
e-mail: comercial@mayfra.es - web: www.componentesmayfra.com

MAYFRA

CALDERIN AEREO / CHASIS AÉRIEU / VACUUM TANK

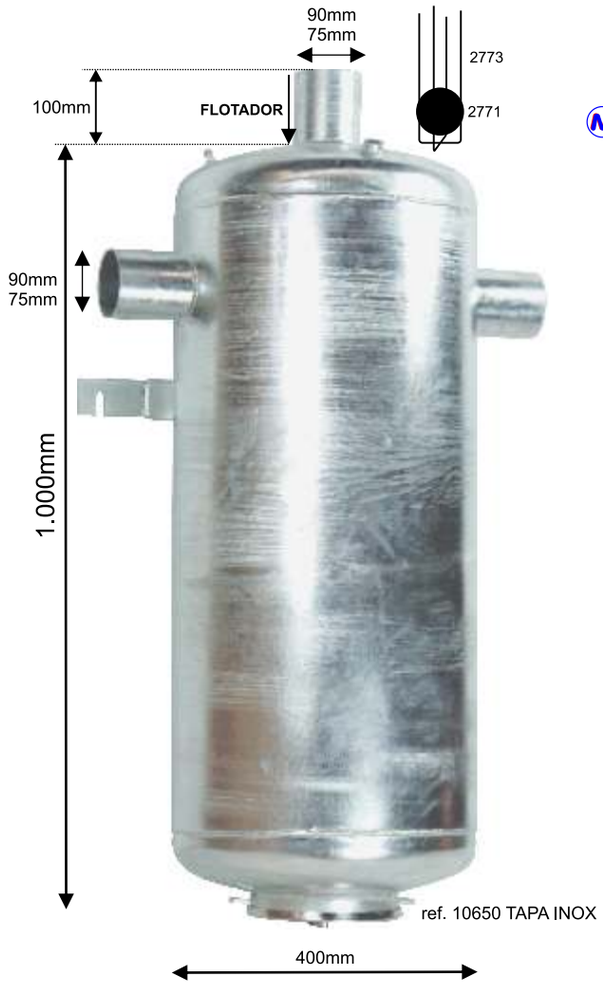

ref.**2765** 90mm

ref.**2768** 75mm

02765 CALDERIN AEREO 130L. GALVANIZADO.
SALIDA 90mm.
CHASIS AÉRIEU GALVANISÉ DE VIDE 130L. SORTIE 90mm.
VACUUM TANK 130L. PIPES 90mm.
MADE IN BLADE COVERED WITH HOT ZINC.

02768 CALDERIN AEREO 130L. GALVANIZADO.
SALIDA 75mm.
CHASIS AÉRIEU GALVANISÉ DE VIDE 130L. SORTIE 75mm.
VACUUM TANK 130L. PIPES 75mm.
MADE IN BLADE COVERED WITH HOT ZINC.

PESO APROX. 32 kg.

---

ref.**2767** 90mm

ref.**2769** 75mm

02767 CALDERIN AEREO INOX 125L.
SALIDA 90mm.
CHASIS AÉRIEU INOX DE VIDE 125L. SORTIE 90mm.
INOX VACUUM TANK 125L. PIPES 90mm.

02769 CALDERIN AEREO INOX 125L.
SALIDA 75mm.
CHASIS AÉRIEU INOX DE VIDE 125L. SORTIE 75mm.
INOX VACUUM TANK 125L. PIPES 75mm.

PESO APROX. 19 kg.

REGULADORES DE VACIO / REGULATEURS DE VIDE / VACUUM REGULATOR

ref. **2815**
ADAPT. ALFA
95927502

ref. **2806**
ADAPT. ALFA
92923580

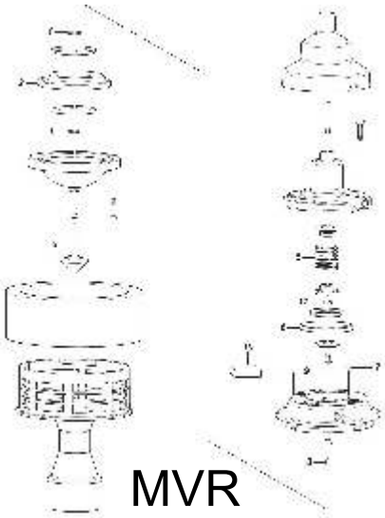

MVR

SENSOR VRS

ref. **2809**
ADAPT. ALFA
96798902

ref. **2811**
ADAPT. ALFA
96432201

ref. **2815**
ADAPT. ALFA
95927502

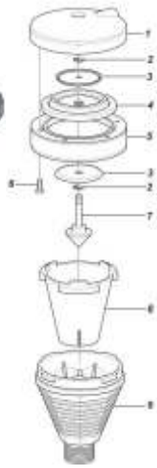

VRM 1500

ref. **2860**
FILTRO ESPONJA VACUREX
ADAPT. WESTFALIA
7049-2799-000

ref. **2858**
ESPONJA COMMANDER
ADAPT. WESTFALIA
7750-0013-853

ref. **2852**
FILTRO COMMANDER
ADAPT. WESTFALIA
7750-0213-851

ref. **2856**
CLIP COMMANDER

ref. **2850**
MEMBRANA SUP. COMMANDER
ADAPT. WESTFALIA
7750-0013-858

ref. **2854**
MEMBRANA INFERIOR. COMMANDER
ADAPT. WESTFALIA
7750-0013-853

Tel. (+34) 987 256 598 / Fax. (+34) 987 255 499
e-mail: comercial@mayfra.es - web: www.componentesmayfra.com

MAYFRA

REGULADORES DE VACIO / REGULATEURS DE VIDE / VACUUM REGULATOR

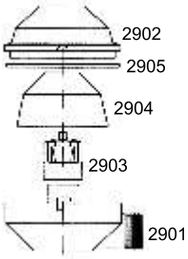

VALVULA DE VACIO AUTOMATICO
VACUUM PUMP CAPACITY 200L/M.

ref. **3000**

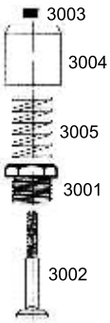

VALVULA DE VACIO REGULABLE MUELLE
VACUUM PUMP CAPACITY 200L/M.

VALVULA MUELLE STABILAC 400L.
VACUUM PUMP CAPACITY 400L/M.

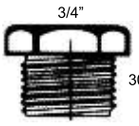

3026 REDUCCION
DE PLASTICO.

ref. **3051**
ITP

VALVULA MUELLE PLASTICO 280L.
VACUUM PUMP CAPACITY 280L/M.

ref. **3050**

VALVULA MUELLE INOX
INOX VACUUM PUMP CAPACITY 200L/M.

ref. **3100**

KPA 30-60
L/MIN 20-400

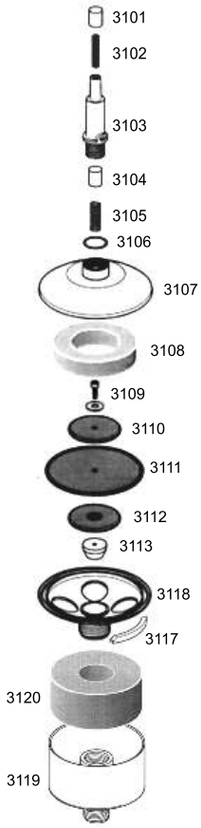

03100 MINIREGULADOR
03101 TAPON
03102 TORNILLO REGULADOR
03103 GUIA REGULACION
03104 SOPORTE DEL MUELLE
03105 MUELLE
03106 JUNTA TORICA
03107 CUERPO SUPERIOR
03108 ESPONJA GRANDE
03109 TORNILLO DEL AIRE
03110 SOPORTE SUPERIOR
03111 MEMBRANA GRANDE
03112 SOPORTE INFERIOR
03113 CONO REGULADOR
03115 ARO DE SUJECCION
03116 GRAPA ARO SUJECCION
03117 TOPE GIRO
03118 PARTE INFERIOR
03119 SOPORTE PREFILTRO
03120 ESPONJA PREFILTRO

REGULADORES DE VACIO / REGULATEURS DE VIDE / VACUUM REGULATOR

03262 TAPON
03263 TORNILLO REGULADOR
03264 GUIA DE REGULACION
03265 TUBO VACIO INOX
03266 TUBO DE PLASTICO
03267 CONEXION A VACIO
03268 SOPORTE DEL MUELLE
03269 MUELLE
03270 JUNTA TORICA
03271 CUERPO SUPERIOR PEQUEÑO
03272 SOPORTE MEMBRANA
03273 MEMBRANA PEQUEÑA
03274 CHAPILLA
03275 CUERPO INFERIOR
03276 ARANDELA DE PLASTICO
03277 TORNILLO
03278 ESPONJA PEQUEÑA
03279 TORNILLO
03280 CUERPO SUPERIOR
03281 ESPONJA GRANDE
03282 TORNILLO DEL AIRE
03283 SOPORTE SUPERIOR
03284 MEMBRANA GRANDE
03285 SOPORTE INFERIOR
03286 CONO REGULADOR
03287 CUERPO INFERIOR
03288 ARO DE SUJECCION
03289 GRAPA ARO DE SUJECCION
03290 TOPE GIRO
03291 SOPORTE PREFILTRO
03292 ESPONJA PREFILTRO
03293 CHAPILLA SUPERIOR
03294 CUERPO INFERIOR
03295 ARANDELA PLASTICO
03296 TORNILLO
03297 ESPOJA PEQUEÑA
03298 JUNTA TORICA

ref. **3261**
SERVOREGULADOR
KPA 30-60
L/MIN 50-3500

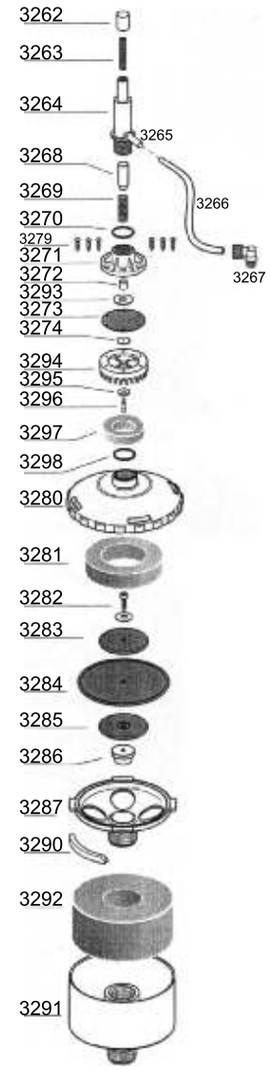

SERVOREGULADOR
4.000/6.000L/min

			MCV
5019007 1.500L/min.	**5009008** 4.000L/min.*	**5009010** 4.000L/min.	**5009001** 4.000L/min.
5019008 3.600L/min.	**5009009** 6.000L/min.	**5009011** 6.000L/min.	**5009002** 6.000L/min.

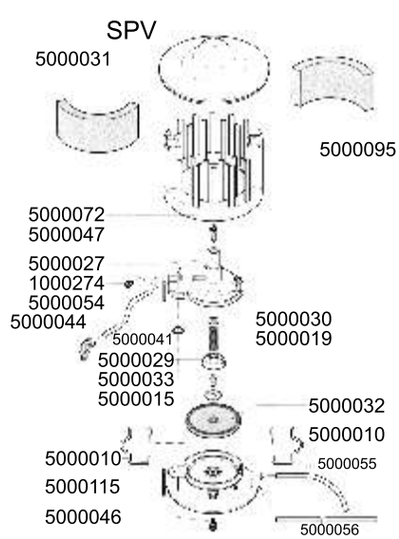

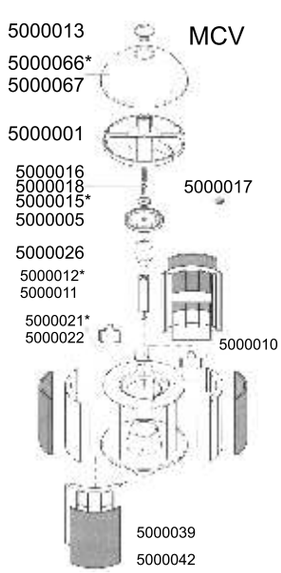

Tel. (+34) 987 256 598 / Fax. (+34) 987 255 499
e-mail: comercial@mayfra.es - web: www.componentesmayfra.com

VACUOMETROS Y LLAVES DE VACIO
VACUOMÉTRES - ROBINET DE VIDE / VACUUM TAPS

ref. **3300**

3300 DOBLE ESCALA 63mm

ref. **3301**

3301 DOBLE ESCALA 63mm GLICERINA

ref. **3302**
ref. **3303**

3302 DOBLE ESCALA 80mm
3303 DOBLE ESCALA 80mm REGULABLE

VACUÓMETRO DIGITAL
30x30mm

ref. **3305**

INTERPULS DVG 500

ref. **5109020**

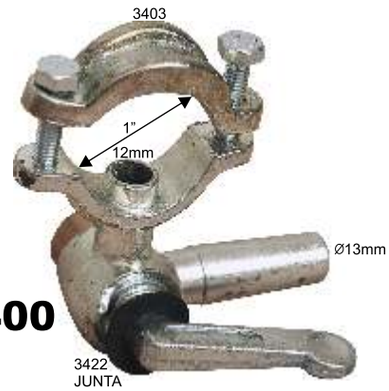

ref. **3400**

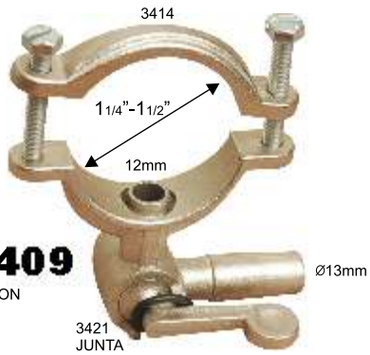

ref. **3409**
LATON

ref. **3408**

ref. **3416**

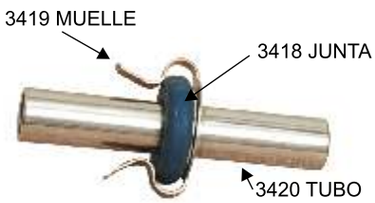

ref. **3417**

ref. **3410** 1”1/4-1”½
ref. **3411** 1”
ref. **3412** 2”

VARIADOR DE FRECUENCIA-LLAVES Y MANGUITOS DE VACIO
VARIATEUR DE FREQUENCE-CLÉS ET MANCHONS À VIDE/VACUUM SET & RUBBER

ref.**3429** 50 ø = 1"½
ref.**3430** 63 ø = 2"
ref.**3431** 75 ø = 2"½
ref.**3432** 90 ø = 3"
ref.**3433** 110 ø = 4"

LLAVE COMPUERTA PVC
ROBINET PVC
VALVE FOR VACUUM LINE

El **VARIADOR DE FRECUENCIA SVS**
regula con precisión la velocidad de las bombas de vacío, para asegurar tanto un consumo de electricidad mínimo como la máxima estabilidad de vacío.

ref.**3440** - 3Kw-4HP
ref.**3442** - 4Kw-5,5HP
ref.**3444** - 5,5Kw-7,5HP
ref.**3446** - 7,5Kw-10HP

Ventajas:
- Ahorro de energía eléctrica.
- Estabilidad de vacío.
- Reducción de ruido.
- Mayor durabilidad de la bomba.
- Fácil instalación.
- Sencillo manejo.
- Mantenimiento reducido.

3509 - 40x40 Ø
3510 - 50x50 Ø
3511 - 63x63 Ø

3513 - 75x75 Ø
3514 - 90x90 Ø
3515 - 110X110 Ø
3519 - 63x75 Ø
3518 - 75x90 Ø

3502 - 40x40 Ø
3503 - 50x50 Ø

3501 - 30x30 Ø

3500 19x19 Ø

Tel. (+34) 987 256 598 / Fax. (+34) 987 255 499
e-mail: comercial@mayfra.es - web: www.componentesmayfra.com

MAYFRA

GRUPOS DE VACIO / GROUPES DE VIDE / VACUUM SET

03604 GRUPO DE VACIO 220L. CALDERIN INOX.

GROUPE À VIDE 220L. CHASIS INOX.

VACUUM SET 220L. INOX.

03606 GRUPO DE VACIO 220L. CALDERIN HIERRO.

GROUPE À VIDE 220L. CHASIS FER.

VACUUM SET 220L. IRON.

03608 GRUPO DE VACIO 280L. OIL. CALDERIN INOX.
GROUPE À VIDE 280L. OIL. CHASIS INOX.
VACUUM SET 280L. OIL. INOX.

03611

GRUPO VACIO **350L.** LUBRICADO -II- CALDERIN (MOTOR 1,5HP)

03612

GRUPO VACIO **350L.** LUBRICADO -III- CALDERIN (MOTOR 1,5HP)

NOTA: II - MONOFASICO. III - TRIFASICO.
II - MONOPHASE. III - TRIPHASE.
II - SIGLE-PHASE. III - THREE-PHASE.

GRUPOS DE VACIO / GROUPES DE VIDE / VACUUM SET

03617 GRUPO VACIO **600L.**(BOMBA 750L.) LUBRICADO **-II-** CALDERIN(**2H.P.**) 1100R.P.M.

03618 GRUPO VACIO **600L.**(BOMBA 750L.) LUBRICADO **-III-** CALDERIN(**2H.P.**) 1100R.P.M.

03613 GRUPO VACIO **750L.** LUBRICADO **-II-** CALDERIN (MOTOR **3HP**) 1250 R.P.M.

03614 GRUPO VACIO **750L.** LUBRICADO **-III-** CALDERIN (MOTOR **3HP**) 1250 R.P.M.

03629 GRUPO VACIO **600L.(BOMBA 750L.)** LUBRICADO **-II-** BANCADA(**2H.P.**) 1100R.P.M.

03630 GRUPO VACIO **600L.(BOMBA 750L.)** LUBRICADO **-III-** BANCADA(**2H.P.**) 1100R.P.M.

03624 GRUPO VACIO **750L.** LUBRICADO **-II-** EN BANCADA (**3H.P.**) 1250 R.P.M.

03625 GRUPO VACIO **750L.** LUBRICADO **-III-** EN BANCADA (**3H.P.**) 1250 R.P.M.

03619 GRUPO VACIO **900L.** LUBRICADO **-II-** CALDERIN (**3H.P.**) 1100 R.P.M.

03620 GRUPO VACIO **900L.** LUBRICADO **-III-** CALDERIN (**3H.P.**) 1100 R.P.M.

NOTA: II - MONOFASICO. III - TRIFASICO.
II - MONOPHASE. III - TRIPHASE.
II - SIGLE-PHASE. III - THREE-PHASE.

Tel. (+34) 987 256 598 / Fax. (+34) 987 255 499
e-mail: comercial@mayfra.es - web: www.componentesmayfra.com

MAYFRA

GRUPOS DE VACIO / GROUPES DE VIDE / VACUUM SET

03641 GRUPO VACIO **900L.** LUBRICADO **-II-** BANCADA (**3H.P.**) 1100 R.P.M.

03642 GRUPO VACIO **900L.** LUBRICADO **-III-** BANCADA (**3H.P.**) 1100 R.P.M.

03616 GRUPO VACIO **1.500L.** LUBRICADO **-III-** CALDERIN (**5,5H.P.**) 1350 R.P.M.

03626 GRUPO VACIO **1.500L.** LUBRICADO **-III-** BANCADA (**5,5H.P.**) 1350 R.P.M.

03627 GRUPO VACIO **1.880L.** (BOMBA 2200L) LUBRICADO **-III-** BANCADA (**5,5H.P.**) 1150 R.P.M.

03628 GRUPO VACIO **2.300L.** LUBRICADO **-III-** BANCADA (**7.5H.P.**) 1325 R.P.M.

03631 GRUPO VACIO **3.000L.** (BOMBA 3300L) LUBRICADO **-III-** BANCADA (**7.5H.P.**) 970 R.P.M.

03632 GRUPO VACIO **3.300L.** LUBRICADO **-III-** BANCADA (**10H.P.**) 1050 R.P.M.

NOTA: II - MONOFASICO. III - TRIFASICO.
II - MONOPHASE. III - TRIPHASE.
II - SIGLE-PHASE. III - THREE-PHASE.

GRUPOS DE VACIO PORTATIL
GROUPE À VIDE PORTABLE/ PORTABLE VACUUM SET

03650
GRUPO VACIO PORTATIL 220L. MOD. 100.

MOD. R4

4000 UNIDAD ORDEÑO CUBO (COL. INOX PUL. REF:5300)
VACUNO - MOD. R4
POT TRAYEUR POUR VACHES.
COW MILK WITH INOX JAR.

---

2 PUNTOS

4001 UNIDAD CUBO OVEJAS-CABRAS SILICONA COL. INDIV. REF: 11355
POT TRAYEUR POUR BRÉBIS ET CHÉVRES EN CAOUTCHOUC. ref. 11355
SHEEP & GOATS MILKING JAR TWO UNITS. REF: 11355. PAG.96

4002 UNIDAD CUBO COL. INDIV. G-50+PEZ. S-200 REF: 11394. PAG.98
POT TRAYEUR POUR BRÉBIS ET CHÉVRES EN SILICONE ref. 11394

4003 UNIDAD CUBO OVEJAS-CABRAS SILICONA COL.PLAST. 180cc
PEZ. MONOBLOCK ref. 11372. PAG.97

4004 UNIDAD CUBO OVEJAS-CABRAS PUNTO G-50 ref.11385. PAG.97

* SE PUEDEN CONFIGURAR LAS UNIDADES DE ORDEÑO CON DIFERENTES CUBOS, PULSADORES O COLECTORES.
* VOUS POUVEZ CONFIGURER LES POTS TRAYEUR AVEC DIFERENTS POTS, PULSATEUR OÙ GRIFFES.
* YOU CAN CONFIGURE THE MILKING UNITS WITH DIFFERENT BUCKETS, PULSATORS OR CLAWS.

Tel. (+34) 987 256 598 / Fax. (+34) 987 255 499
e-mail: comercial@mayfra.es - web: www.componentesmayfra.com

MAQUINA DE VACIO PORTATIL
CHARIOT DE TRAITE TOUT TYPE / PORTABLE VACUUM SET

4200

MAQUINA PORTATIL 200L. R-4

MACHINE PORTABLE 200L. UN FAISCEAU DE TRAITE DE VACHES. R-4.

COW PORTABLE MILKING MACHINE 200L. R-4.

4206

MAQUINA PORTATIL 220L. 2 CUBOS ORDEÑO R4.

MACHINE PORTABLE 220L. DEUX FAISCEAUX DE TRAITE.

PORTABLE MILKING MACHINE 220L.

* SE PUEDEN CONFIGURAR LAS UNIDADES DE ORDEÑO CON DIFERENTES CUBOS, PULSADORES O COLECTORES.
* VOUS POUVEZ CONFIGURER LES POTS TRAYEUR AVEC DIFERENTS POTS, PULSATEUR OÙ GRIFFES.
* YOU CAN CONFIGURE THE MILKING UNITS WITH DIFFERENT BUCKETS, PULSATORS OR CLAWS.

MAQUINA DE VACIO PORTATIL
CHARIOT DE TRAITE TOUT TYPE / PORTABLE VACUUM SET

4250 MAQUINA PORTATIL 280L. OIL CALDERIN INOX 1 PTO. R-4

MACHINE PORTABLE 280L. D´HUILE. UN FAISCEAU DE TRAITE DE VACHES. R-4.

COW PORTABLE MILKING MACHINE 280L. OIL. R-4.

4262 MAQUINA PORTATIL 280L. OIL CARRO 100 1 PTO. R-4

RECOMENDADAS PARA GRANDES ALTITUDES

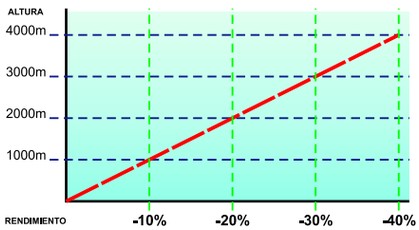

4280

MAQUINA PORTATIL 350L. 2 PUNTOS ORDEÑO.

MACHINE PORTABLE 350L. DEUX FAISCEAUX DE TRAITE.

PORTABLE MILKING MACHINE 350L.

* SE PUEDEN CONFIGURAR LAS UNIDADES DE ORDEÑO CON DIFERENTES CUBOS, PULSADORES O COLECTORES.
* VOUS POUVEZ CONFIGURER LES POTS TRAYEUR AVEC DIFERENTS POTS, PULSATEUR OÙ GRIFFES.
* YOU CAN CONFIGURE THE MILKING UNITS WITH DIFFERENT BUCKETS, PULSATORS OR CLAWS.

Tel. (+34) 987 256 598 / Fax. (+34) 987 255 499
e-mail: comercial@mayfra.es - web: www.componentesmayfra.com

MAQUINA DE VACIO PORTATIL
CHARIOT DE TRAITE TOUT TYPE / PORTABLE VACUUM SET

4212 MAQUINA PORTATIL 220L. 2 PTOS. ref.11394

MACHINE PORTABLE 220L. . 2 FAISCEAUX DE TRAITE. ref.11394

COW PORTABLE MILKING MACHINE 220L. OIL. ref.11394

4215 MAQUINA PORTATIL 220L. OIL

MOD. G-50. 2 PTOS. ref.11384

4256 MAQUINA PORTATIL **280L. OIL** CALDERIN INOX. 2 PTOS. ref.11365*

MACHINE PORTABLE 280L. D´HUILE. 2 FAISCEAUX DE TRAITE. ref.11365*

COW PORTABLE MILKING MACHINE 280L. OIL. ref.11365*

4264 MAQUINA PORTATIL **280L. OIL**

MOD. G-50. 2 PTOS. ref.11385

* SE PUEDEN CONFIGURAR LAS UNIDADES DE ORDEÑO CON DIFERENTES CUBOS, PULSADORES O COLECTORES.
* VOUS POUVEZ CONFIGURER LES POTS TRAYEUR AVEC DIFERENTS POTS, PULSATEUR OÙ GRIFFES.
* YOU CAN CONFIGURE THE MILKING UNITS WITH DIFFERENT BUCKETS, PULSATORS OR CLAWS.

MAQUINA DE VACIO PORTATIL
CHARIOT DE TRAITE TOUT TYPE / PORTABLE VACUUM SET

4285

OPCION MOTOR GASOLINA.

OPTION DE MOTEUR À ESSENCE.

GASOLINE ENGINE OPTION.

3664

GRUPO VACIO **350L.** 1,5HP. **-II-**

SIN CUBOS NI PUNTOS.

GROUPE À VIDE 350L.

SANS CUBES ET SANS FAICEAUX DE TRAITE.

PORTABLE MILKING MACHINE 350L.

4286

MAQUINA PORTATIL **350L.** 1,5HP. **-II-**

4 PUNTOS ORDEÑO ref.11392.

MACHINE PORTABLE 350L. 4 FAISCEAUX DE TRAITE.

PORTABLE MILKING MACHINE 350-L.

4288

MAQUINA PORTATIL **350L.** 1,5HP. **-II-**

4 PUNTOS ORDEÑO ref.11384.

MACHINE PORTABLE 350L. 4 FAISCEAUX DE TRAITE.

PORTABLE MILKING MACHINE 350-L.

* SE PUEDEN CONFIGURAR LAS UNIDADES DE ORDEÑO CON DIFERENTES CUBOS, PULSADORES O COLECTORES.
* VOUS POUVEZ CONFIGURER LES POTS TRAYEUR AVEC DIFERENTS POTS, PULSATEUR OÙ GRIFFES.
* YOU CAN CONFIGURE THE MILKING UNITS WITH DIFFERENT BUCKETS, PULSATORS OR CLAWS.

Tel. (+34) 987 256 598 / Fax. (+34) 987 255 499
e-mail: comercial@mayfra.es - web: www.componentesmayfra.com

SEPARADOR DE LECHE / POT SEPARATEUR DE TRAITE / QUARTER MILKER

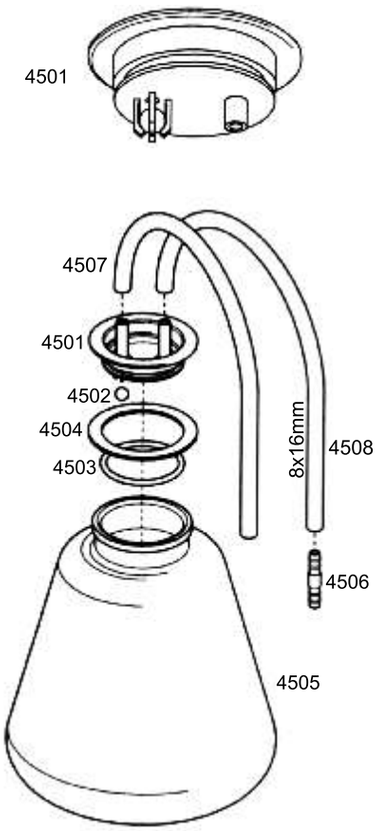

4500 SEPARADOR DE LECHE 8L.

POT SEPARATEUR DE TRAITE 8L.

QUARTER MILKER 8L.

4515 SEPARADOR DE LECHE 12L.

POT SEPARATEUR DE TRAITE 12L.

QUARTER MILKER 12L.

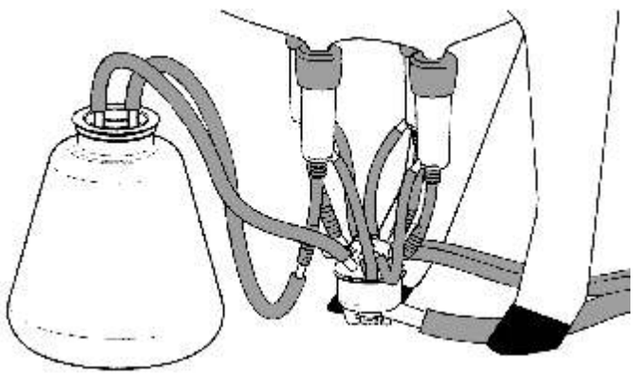

BOMBAS DE LECHE / POMPES À LAIT / MILK PUMP

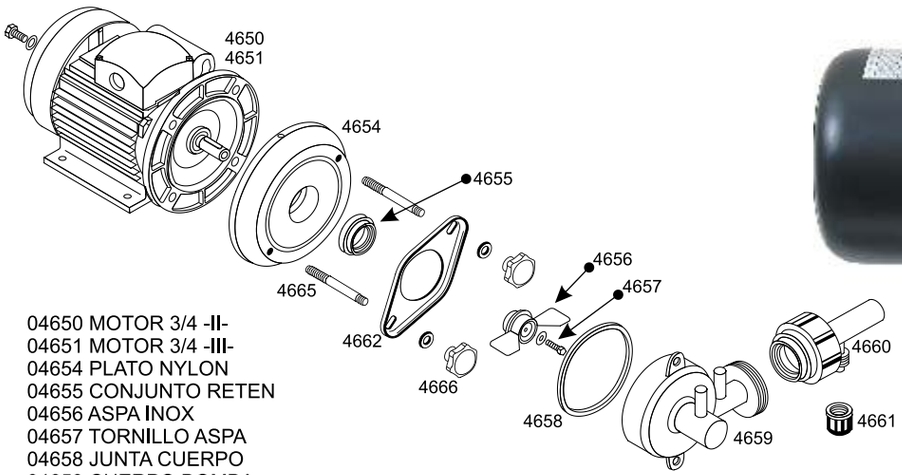

04650 MOTOR 3/4 -II-
04651 MOTOR 3/4 -III-
04654 PLATO NYLON
04655 CONJUNTO RETEN
04656 ASPA INOX
04657 TORNILLO ASPA
04658 JUNTA CUERPO
04659 CUERPO BOMBA
04660 SALIDA BOMBA
04661 VALVULA DRENAJE
04662 PLATO SUJECCION
04665 TORNILLO SUJECCION
04666 TORNILLO APRIETE

04605 BOMBA 14000L/H. MOD. MAYFRA / ORMATIC MONOFASICO
04606 BOMBA 14000L/H. MOD. MAYFRA / ORMATIC TRIFASICO

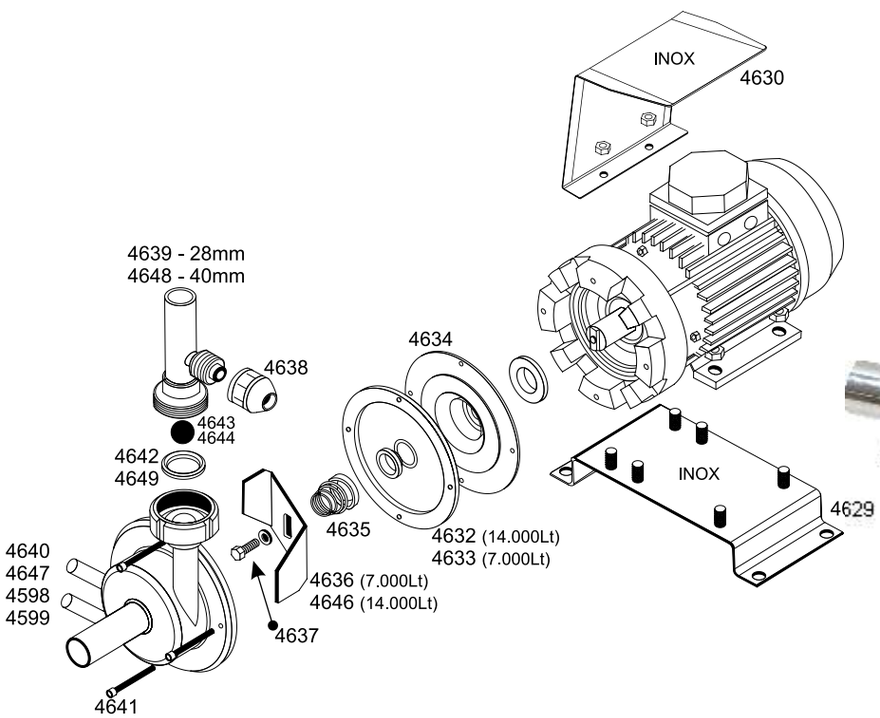

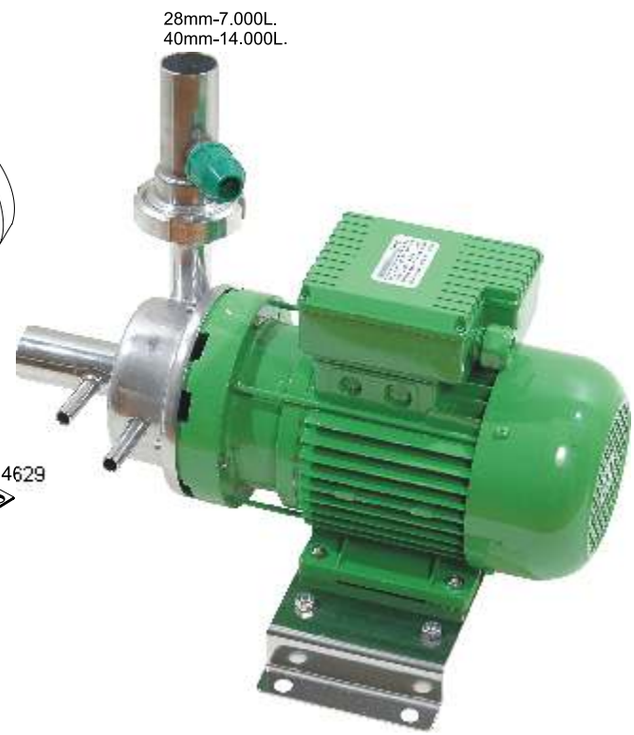

04600 BOMBA 7000L/H. 220V. 28/28mm
04601 BOMBA 7000L/H. 380V. 28/28mm
04602 BOMBA 14000L/H. 380V. 40/40mm
04603 BOMBA 14000L/H. 220V. 40/40mm
04625 MOTOR 7000L/H. II
04626 MOTOR 7000L/H. III
04627 MOTOR 14000L/H. II
04628 MOTOR 14000L/H. III
04629 BASE INOX. MOTOR.
04630 PROTECCION INOX.
04632 JUNTA BRIDA (14.000Lt)
04633 JUNTA BRIDA (7.000Lt)
04634 PLATO INOX BOMBA
04635 RETEN BOMBA COMPLETA(7000/14000L.)
04636 ASPA BOMBA 7000L.
04637 TORNILLO ASPA(7000/14000L.)
04638 DRENAJE PVC(7000/14000L.)
04639 SALIDA RECTA BOMBA 7000L.(28mm)
04640 CUERPO BOMBA 7000L. 28mm SALIDA DERECHA
04598 CUERPO BOMBA 7000L. 28mm SALIDA IZQUIERDA
04641 TORNILLO BOMBA 7000L.
04642 JUNTA SALIDA 7000L.
04643 BOLA CIERRE 20mm BOMBA 7000L.
04644 BOLA CIERRE 30mm BOMBA 14000L.
04646 ASPA BOMBA 14000L.
04647 CUERPO BOMBA 14000L. 40mm SALIDA DERECHA
04599 CUERPO BOMBA 14000L. 40mm SALIDA IZQUIERDA
04648 SALIDA BOMBA 14000L. (40mm)
04649 JUNTA SALIDA BOMBA 14000L.

Tel. (+34) 987 256 598 / Fax. (+34) 987 255 499
e-mail: comercial@mayfra.es - web: www.componentesmayfra.com

BOMBAS DE LECHE / POMPES À LAIT / MILK PUMP

BOMBA 10000L/H.0,75HP MOD. ALFA FMP55

	A	B
04678 MONOFASICO.....	30	30
04679 TRIFASICO.....	30	30
04680 MONOFASICO.....	40	40
04681 TRIFASICO.....	40	40
04682 MONOFASICO.....	50	50
04683 TRIFASICO.....	50	50

04675 BOMBA 10000L/H.0,75HP MOD. ALFA -II-

04676 BOMBA 10000L/H.0,75HP MOD. ALFA -III-

*MODELOS CON SALIDA A LA IZQUIERDA
*TAMBIEN DISPONIBLE CON SALIDA A LA DERECHA

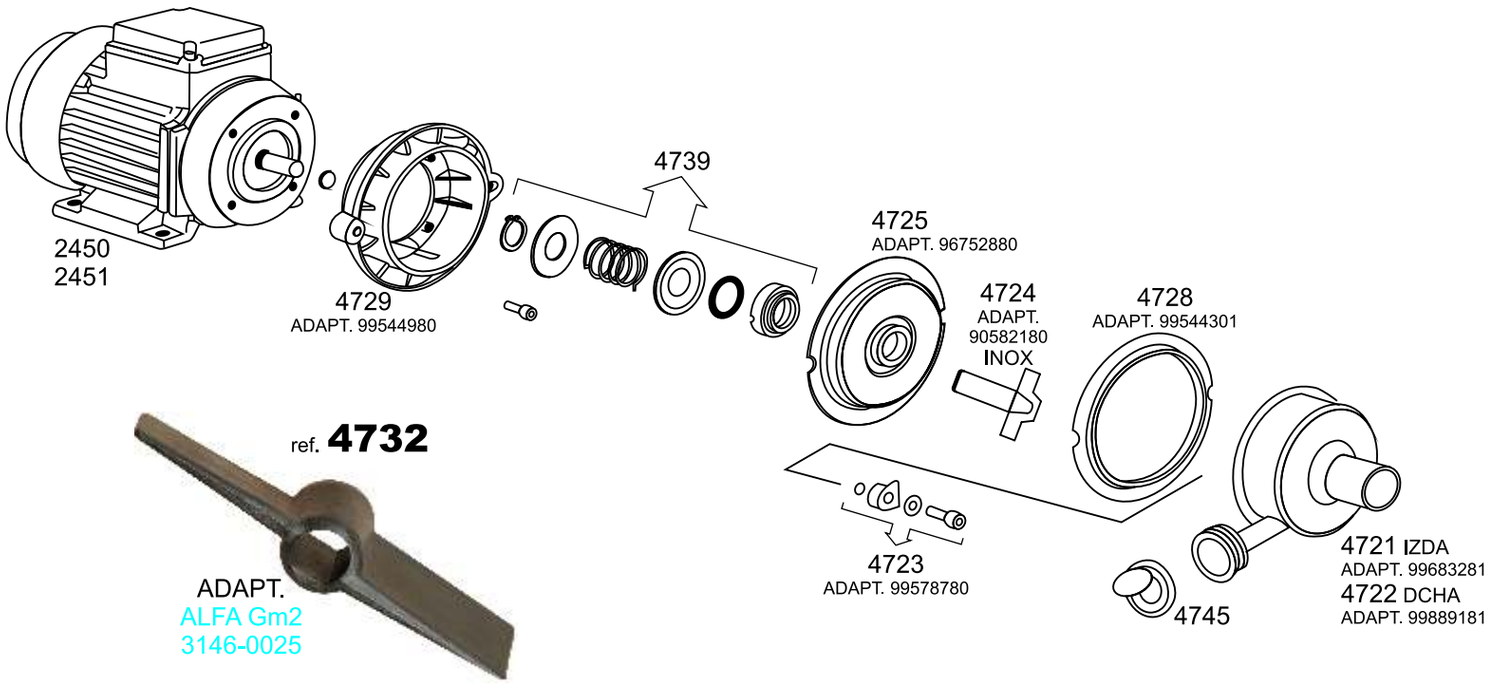

ref. **4732**

ADAPT.
ALFA Gm2
3146-0025

ref. **4737**

PALETA ADAPT.
ALFA FMP55
99544801

ref. **4739**

ADAPT. ALFA FMP55-GM2.

ref. **4745**

VALVULA ADAPT.
ALFA 98976580

NUESTROS REPUESTOS NO SON ORIGINALES PERO SON INTERCAMBIABLES. LOS NÚMEROS DE ORIGINALES Y DESCRIPCIONES UTILIZADOS EN ESTE CATÁLOGO SON PARA FINES DE REFERENCIA.
NOS PIECES DE RECHANGE NE SONT PAS DES PIECES ORIGINALES, MAIS DES ADAPTATIONS. LES NUMEROS ORIGINAUX ET DESCRIPTIONS UTILISÉS DANS CE CATALOGUE SONT POUR DE FINS DE RÉFÉRENCE.
OUR SPARE PARTS ARE NOT ORIGINAL BUT ARE INTERCHANGEABLE. ORIGINAL NUMBERS AND DESCRIPTIONS USED IN THIS CATALOGUE ARE FOR REFERENCE PURPOSES ONLY.

BOMBAS DE LECHE / POMPES À LAIT / MILK PUMP

PLMP37
ADAPTABLE DELAVAL

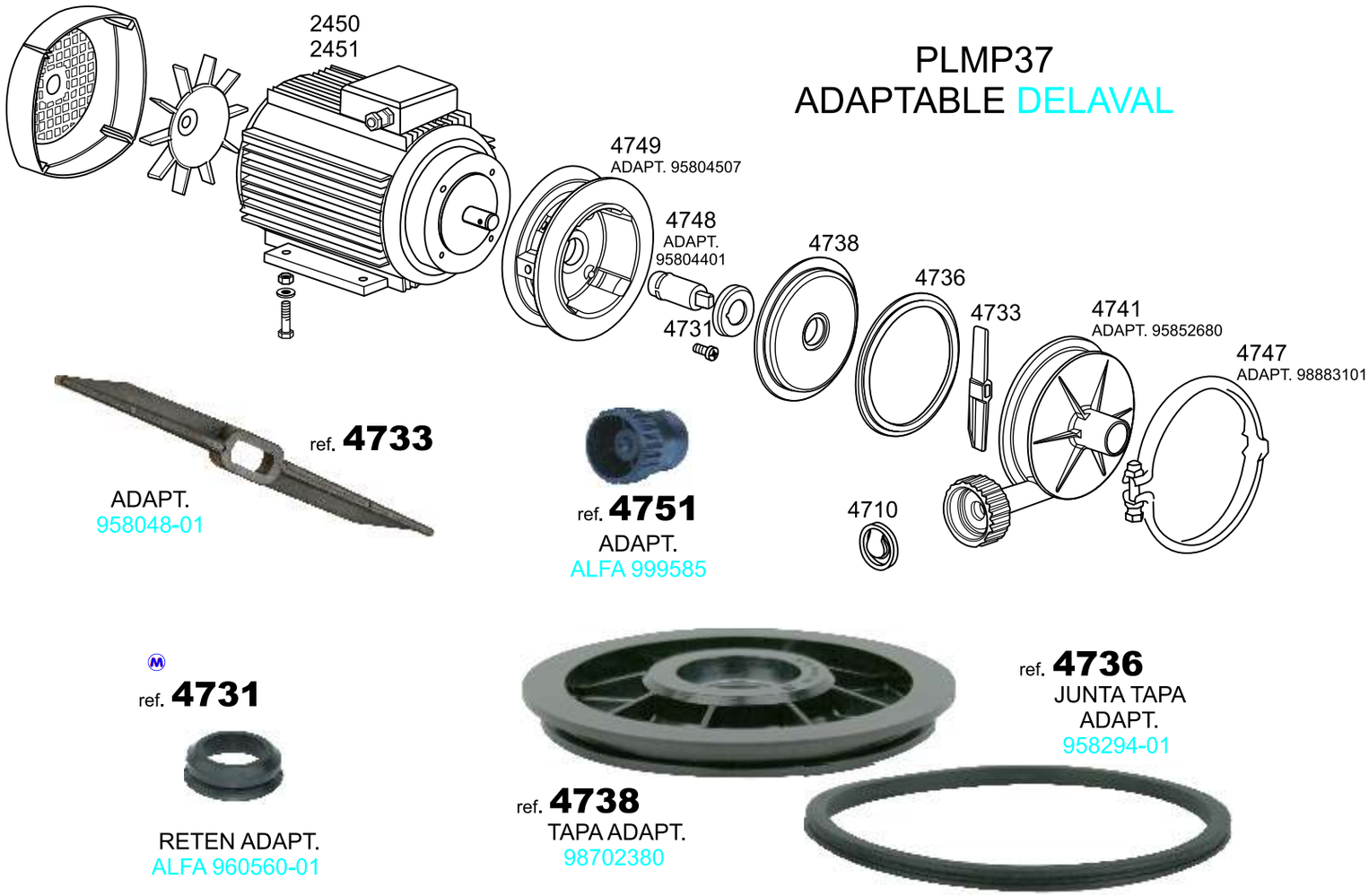

FMP110
ADAPTABLE DELAVAL

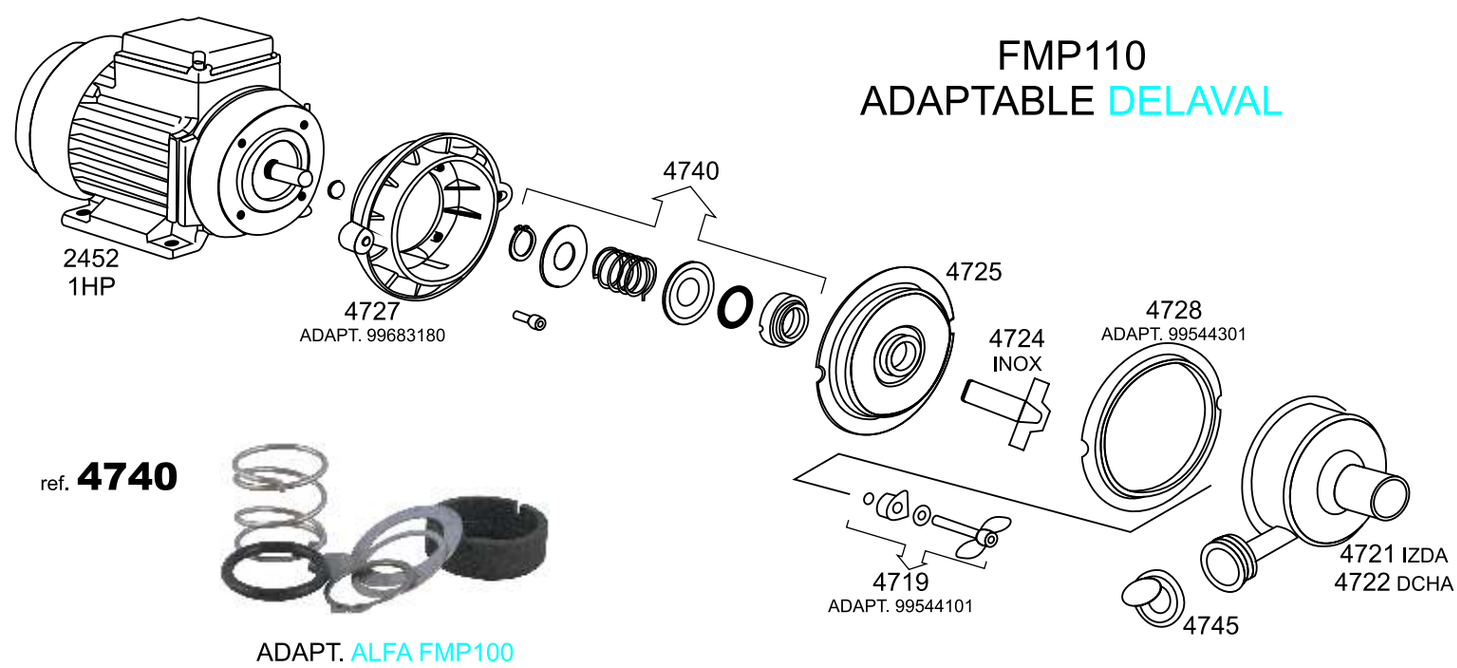

NUESTROS REPUESTOS NO SON ORIGINALES PERO SON INTERCAMBIABLES. LOS NÚMEROS DE ORIGINALES Y DESCRIPCIONES UTILIZADOS EN ESTE CATÁLOGO SON PARA FINES DE REFERENCIA.
NOS PIECES DE RECHANGE NE SONT PAS DES PIECES ORIGINALES, MAIS DES ADAPTATIONS. LES NUMEROS ORIGINAUX ET DESCRIPTIONS UTILISÉS DANS CE CATALOGUE SONT POUR DE FINS DE RÉFÉRENCE.
OUR SPARE PARTS ARE NOT ORIGINAL BUT ARE INTERCHANGEABLE. ORIGINAL NUMBERS AND DESCRIPTIONS USED IN THIS CATALOGUE ARE FOR REFERENCE PURPOSES ONLY.

Tel. (+34) 987 256 598 / Fax. (+34) 987 255 499
e-mail: comercial@mayfra.es - web: www.componentesmayfra.com

MAYFRA

BOMBAS DE LECHE / POMPES À LAIT / MILK PUMP

ADAPTABLE
WESTFALIA 0,55KW(3/4)

2448 MONOFÁSICO
2449 TRIFÁSICO

4763
ADAPT.
0007-2754-700

4764
ADAPT.
7038-2458-000

4742

4743

4762
ADAPT.
7038-2006-040

4744

ref. **4744**

BOLA ADAPT.
WESTFALIA
7038.2310.050
738.5302.050

ref. **4742**

HELICE ADAPT.
WESTFALIA
7038.2310.050

ref.**4743**

4743 SELLO WT 0,55KW
ADAPT. 004-1618-009

4746 SELLO WT 1,1KW
ADAPT. 7038-2145-030

ref.**4672**
ADAPT. PACKO

ref.**4673**
JUNTA ADAPT. PACKO 1HP

ref.**4664**
JUNTA ADAPT. PACKO 3/4HP

ref. **4667**

KIT REPARACION
BOMBA MANOVAC

RECAMBIO BOMBA DE LECHE
CLAPET DE POMPE À LAIT / MILK PUMP VALVE

ref. **4735**

Ø44

ADAPT.
ALFA FMP55-GM2 MOD. INGLES

ref. **4712**

Ø49

ADAPT.
ALFA 967164-01

ref. **4710**

Ø40

ADAPT.
ALFA 957859-01

---

ref. **4711**

Ø42

ADAPT.
ALFA 951859-01 Gm2

ref. **4734**

Ø47

ADAPT.
MAYFRA-ORMATIC

ref. **4730**

Ø40

ADAPT.
MAYFRA

---

ref. **4700**

Ø41

ADAPT.
FULWOOD 35227
GASCOIGNE

ref. **4714**

Ø51

ADAPT.
MELOTTE 381473

ref. **4720**

Ø50

ADAPT.
MANOVAC - STRANGKO

---

ref. **4713**

Ø50

ADAPT.
WESTFALIA 7047.1935.020

ref. **4717**

Ø52

ADAPT.
CONDOR ITALIANA

ref. **4716**

Ø50

ADAPT.
FACO

NUESTROS REPUESTOS NO SON ORIGINALES PERO SON INTERCAMBIABLES. LOS NÚMEROS DE ORIGINALES Y DESCRIPCIONES UTILIZADOS EN ESTE CATÁLOGO SON PARA FINES DE REFERENCIA.
NOS PIECES DE RECHANGE NE SONT PAS DES PIECES ORIGINALES, MAIS DES ADAPTATIONS. LES NUMEROS ORIGINAUX ET DESCRIPTIONS UTILISÉS DANS CE CATALOGUE SONT POUR DE FINS DE RÉFÉRENCE.
OUR SPARE PARTS ARE NOT ORIGINAL BUT ARE INTERCHANGEABLE. ORIGINAL NUMBERS AND DESCRIPTIONS USED IN THIS CATALOGUE ARE FOR REFERENCE PURPOSES ONLY.

Tel. (+34) 987 256 598 / Fax. (+34) 987 255 499
e-mail: comercial@mayfra.es - web: www.componentesmayfra.com

MAYFRA

MEMBRANAS / MEMBRANE / DIAPHRAGM

ref.**4755**
MEMBRANA TL
GASCOIGNE 385659

ref.**4769**
ADAPT. PULSADOR
NEUMATICO WESTFALIA
0004-5496-760

ref.**4770**
ADAPT.
ALFA HP879594-01

ref.**4772**
ADAPT.
ALFA HP100-102 995298-03

VALVULA 3 VIAS WESTFALIA

SILICONA

ref.**4774**

MEMBRANA DESCARGA LAVADO
ADAPT. 0004-3085-820
DIAPHRAGM WASHERS

SILICONA

ref.**4773**

JUNTA VALVULA 3 VIAS
ADAPT. 7015-2479.020

ref. **4775**

SILICONA

JUNTA KIT LAVADO WF

ref.**4776**

SILICONA

JUNTA KIT LAVADO WF
ADAPT. 7015-2479.000

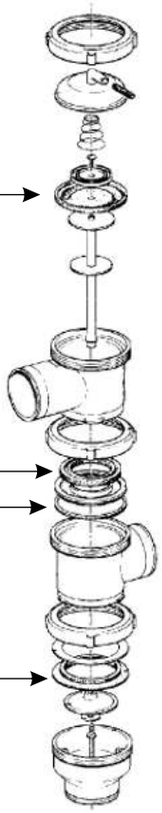

ref. **4900**

SILICONA

ADAPT.
MEDIDOR MANOVAC
AFIKIN

ref.**4752**

SILICONA

MEMBRANA SERVO-REGULADOR
ADAPT. MANOVAC

ref.**4782**

SILICONA

∅57

ADAPT.
SENSOR FLUJO MANOVAC

NUESTROS REPUESTOS NO SON ORIGINALES PERO SON INTERCAMBIABLES. LOS NÚMEROS DE ORIGINALES Y DESCRIPCIONES UTILIZADOS EN ESTE CATÁLOGO SON PARA FINES DE REFERENCIA.
NOS PIECES DE RECHANGE NE SONT PAS DES PIECES ORIGINALES, MAIS DES ADAPTATIONS. LES NUMEROS ORIGINAUX ET DESCRIPTIONS UTILISÉS DANS CE CATALOGUE SONT POUR DE FINS DE RÉFÉRENCE.
OUR SPARE PARTS ARE NOT ORIGINAL BUT ARE INTERCHANGEABLE. ORIGINAL NUMBERS AND DESCRIPTIONS USED IN THIS CATALOGUE ARE FOR REFERENCE PURPOSES ONLY.

MEMBRANAS / MEMBRANE / DIAPHRAGM

ref.**4765**
SILICONA

ADAPT.
ALFA G 50 989917-01

ref. **4768**
SILICONA

ADAPT.
WESTFALIA
TOP FLOW 7036.1702.010

SILICONA

ref.**4758**
ADAPT. ALFA 985004-01
SENSOR MILK MASTER
COLECTOR TF 100

ref.**4926**
MEMBRANA VALVULA NEUMATICA FLOWMASTER
DIAPHRAGM FOR SHUT-OFF
ADAPT. 917345-01

ref.**4800**
ADAPT. WESTFALIA
VISOFLOW

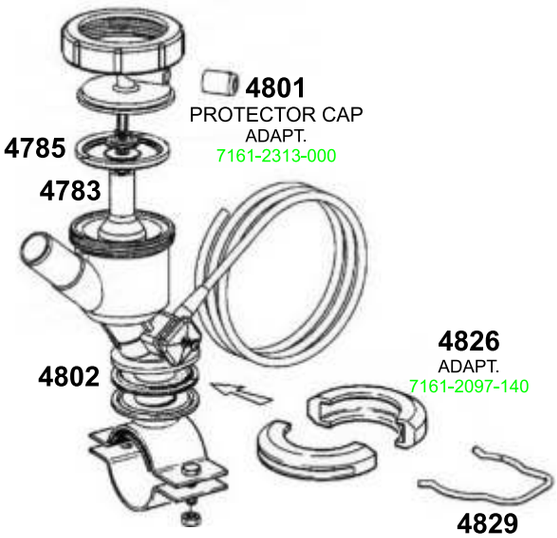

ref.**4783**
VALVULA VISOFLOW
WF 7053-1731.030

SILICONA

ref.**4785**
ADAPT. WESTFALIA
METATRON-VISOFLOW
7161.1702.050

SILICONA

ref.**4802**
ADAPT. WESTFALIA
VISOFLOW
0007-3239-890

Tel. (+34) 987 256 598 / Fax. (+34) 987 255 499
e-mail: comercial@mayfra.es - web: www.componentesmayfra.com

REPUESTO ADAPTABLE MEDIDOR DE LECHE AFIMILK

ref. **4815**
ADAPT. METATRON
7161-6210-210

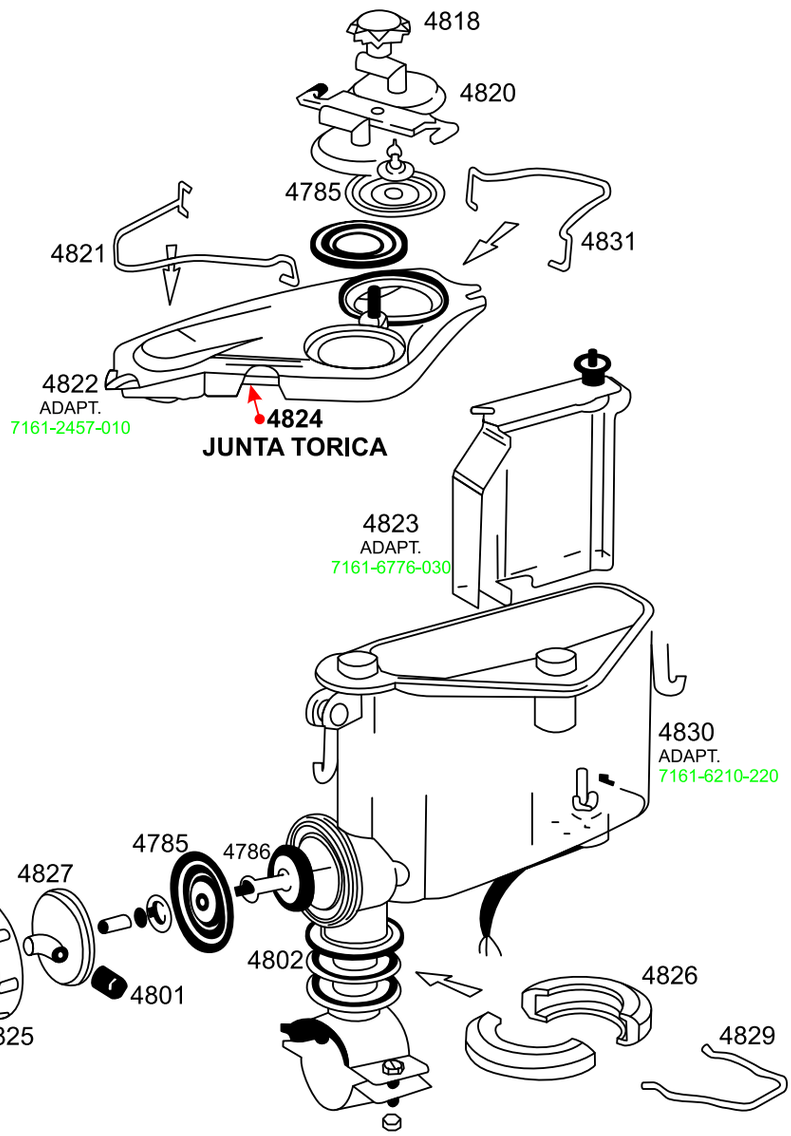

ref.**4824**
JUNTA TORICA
ADAPT.
7161-2479-060

ref.**4801**
PROTECTOR CAP
7161-2313-000

ref.**4786**
VALVULA METATRON
WF 7161-1731.080

SILICONA

ref.**4785**
ADAPT. WESTFALIA
METATRON-VISOFLOW
7161.1702.050

SILICONA

ref.**4802**
ADAPT. WESTFALIA
VISOFLOW
0007-3239-890

REPUESTO ADAPTABLE MEDIDOR METATRON

ref.**4908**

ADAPT.AFIFLOW / FULLWOOD

ref.**4906**

ADAPT.AFIFLOW / FULLWOOD

ref.**4907**

ADAPT.AFIFLOW / FULLWOOD

ref.**4901**

ADAPT.AFIFLOW / FULLWOOD

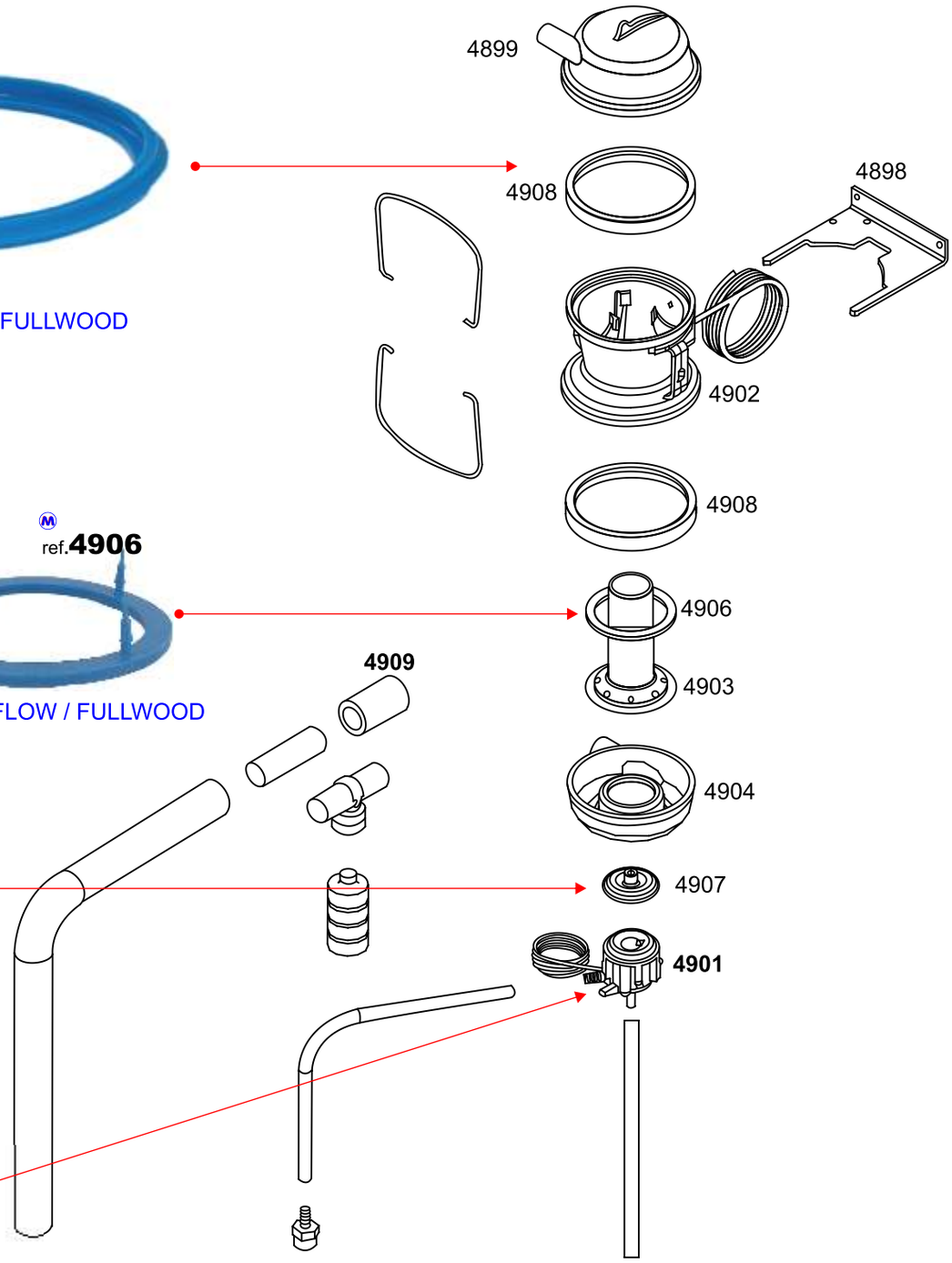

ref.**4905 KIT DE SERVICIO 133576**
4906+4907+2x4908

ADAPT.AFIFLOW / FULLWOOD

Tel. (+34) 987 256 598 / Fax. (+34) 987 255 499
e-mail: comercial@mayfra.es - web: www.componentesmayfra.com

MAYFRA

REPUESTO ADAPTABLE MEDIDOR MM15

ref.**4780**
ADAPT.
DUOVAC 965425-80

ref.**4914**
JUNTA ANILLO
FLOMASTER PRO MM15
ADAPT. ALFA 997162-01

ref.**4912**
JUNTA ANILLO
FLOMASTER PRO Mm15
ADAPT. 988879-01

ref.**4920**
TAPON FLOMASTER PRO
MM15 ADAPT.988879-01

ref.**4916**
JUNTA FLOMASTER AFIKIM
ADAPT. 987735-01

ref.**4918**
TAPON FLOMASTER PRO
MM15 ADAPT.997176-01

ref. **4781**
MUELLE MANDO MEDIDOR
ALFA
96635902

ref.**4921**
BOBINA 12V
FLOMASTER PRO Mm15
ADAPT. 99753280

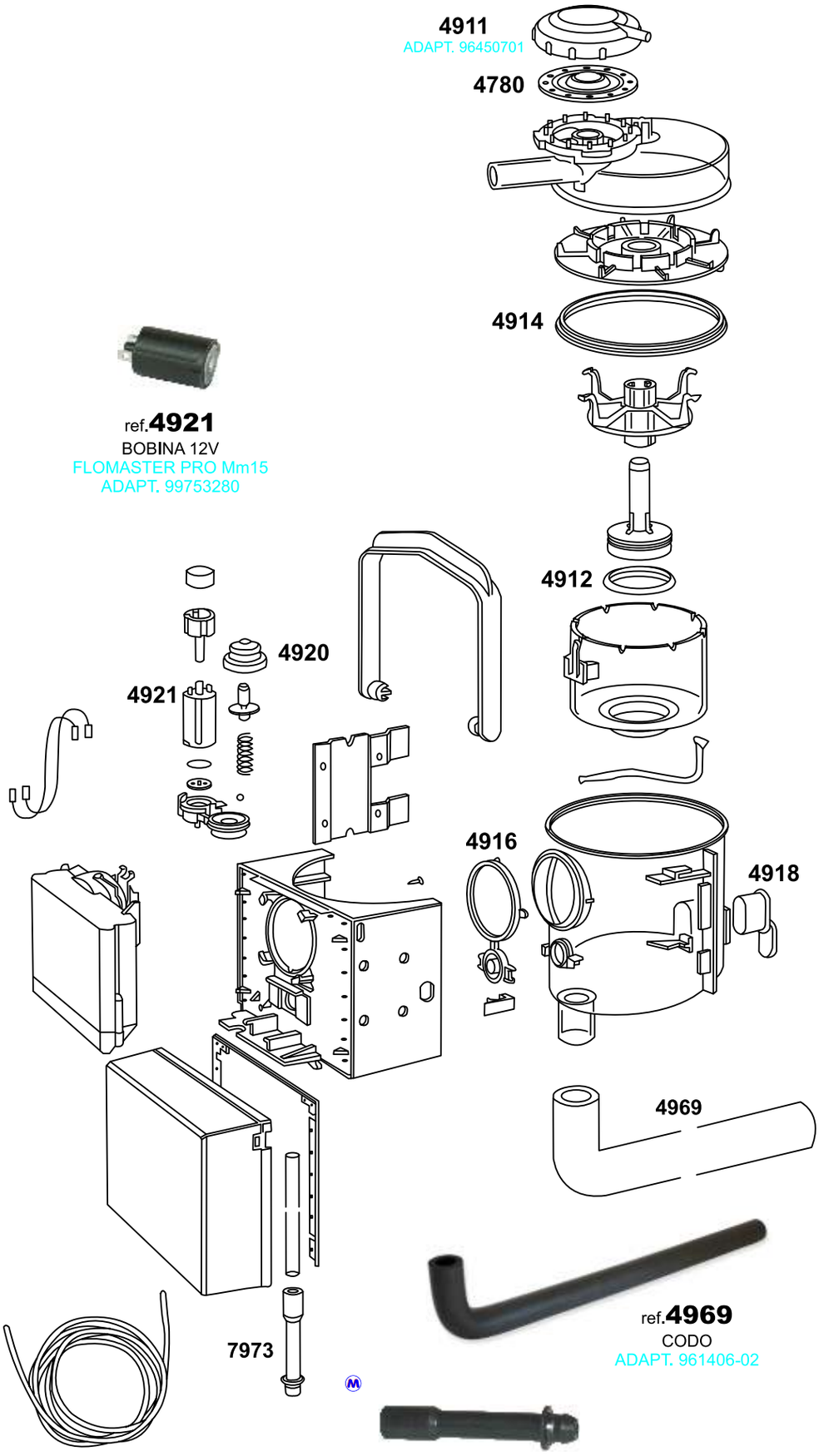

ref.**4969**
CODO
ADAPT. 961406-02

ref.**7973**
TUBO CAPTURA VACIO
ADAPT. 96837001

REPUESTO ADAPTABLE DUOVAC 300ml Y SENSOR H16

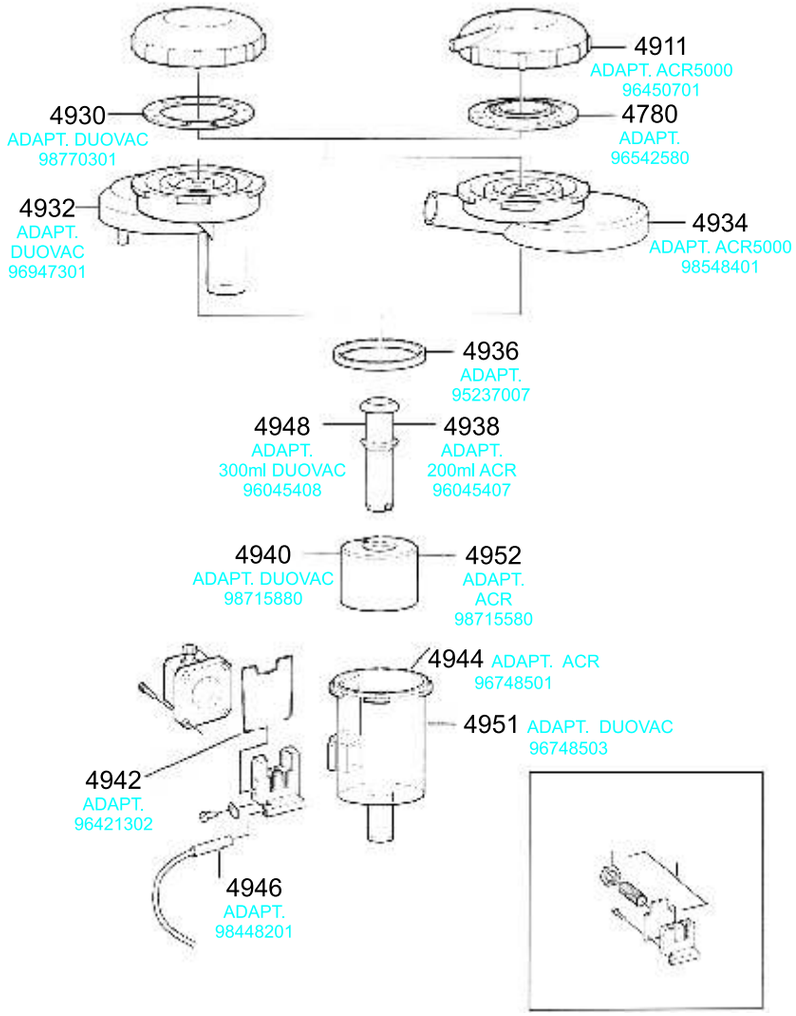

ref. **4955**
VALVULA DUOVAC
ADAPT.
92627280

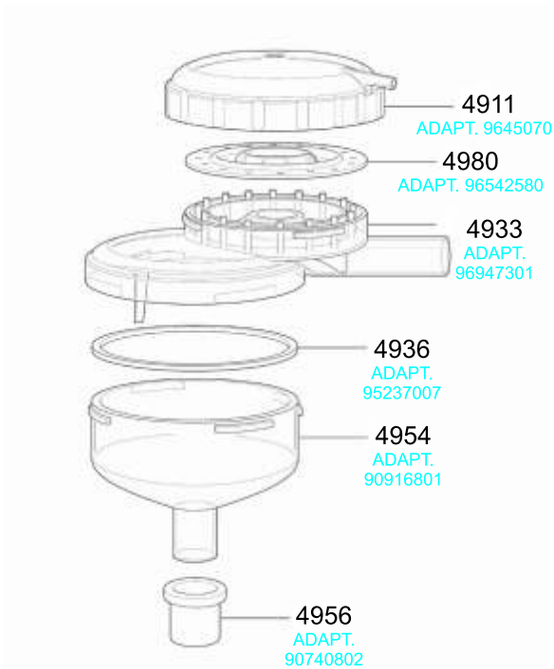

Tel. (+34) 987 256 598 / Fax. (+34) 987 255 499
e-mail: comercial@mayfra.es - web: www.componentesmayfra.com

PULSADORES ELECTRÓNICOS
PULSATEURS ÉLECTRONIQUE / ELECTRONIC PULSATORS

Pos.	Ref.	Note
001	1030152	
002	1030060	
003	1030046	12/24V
004	1030151	
005	1030016	
006	1030103	
007	1030414	
008	2800067	
009	1030135	
010	1030405	
011	1030002	
012	1030134	
013	1030334	
014	1030434	
015	1030108	
016	1030110	
017	1030109	
018	1030111	
019	1030322	
020	1030274	
021	1030272	1,5 m
022	1030269	10 m
023	1030426	
029	1030030	
302	1030256	
323	1030314	24V
324	1030315	12V
331	1030052	
334	1030104	

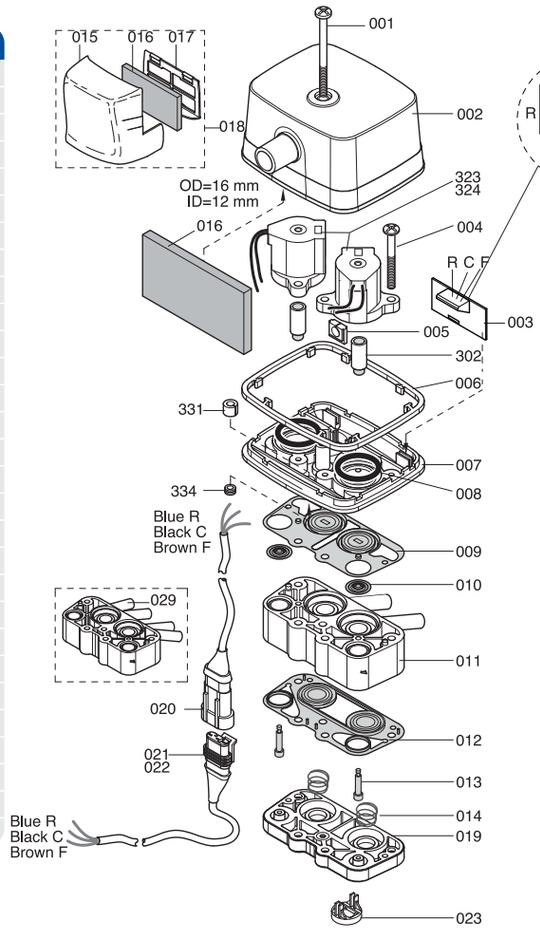

LE20 (IUC CONTROL BOX)

CORRIENTE ALTERNA O SIMULTANEA.
DIMENSIONES: 85x90x105mm
PESO: 0,40kg.

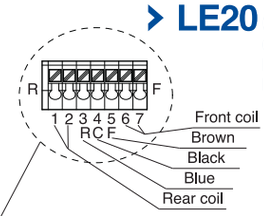

½"

Pos.	Ref.	Note
001	1030152	
004	1030151	
005	1030016	
006	1030103	
007	1030414	
008	2800067	
009	1030135	
010	1030405	
011	1030002	2 Exits
012	1030134	
013	1030334	
014	1030434	
015	1030108	
016	1030110	
017	1030109	
018	1030111	
019	1030322	
023	1030426	
024	1030435	
030	1030080	
302	1030256	
323	1030314	24V
324	1030315	12V
331	1030052	
332	1030275	
333	1030273	1.5 m
334	1030104	
027	1030268	10 m
029	1030030	4 Exits

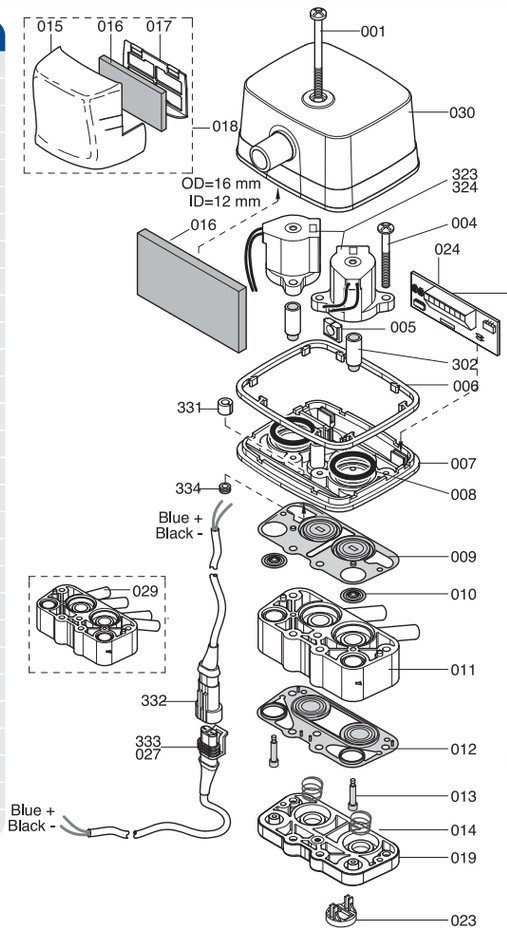

LP20 (IT POWER UNIT)

A frequenza-rate			
Rate	1	2	3
55	off	off	off
60	on	off	off
90	off	on	off
120	on	on	off
150	off	on	on
180	off	off	on

B rapporto-ratio				
Front	Rear	4	5	6
50/50	60/40	off	off	off
55/45	60/40	on	off	off
50/50	50/50	off	on	off
60/40	60/40	on	on	off
65/35	65/35	off	off	on
70/30	70/30	on	off	on

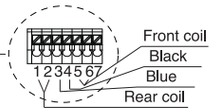

½"

PULSADORES ELECTRONICOS
PULSATEURS ÉLECTRONIQUE / ELECTRONIC PULSATORS

* RECOMENDAMOS EL MODELO NUEVO LP/LE30

LE20 Electronic Pulsators. (PARA CAJA DE PULSACION)	24 VDC	12 VDC
FILTER	1039082	1039084
	1039043	1039049
FILTER 4 EXIT	1039083	1039085
4 EXIT	1039044	1039051
	POWER CONSUPTION: 130mA BOBINA 24v.	POWER CONSUPTION: 270mA BOBINA 12v.

LP20 Individual Electronic Pulsators. (AUTONOMO)	24 VDC	12 VDC
FILTER	1039086	1039088
	1039055	1039030
FILTER 4 EXIT	1039087	1039089
4 EXIT	1039056	1039032
	POWER CONSUPTION: 130mA BOBINA 24v.	POWER CONSUPTION: 270mA BOBINA 12v.

	Ref.	Note
	1030500	LE/LP20 service kit

› IUC 24
control box

MODEL	24 VDC	12 VDC
IUC 24		1049130
IUC 32	1049133	

A cascata-phase			
Phase	1	2	3
T	on	on	on
T/2	off	on	on
T/3	on	off	on
T/4	off	off	on
T/5	on	on	off
T/6	off	on	off
T/7	on	off	off
T/8	off	off	off

B rapporto-ratio				
Front	Rear	1	2	3
50/50	60/40	on	on	on
55/45	60/40	off	on	on
50/50	50/50	on	off	on
60/40	60/40	off	off	on
65/35	65/35	on	on	off
70/30	70/30	off	on	off

C frequenza-rate			
Puls/min	1	2	3
55	on	on	on
60	off	on	on
90	on	off	on
120	off	off	on
150	on	off	off
180	on	on	off

DISPONEMOS DEL CATALOGO COMPLETO DE INTERPULS
NOUS DISPOSONS DU CATALOGUE COMPLET DE L´INTERPULS
WE HAVE THE COMPLETE CATALOG OF INTERPULS

Tel. (+34) 987 256 598 / Fax. (+34) 987 255 499
e-mail: comercial@mayfra.es - web: www.componentesmayfra.com

PULSADORES ELECTRÓNICOS
PULSATEURS ÉLECTRONIQUE / ELECTRONIC PULSATORS

>LE30 (IUC CONTROL BOX)

CORRIENTE ALTERNA O SIMULTANEA.
DIMENSIONES: 85x90x105mm
PESO: 0,40kg.

>LP30 (AUTONOMO)

CORRIENTE ALTERNA O SIMULTANEA.
DIMENSIONES: 85x90x105mm
PESO: 0,40kg.

Pos.	Ref.	Note
001	1060023	
002	1060024	LE30
003	1030046	LE PCB
004	1030151	
005	1060011	
006	1060005	
007	1060120	
008	1060102	
009	1060034	
010	1060109	2 Exits
011	1060090	
012	1060104	
013	1060133	
015	1030108	
016	1030110	
017	1030109	
018	1030111	
020	1030274	LE
021	1030272	LE 1,5 mt
024	1030476	LP PCB
058	1060110	4 Exits
068	1060031	LP30
302	1030256	
314	2800122	
323	1030314	24 V
324	1030315	12 V
332	1030275	LP
333	1030273	LP 1,5 mt

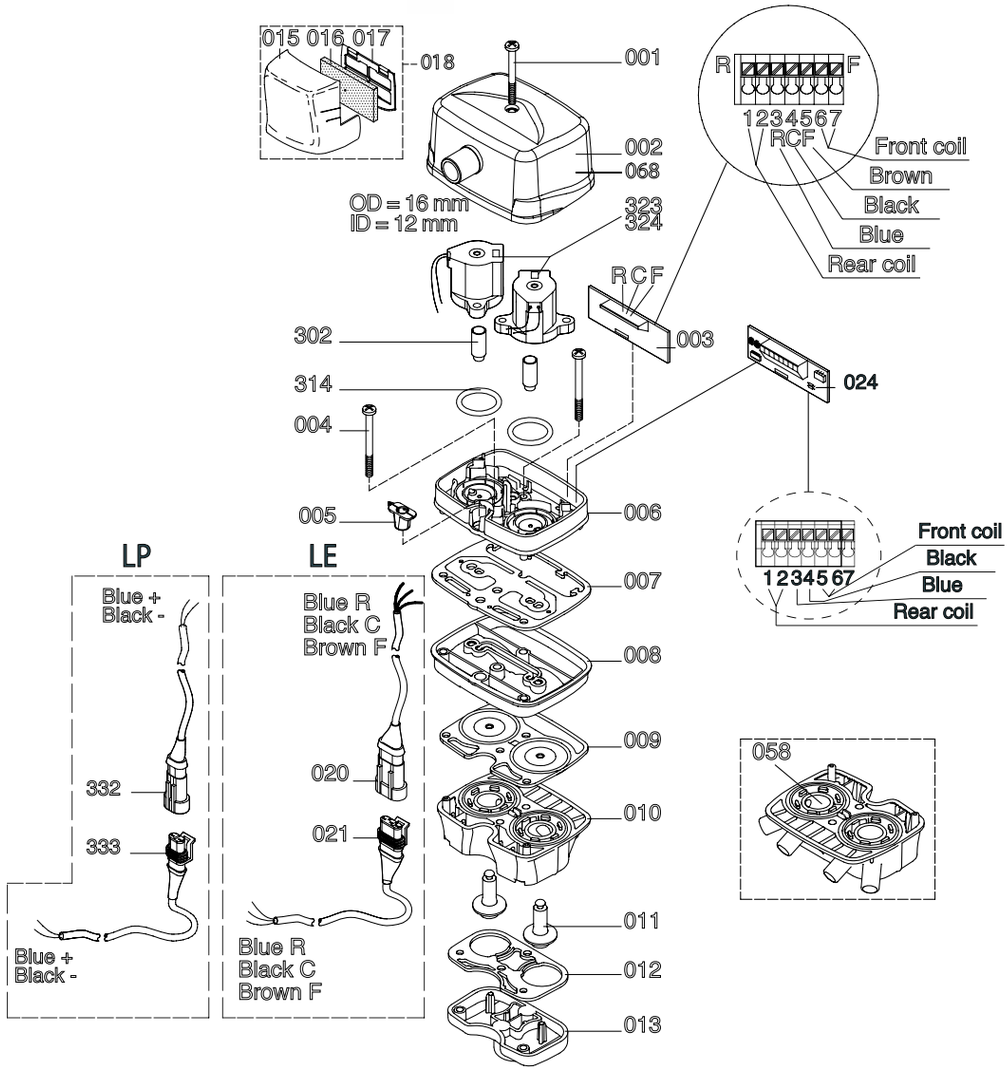

DISPONEMOS DEL CATALOGO COMPLETO DE INTERPULS
NOUS DISPOSONS DU CATALOGUE COMPLET DE L´INTERPULS
WE HAVE THE COMPLETE CATALOG OF INTERPULS

PULSADORES ELECTRONICOS
PULSATEURS ÉLECTRONIQUE / ELECTRONIC PULSATORS

LE30 Electronic Pulsators. (PARA CAJA DE PULSACION)

	24 VDC	12 VDC
FILTER	1069001	1069005
	1069002	1069006
FILTER 4 EXIT	1069003	1069007
4 EXIT	1069004	1069008
	POWER CONSUPTION: 130mA BOBINA 24v.	POWER CONSUPTION: 270mA BOBINA 12v.

LP30 Individual Electronic Pulsators. (AUTONOMO)

	24 VDC	12 VDC
FILTER	1069009	1069013
	1069010	1069014
FILTER 4 EXIT	1069011	1069015
4 EXIT	1069012	1069016
	POWER CONSUPTION: 130mA BOBINA 24v.	POWER CONSUPTION: 270mA BOBINA 12v.

	Ref.	Note
	1060115	LE/LP/CV30 service kit

A frequenza-rate

Rate	1	2	3
55	OFF	OFF	OFF
60	ON	OFF	OFF
90	OFF	ON	OFF
120	ON	ON	OFF
150	OFF	ON	ON
180	OFF	OFF	ON

B rapporto-ratio

Front	Rear	4	5	6
50/50	60/40	OFF	OFF	OFF
55/45	60/40	ON	OFF	OFF
50/50	50/50	OFF	ON	OFF
60/40	60/40	ON	ON	OFF
65/35	65/35	OFF	OFF	ON
70/30	70/30	ON	OFF	ON

Dati Tecnici

Tipo: Alternato o Simultaneo
Tensione di alimentazione: 12*/24VDC
Assorbimento: 260 mA (130 mA per bobina 24V); 540 mA (270 mA per bobina 12V)
Collegamento al vuoto: 1/2" Gas femmina
Sistema di azionamento: Servo-Diretto
Materiale del corpo: Resina termoplastica
Dimensioni: 85x90x105 mm
Peso: 0,40 Kg

*12V Articolo speciale disponibile su richiesta

Technical Data

Type: Alternate or Simultaneous
Operating Voltage: 12*/24VDC
Power Consumption: 260 mA (130 mA per bobina 24V); 540 mA (270 mA per bobina 12V)
Vacuum Connection: 1/2" Bsp female
Operating System: Servo-Direct
Body Material: Thermoplastic resin
Dimensions: 85x90x105 mm
Weight: 0,40 Kg

*12V Special item available on demand

DISPONEMOS DEL CATALOGO COMPLETO DE INTERPULS
NOUS DISPOSONS DU CATALOGUE COMPLET DE L´INTERPULS
WE HAVE THE COMPLETE CATALOG OF INTERPULS

Tel. (+34) 987 256 598 / Fax. (+34) 987 255 499
e-mail: comercial@mayfra.es - web: www.componentesmayfra.com

PULSADORES ELECTRÓNICOS
PULSATEURS ÉLECTRONIQUE / ELECTRONIC PULSATORS

ref. **5010** EP100B 12V
ADAPT. 966790-84

ref. **5012** EP100B 24V
ADAPT. 859776-80

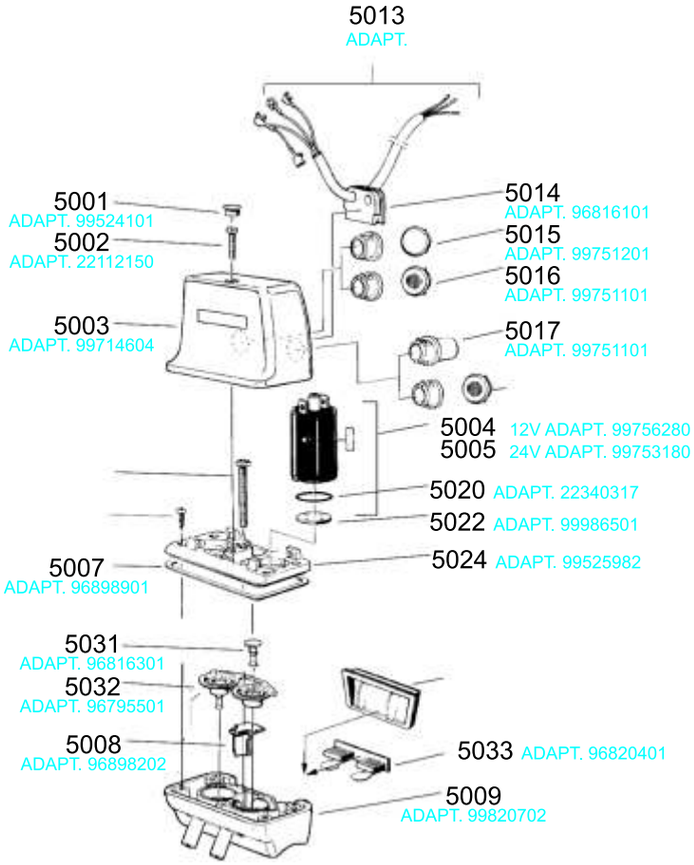

ref. **5035**

KIT CONTROL VALVULA

ref. **5030**

KIT DE RÉPARATION
ADAPT. EP100-99925380

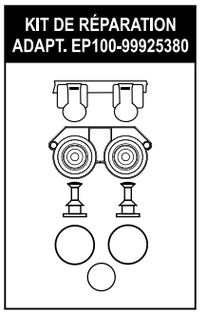

ref. **5040**

KIT DE RÉPARATION
ADAPT. WESTFALIA
7051-9904-050

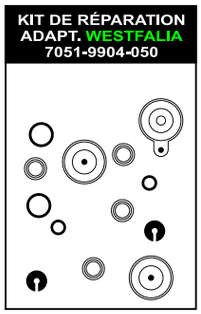

PULSADORES ELECTRONICOS
PULSATEURS ÉLECTRONIQUE / ELECTRONIC PULSATORS

RECAMBIO FATRONIC

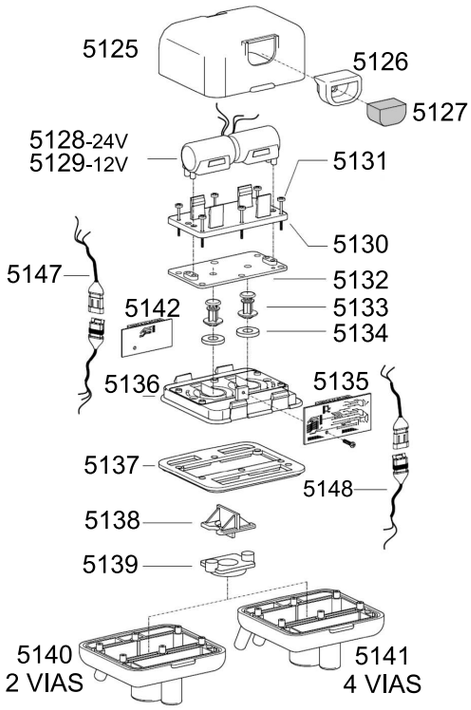

RECAMBIO WAIKATO

RAPPORT DE PULSATION	PONT Nº5	PONT Nº4
60:40		
65:35	✂	
70:30		✂
50:50	✂	✂

REF. **5100**
PULSADOR VACAS-CABRAS

VITESSE DE PULSATION	PONT Nº7	PONT Nº6
55		
60	✂	
85		✂
120	✂	✂

REF. **5103**
PULSADOR CABRAS-OVEJAS

VITESSE DE PULSATION	PONT Nº7	PONT Nº6
90		
150	✂	
120		✂
180	✂	✂

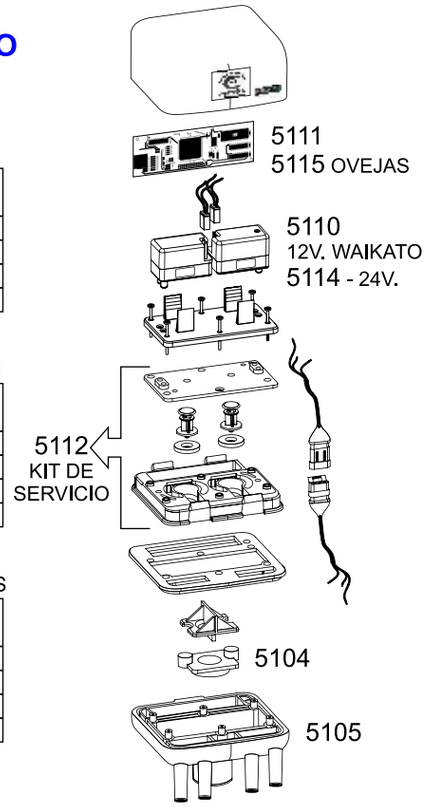

ref. **5150**

PULSADOR ELECTRONICO MANOVAC 24V.
(PARA CAJA DE PULSACION)

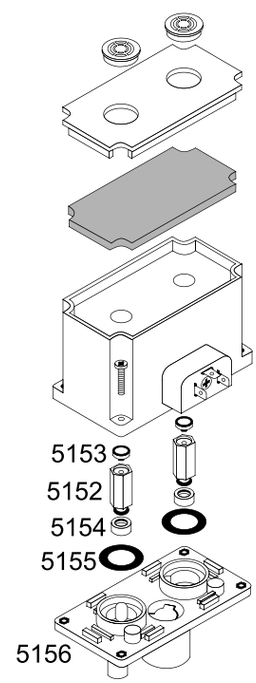

ref. **5102**

FUENTE DE ALIMENTACION 15V. 4,2A

ref.**5451** FUENTE DE ALIMENTACION 24V. 2,6A
(0-6 PULSADORES)

ref.**5450** FUENTE DE ALIMENTACION 24V. 4,5A
(+6 PULSADORES)

Tel. (+34) 987 256 598 / Fax. (+34) 987 255 499
e-mail: comercial@mayfra.es - web: www.componentesmayfra.com

MAYFRA

PULSADORES / PULSATEURS / PULSATORS

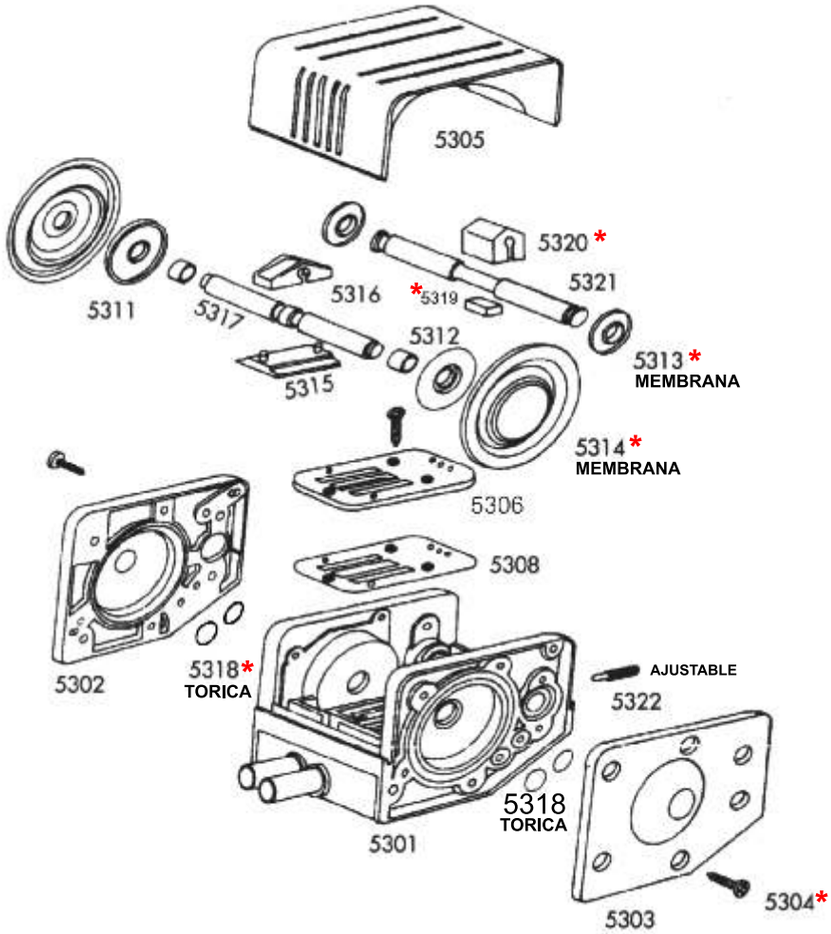

ref.**5300**

PULS POWER

DON´T LUBRICATE

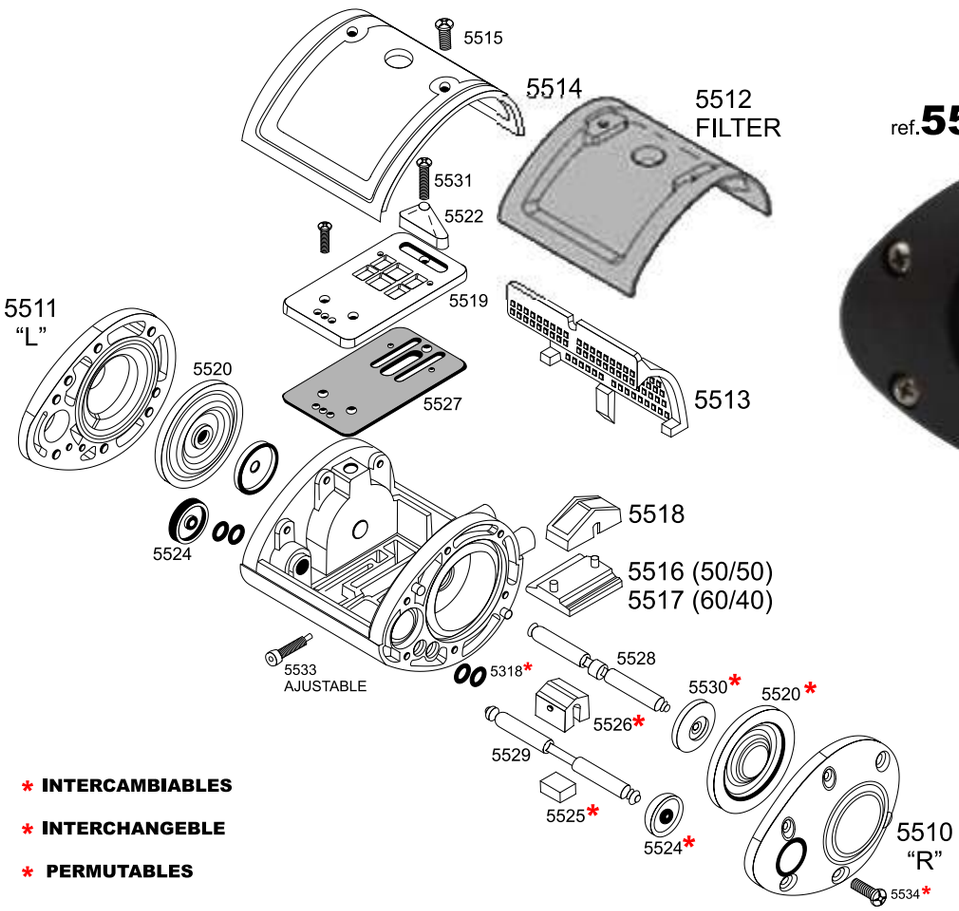

ref.**5500**

PULSADOR L-80

INTERPULS

DON´T LUBRICATE

ref.**5532** KIT SERVICE

* **INTERCAMBIABLES**

* **INTERCHANGEBLE**

* **PERMUTABLES**

PULSADORES / PULSATEURS / PULSATORS

ref. **1059029**

L02 INOX
60/40

Pos.	Ref.	Note
001	**1050011**	
002	**1050012**	60/40
003	**1050007**	
004	**1050008**	
005	**1050009**	
006	**1050003**	Left Cover
008	**1050027**	
009	**1050002**	Right Cover
011	**1050018**	
012	**1050054**	
013	**1050017**	
014	**1050016**	
015	**1050116**	
016	**1050026**	
017	**1050024**	
018	**1050025**	
019	**1050023**	
020	**1050022**	
022	**1050071**	2 Exits
023	**1050072**	4 Exits
025	**1050056**	
026	**1050015**	50/50
027	**1050014**	65/35
028	**1050013**	70/30
300	**1000023**	
325	**1000159**	
326	**1010007**	
327	**1050047**	
328	**1050114**	
329	**1050004**	

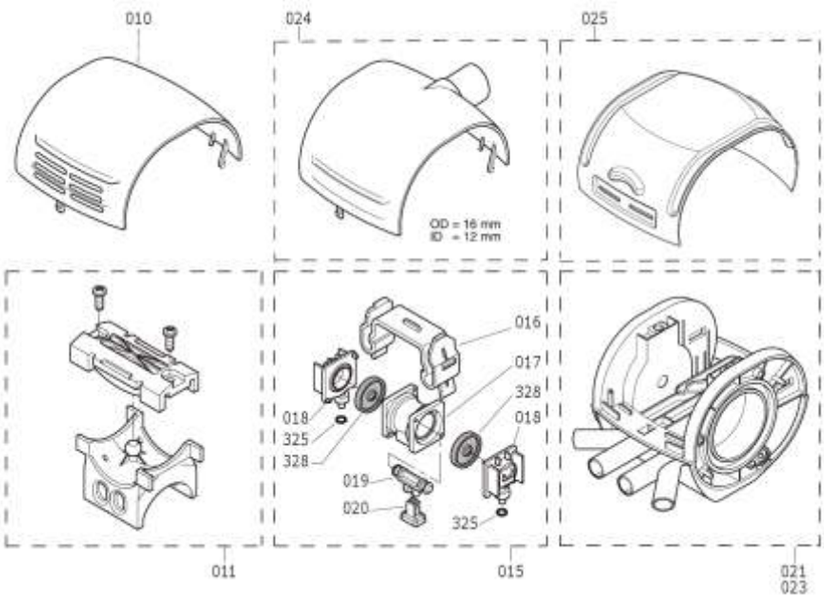

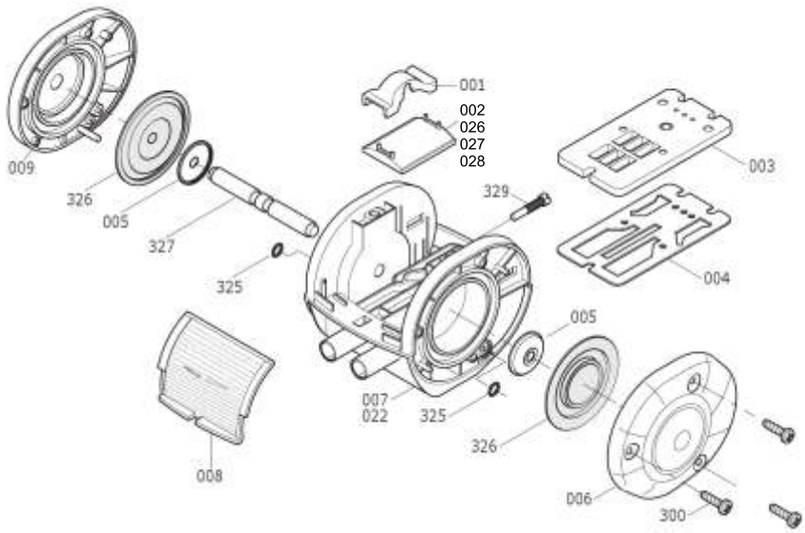

Tel. (+34) 987 256 598 / Fax. (+34) 987 255 499
e-mail: comercial@mayfra.es - web: www.componentesmayfra.com

MAYFRA

ADAPTADORES / ADAPTER / ADAPTATIONS

ref.**6000**

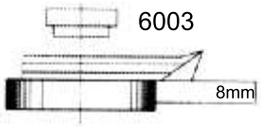

PARA TAPAS DE PLASTICO O ALUMINIO.
POUR ADAPTER EN PLASTIQUE OU ALUMINIUM COUVERCLE.
LOW ADAPTER FOR USE PLASTIC OR ALUMINIUM BUCKET LID.

ref.**6200**

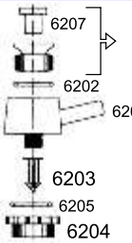

6206

6210 LATON

UNIVERSAL PARA TAPA CON TUERCA Y VALVULA.
UNIVERSAL AVEC ÉCROU ET VALVE.
UNIVERSAL WITH FIXING HANDWHEEL AND VALVE.

ref.**6215**

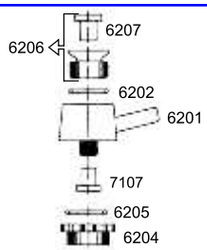

UNIVERSAL PARA TAPA CON TUERCA.
UNIVERSAL AVEC ÉCROU.
UNIVERSAL WITH FIXING HANDWHEEL.

ref.**6300**

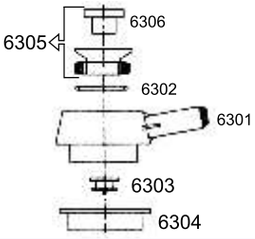

PARA TAPAS ALFA LAVAL Y MANUS.
POUR ALFA LAVAL ET MANUS.
FOR ALFA LAVAL AND MANUS.

ref.**6400**

PARA TAPAS SAC.
POUR SAC.
FOR SAC.

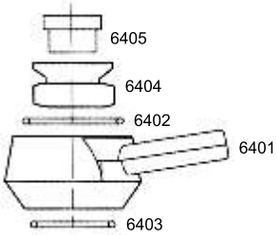

ref.**6800**
ADAPT. CONICO
HP 101-102

ref.**6850**
ADAPT.
BAYONETA ROSCA

ref.**6500**

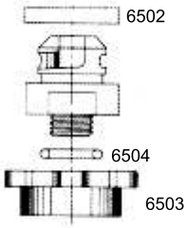

PARA PULSADOR WESTFALIA PARA TAPA.
POUR PULSATEUR WESTFALIA AVEC ÉCROU.
FOR WESTFALIA PULSATOR WITH FIXING HANDWHEEL.

ref.**6505**

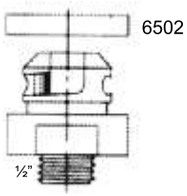

PARA PULSADOR WESTFALIA PARA SALA.
POUR PULSATEUR WESTFALIA.
FOR WESTFALIA PULSATOR.

ref.**6600**

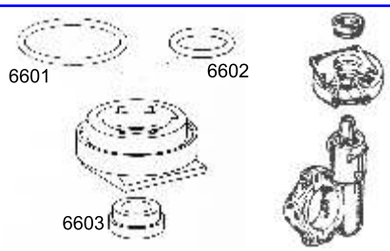

ADAPTADOR BAYONETA ALFA.
ATTACHE BAÍONNETTE ALFA.
BAYONET ADAPTER FOR USE ALFA.

ADAPTADORES / ADAPTER / ADAPTATIONS

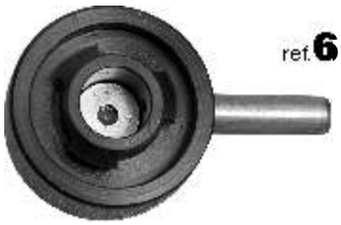

ref. **6650**

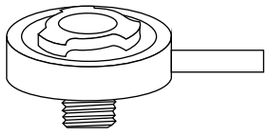

ADAPTADOR PARA PULSADOR ALFA.
TYPE MANUS-ALFA CROCHET.
ADJUSTABLE PLUG MODEL ALFA.

---

ref. **6700**

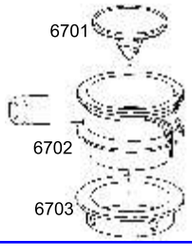

CAMARA DE VALVULA COMPLETA ADAP. ALFA.
CHAMBRE À AIR DE SOUPAPE ALFA.
VALVES SET ADAPT. ALFA-MANUS.

---

ref. **6750**

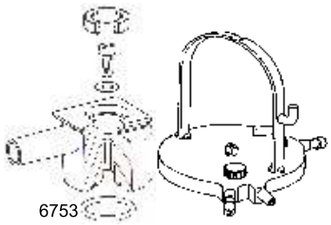

ADAPTADOR WESTFALIA TIPO NUEVO.
ATTACHE WESTFALIA TYPE NOUVEAU.
ADAPTER FOR USE ON WESTFALIA LID, NEW TYPE.

---

ref. **6760**

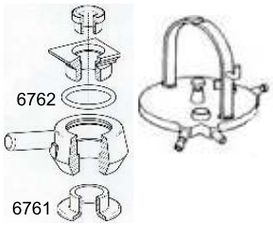

ADAPTADOR WESTFALIA TIPO VIEJO.
ATTACHE WESTFALIA TYPE VIEUX ANCIEN.
ADAPTER FOR USE ON WESTFALIA LID, OLD TYPE.

---

ref. **6770**

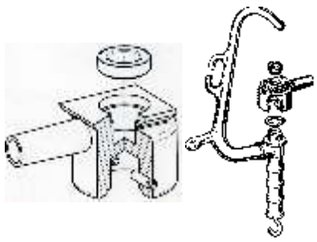

ADAPTADOR WESTFALIA TIPO BAYONETA.
ATTACHE WESTFALIA TYPE BAÎONNETTE.
BAIONET ADAPTER FOR USE ON WEST. INSTALLATIONS.

---

ref. **6772**

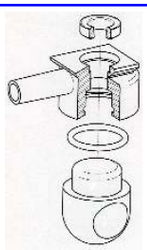

ADAPTADOR FULLWOOD REF. ORIG. 5005059
ATTACHE FULLWOOD.
ADAPTER FOR USE ON FULLWOOD.

---

ref. **6773**

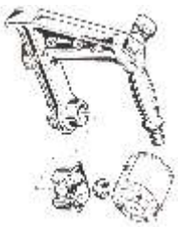

ADAPTADOR GASCOIGNE-MELOTTE.
ATTACHE GASCOIGNE-MELOTTE.
ADAPTER FOR USE ON GASCOIGNE-MELOTTE.

---

ref. **6774**

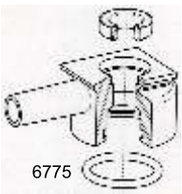

ADAPTADOR FULLWOOD.
ATTACHE FULLWOOD.
ADAPTER FOR USE ON FULLWOOD.

Tel. (+34) 987 256 598 / Fax. (+34) 987 255 499
e-mail: comercial@mayfra.es - web: www.componentesmayfra.com

MAYFRA

COLECTORES / GRIFFES / MILK CLAWS

ref. 7100

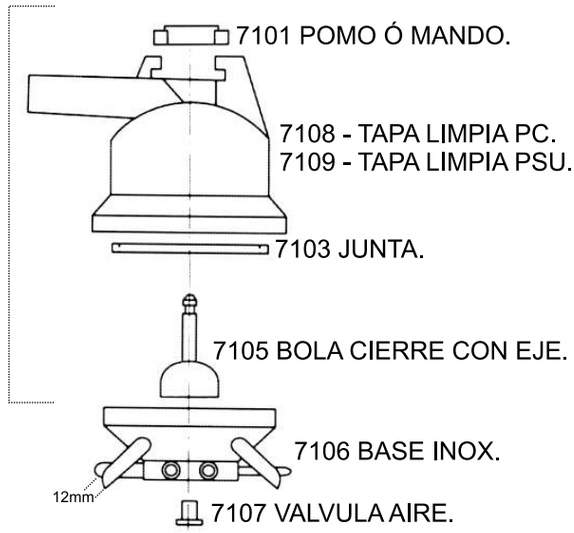

7100 COLECTOR INOX 180cc. (PESO: 70gms)
GRIFFE INOX 180cc.
INOX CLAW 180cc.

7050 COLECTOR CHAPA INOX 180cc.
OPCION ECONOMICA.(PESO: 30gms)

---

ref. 7113

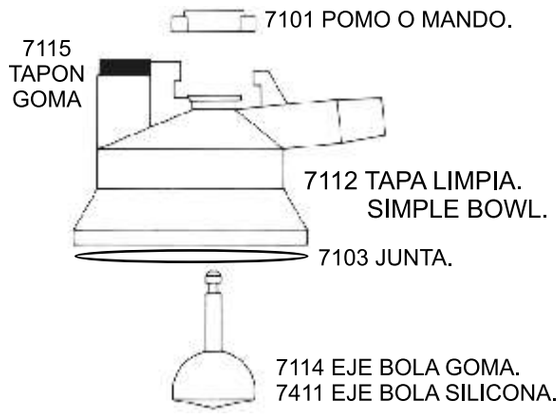

7113 TAPA COMPLETA ADAP. ALFA LAVAL. PSU.
COMPLET BOL GRIFFE ADAPT. ALFA.
COMPLETE BOWL MODEL ALFA.

---

ref. 7150

7150 TAPA COMPLETA ADAP. MANUS MC300
COMPLET BOL GRIFFE ADAPT. MANUS
COMPLETE BOWL MODEL MANUS

7155 TAPA LIMPIA ADAP. MANUS MC300
BOL GRIFFE ADAPT. MANUS
BOWL MODEL MANUS

ref. 7165

7160 TAPA COMPLETA ADAP. CLEARFLOW
COMPLET BOL GRIFFE ADAPT. CLEARFLOW
COMPLETE BOWL MODEL CLEARFLOW

7165 TAPA CIEGA ADAP. CLEARFLOW 021748
BOL GRIFFE ADAPT. CLEARFLOW
BOWL MODEL CLEARFLOW

7166 TAPA LIMPIA PARA VALVULA ADAP. CLEARFLOW
BOL GRIFFE ADAPT. CLEARFLOW **021742**
BOWL MODEL CLEARFLOW

COLECTORES / GRIFFES / MILK CLAWS

ref. 7200

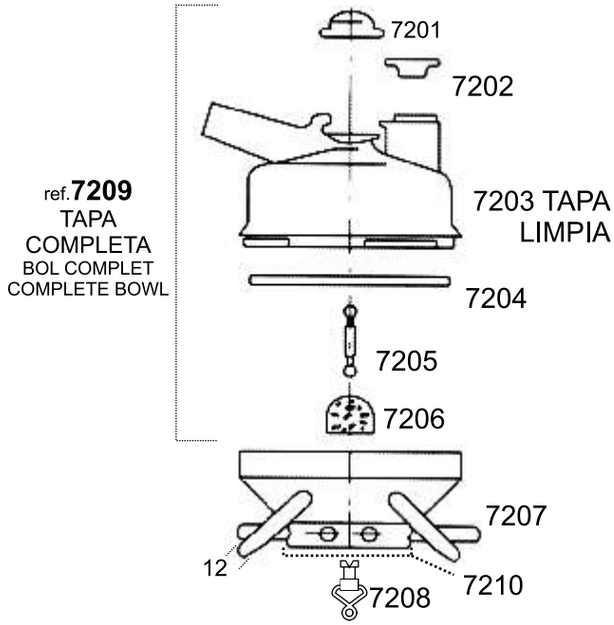

7200 COLECTOR CALIFORNIA.355ml.
GRIFFE CALIFORNIA.
CALIFORNIA CLAW.

ref. 7300

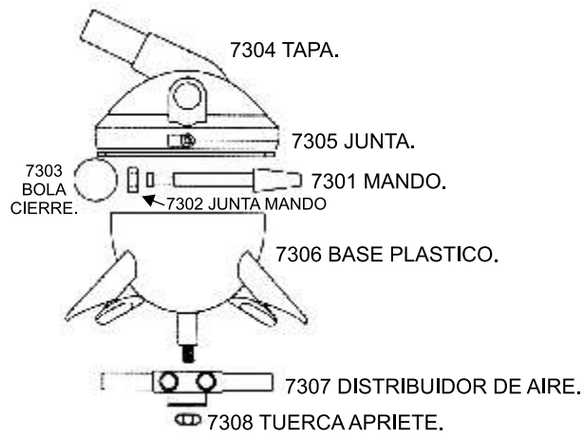

7300 COLECTOR PLASTICO.
GRIFFE PLASTIQUE.
PLASTIC CLAW.

ref. 7400

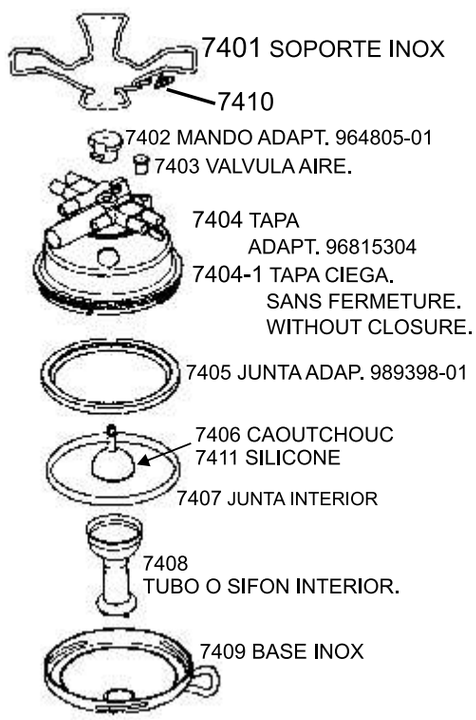

7400 COLECTOR TIPO HARMONY. MOD. TF350.
GRIFFE TYPE HARMONY. MOD. TF350.
HARMONY CLAW TYPE. MOD. TF350.

Tel. (+34) 987 256 598 / Fax. (+34) 987 255 499
e-mail: comercial@mayfra.es - web: www.componentesmayfra.com

MAYFRA

COLECTORES / GRIFFES / MILK CLAWS

ref. 7415

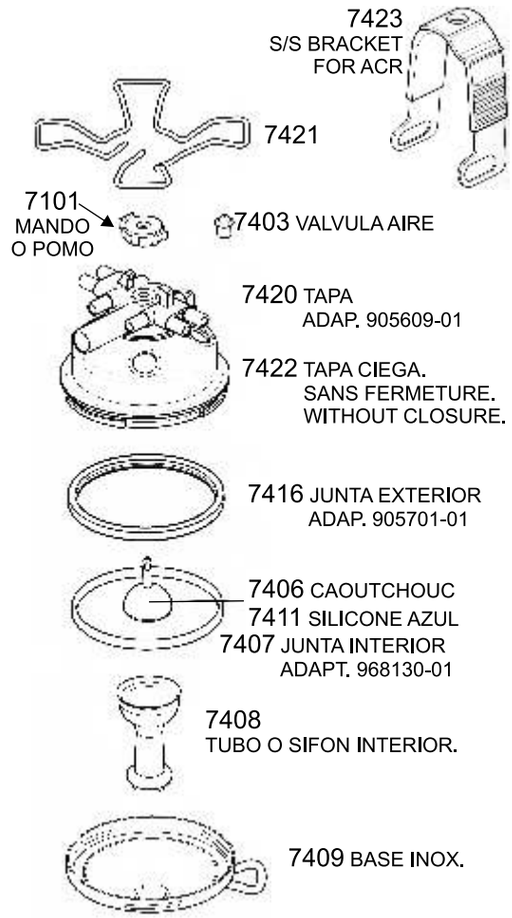

7415 COLECTOR TIPO HARMONY. MOD. TF360.
GRIFFE TYPE HARMONY. MOD. TF360.
HARMONY CLAW TYPE. MOD. TF360.

7417 COLECTOR CIEGO TIPO HARMONY. MOD. TF360.
SANS FERMETURE.
WITHOUT CLOSURE.

---

ref. 7430

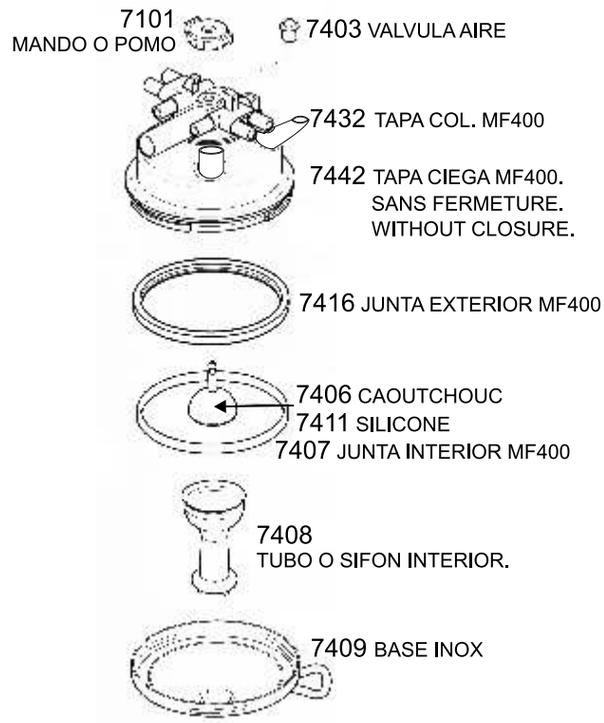

7430 COLECTOR TIPO HARMONY. MOD. MF400.
GRIFFE TYPE HARMONY. MOD. MF400.
HARMONY CLAW TYPE. MOD. MF400.

7440 COLECTOR CIEGO TIPO HARMONY. MOD. MF400.
SANS FERMETURE.
WITHOUT CLOSURE.
400ml.

ref. **7500**

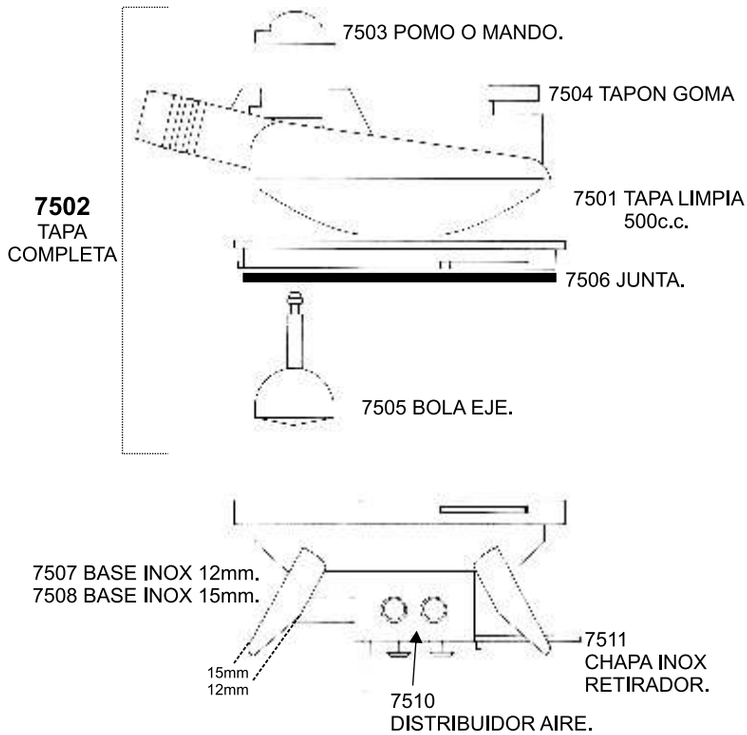

7500 COLECTOR 500cc.
GRIFFE 500cc..
CLAW 500cc.

ref. **7600**

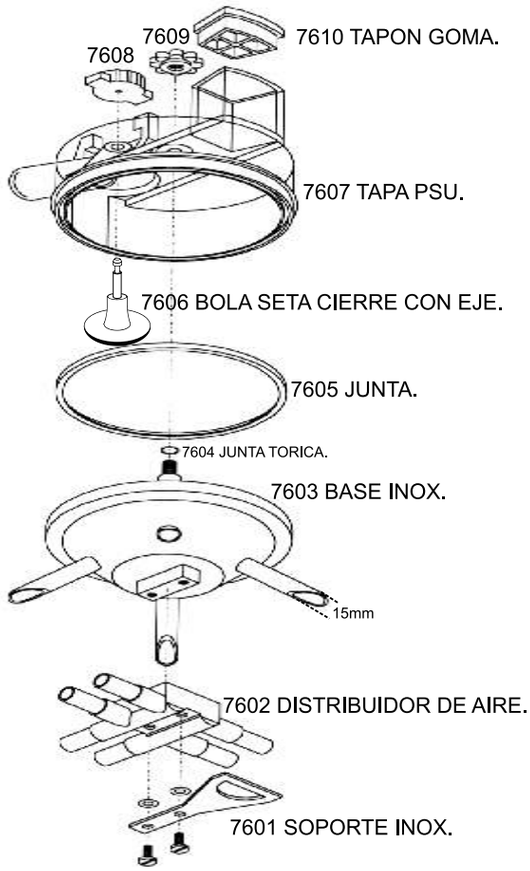

7600 COLECTOR 450cc. MANOVAC.
GRIFFE TYPE MANOVAC 450cc.
MANOVAC CLAW 450cc.

Tel. (+34) 987 256 598 / Fax. (+34) 987 255 499
e-mail: comercial@mayfra.es - web: www.componentesmayfra.com

COLECTORES / GRIFFES / MILK CLAWS

ref.**7700**

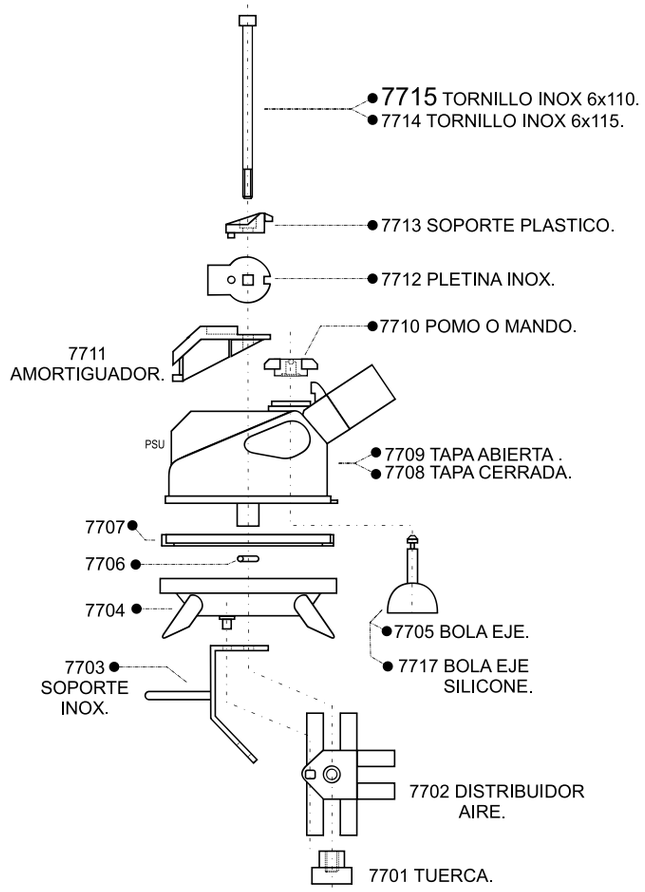

7700 COLECTOR INOX TIPO WESTFALIA 300cc.
GRIFFE INOX TYPE WESTFALIA 300cc.
WESTFALIA CLAW 300cc.

7725 COLECTOR INOX TIPO WESTFALIA 300cc. TAPA CERRADA PARA RETIRADA.
GRIFFE INOX TYPE WESTFALIA 300cc. BOL FERMÉ.
WESTFALIA CLAW 300cc. WITHOUT VALVE.

---

ref.**7728**

7728 COLECTOR INOX TIPO WESTFALIA EVOLUTION 300cc.
GRIFFE INOX TYPE WESTFALIA EVOLUTION300cc.
WESTFALIA CLAW EVOLUTION 300cc.

7730 COLECTOR INOX TIPO WESTFALIA EVOLUTION 300cc. TAPA CERRADA PARA RETIRADA.
GRIFFE INOX TYPE WESTFALIA EVOLUTION 300cc. BOL FERMÉ.
WESTFALIA EVOLUTION CLAW 300cc. WITHOUT VALVE.

---

ref.**7124**

07124 TAPA COLECTOR MANOVAC 180 c.c. COMPLETA.

07120 TAPA COLECTOR MANOVAC 180 c.c. LIMPIA.

07121 BOLA EJE COLECTOR MANOVAC 180c.c.

07122 JUNTA TAPA COLECTOR MANOVAC 180 c.c.

07123 TAPON AMORTIGUADOR TAPA MANOVAC.

07101 POMO O MANDO.

COLECTORES / COUPE VIDE / MILK CLAWS

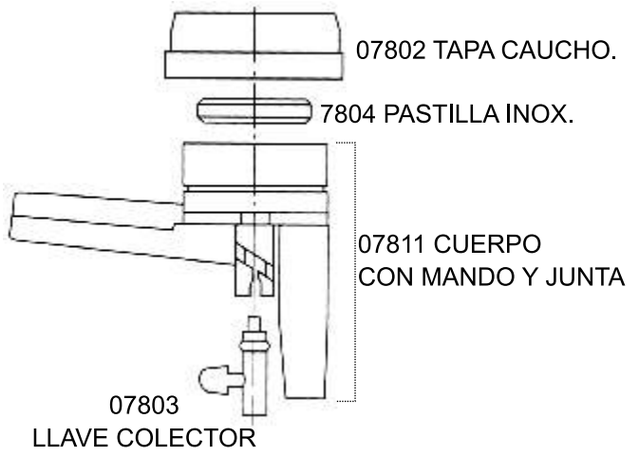

07810 COLECTOR AUTOMATICO (PSU)
COUPE VIDE AUTOMATIQUE.
AUTOMATIC CLAW.

07850 COLECTOR VALVULA AUTOMATICA ITP.205
COUPE VIDE AUTOMATIQUE ITP205.
AUTOMATIC CLAW ITP205 .

OPCIONAL: 7834
SOPORTE INOX
MEMBRANA.

07825 COLECTOR MAYFRA 2005.
COUPE VIDE MAYFRA 2005.
MAYFRA 2005 CLAW.

Tel. (+34) 987 256 598 / Fax. (+34) 987 255 499
e-mail: comercial@mayfra.es - web: www.componentesmayfra.com

MAYFRA

COLECTORES / COUPE VIDE / MILK CLAWS

ref. **7930**

07930 COLECTOR AUTOMATICO ITP207
COUPE VIDE ITP 207 AUTOMATIQUE
AUTOMATIC CLAW ITP207.

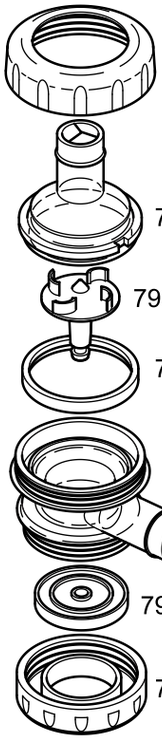

---

ref. **11326**
CUERPO G-50
ADAPT. 919399-01

PSU

ref. **11825**
RESPIRADERO G-50

ref. **4765**
SILICONA

ref. **4766**
VALVULA G50

---

ref. **7900**

07900 COLECTOR OVEJAS INOX.
GRIFFE INOX.
CLAW INOX.

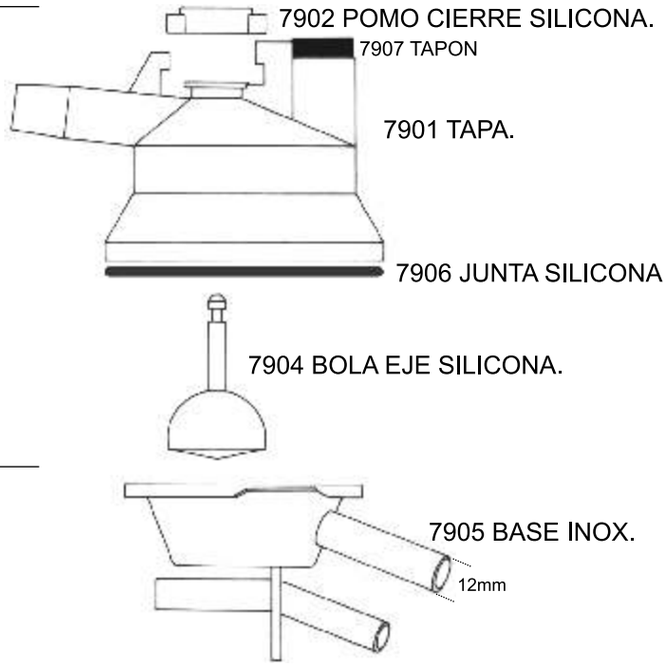

ref. **7910**

ref. **7925**

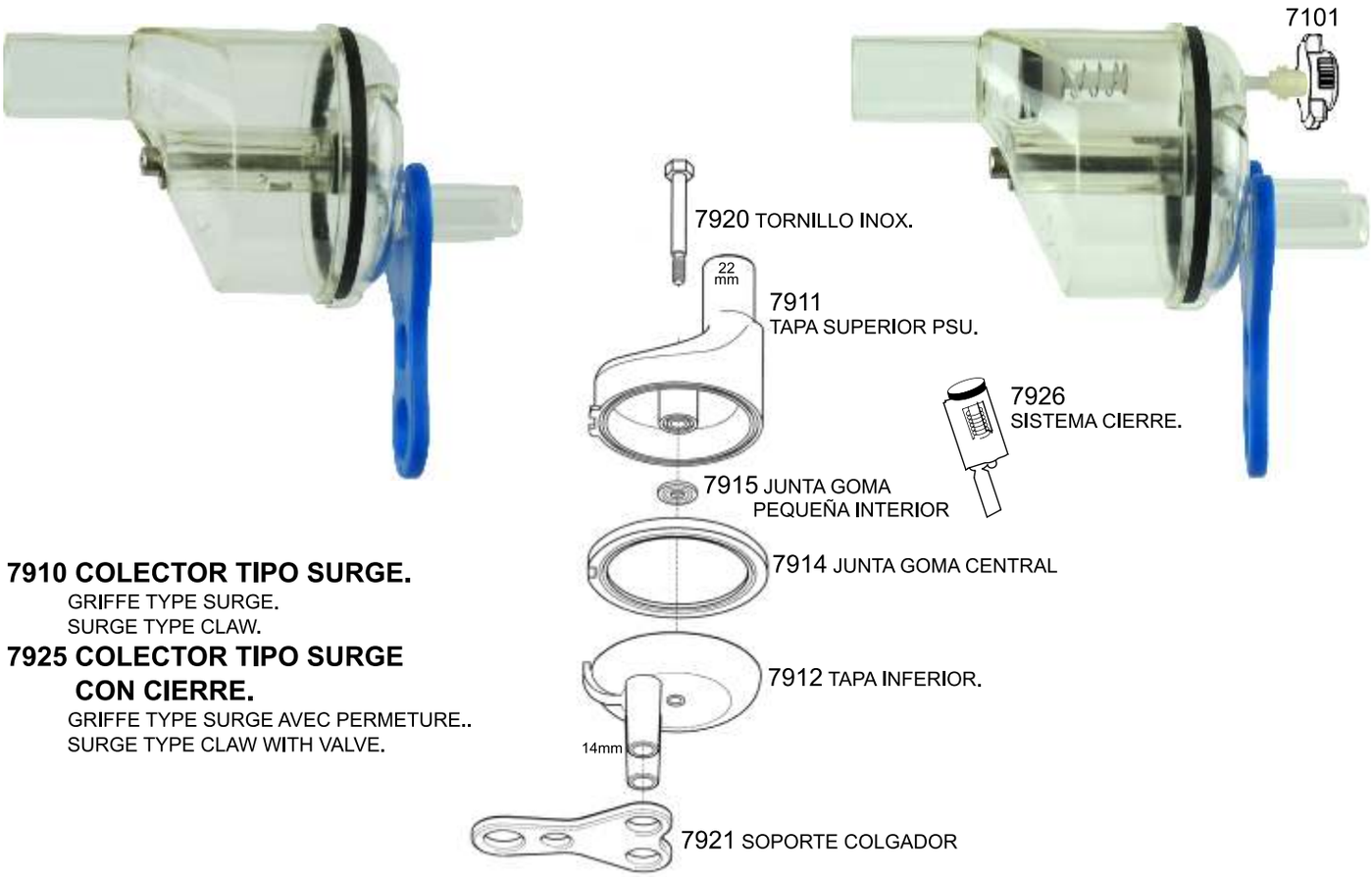

7910 COLECTOR TIPO SURGE.
GRIFFE TYPE SURGE.
SURGE TYPE CLAW.

7925 COLECTOR TIPO SURGE CON CIERRE.
GRIFFE TYPE SURGE AVEC PERMETURE..
SURGE TYPE CLAW WITH VALVE.

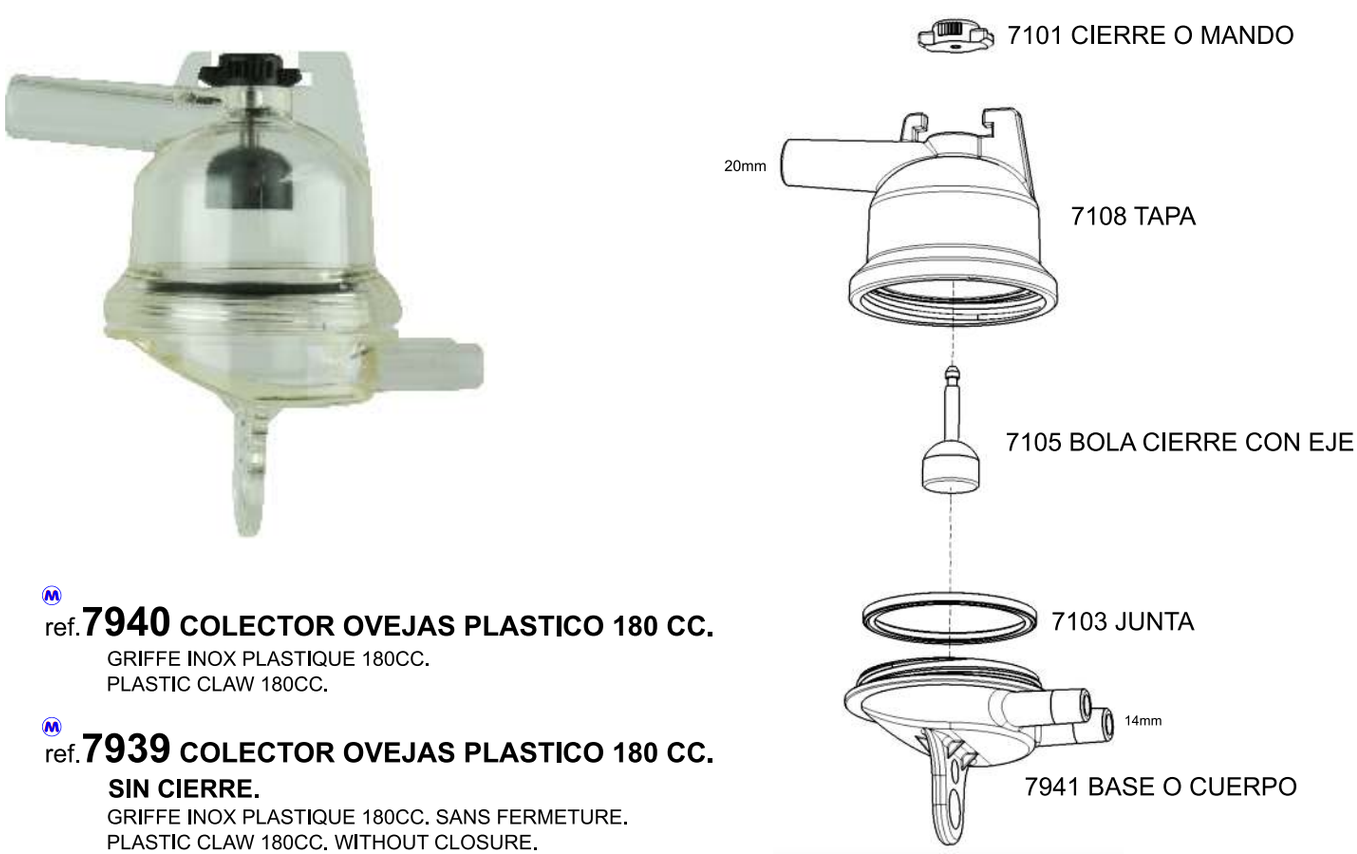

ref. **7940 COLECTOR OVEJAS PLASTICO 180 CC.**
GRIFFE INOX PLASTIQUE 180CC.
PLASTIC CLAW 180CC.

ref. **7939 COLECTOR OVEJAS PLASTICO 180 CC. SIN CIERRE.**
GRIFFE INOX PLASTIQUE 180CC. SANS FERMETURE.
PLASTIC CLAW 180CC. WITHOUT CLOSURE.

Tel. (+34) 987 256 598 / Fax. (+34) 987 255 499
e-mail: comercial@mayfra.es - web: www.componentesmayfra.com

MAYFRA

COLECTORES / COUPE VIDE / MILK CLAWS

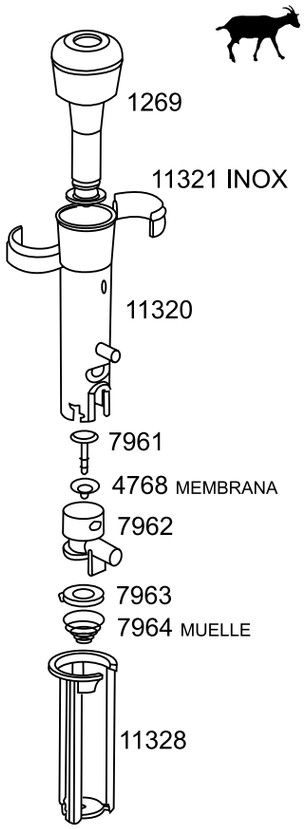

ref. **7960**

ADAPT. 7036-2208-000

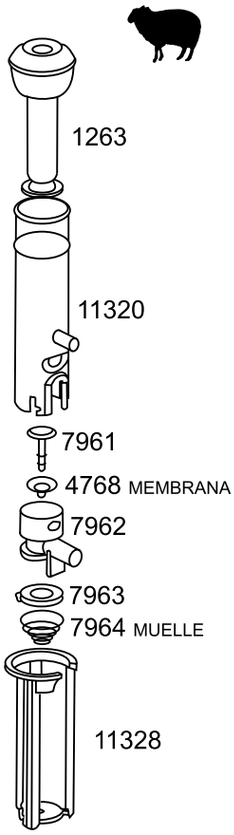

ref. **11327**

* PARA PUNTO TIPO TOPFLOW VER PÁGINA 96

ref. **7965**

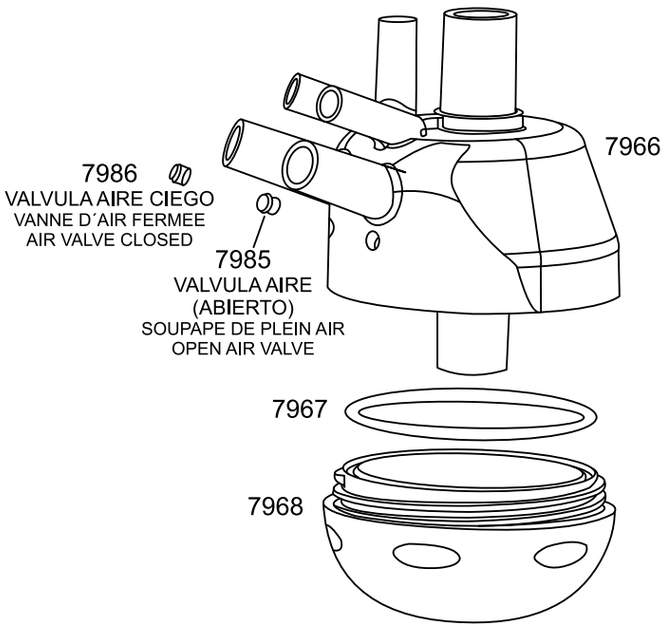

7965 COLECTOR MF 125cc

ADAPT. FULLWOOD

GRIFFE TYPE FULLWOOD.
FULLWOOD TYPE CLAW.

ref. **7970**

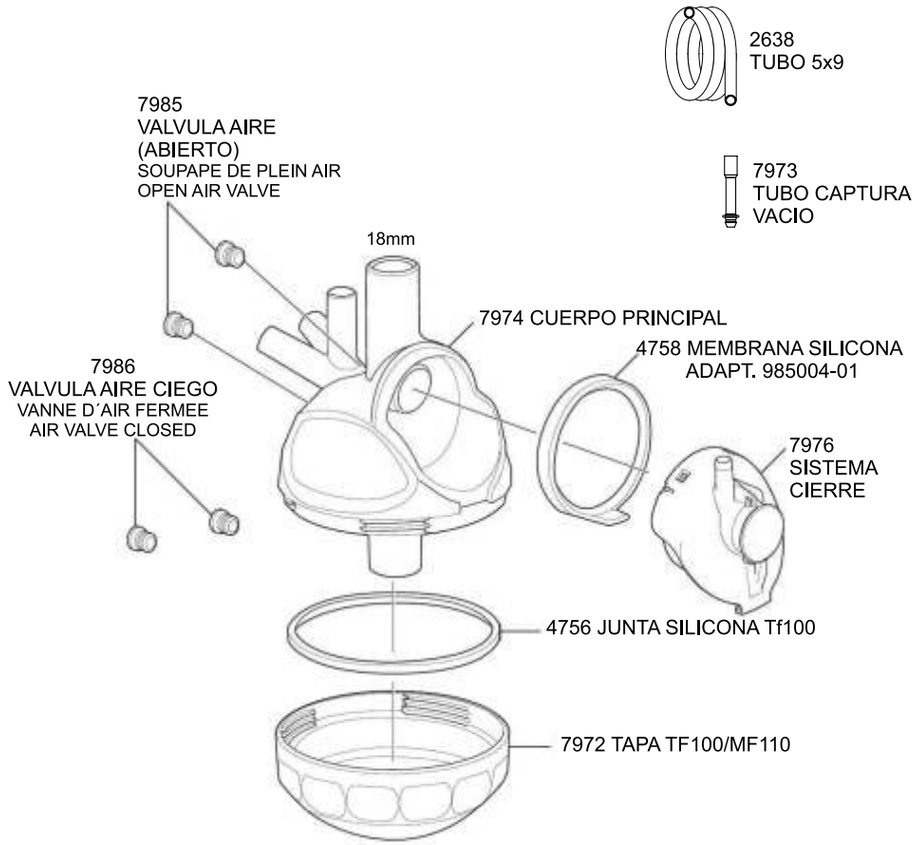

7970 COLECTOR LINEA ALTA TYPO TF100.

GRIFFE TYPE Tf100 HAUTE LIGNE

HIGH LINE TF100 TYPE CLAW.

---

ref. **7980**

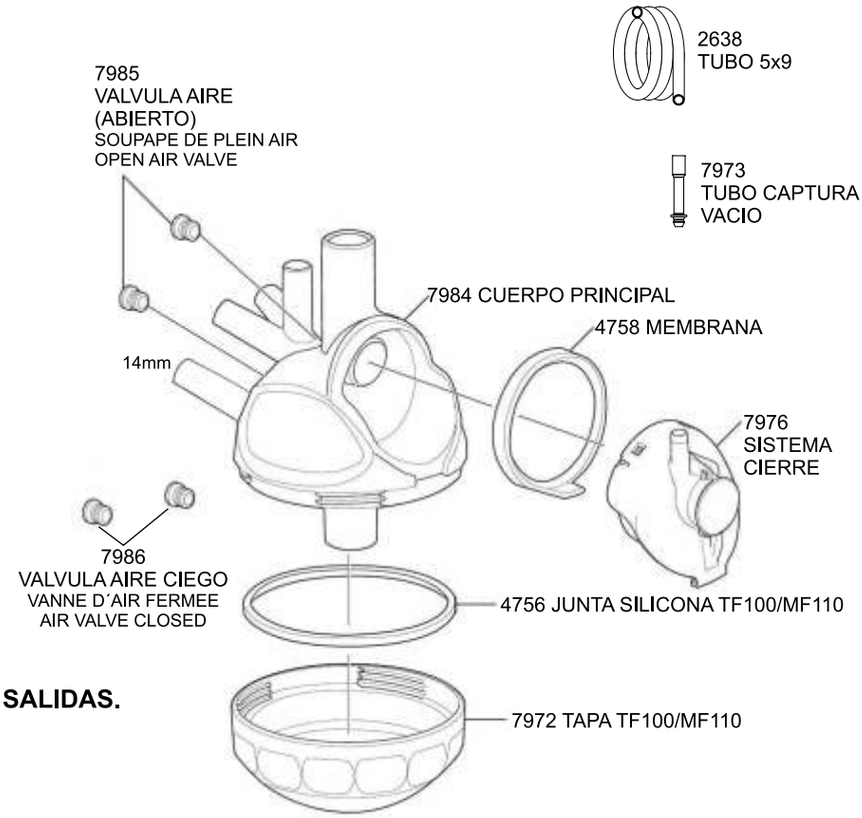

7980 COLECTOR LINEA ALTA TYPO MF110. CON SALIDAS.

GRIFFE TYPE MF110 HAUTE LIGNE

HIGH LINE MF110 TYPE CLAW.

Tel. (+34) 987 256 598 / Fax. (+34) 987 255 499
e-mail: comercial@mayfra.es - web: www.componentesmayfra.com

COLECTORES / COUPE VIDE / MILK CLAWS

ref. 7990

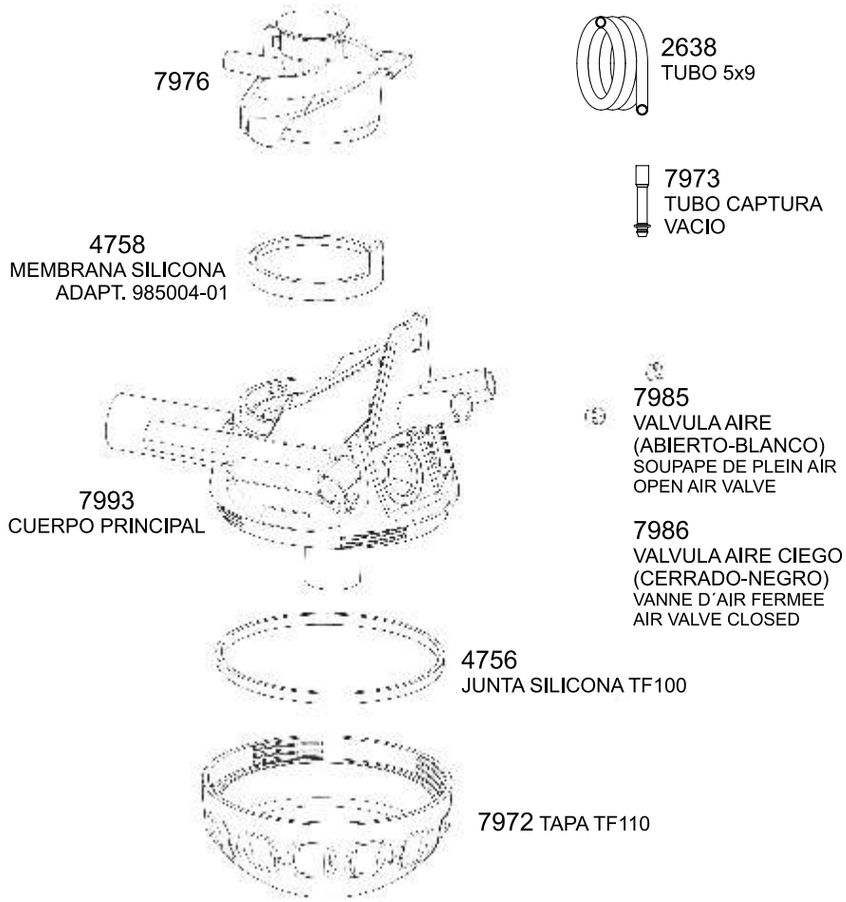

7990 COLECTOR ADAPT. TF100 LINEA BAJA

GRIFFE TYPE TF100 LIGNE BASSE

LOW LINE Tf100 TYPE CLAW.

---

ref. 7995

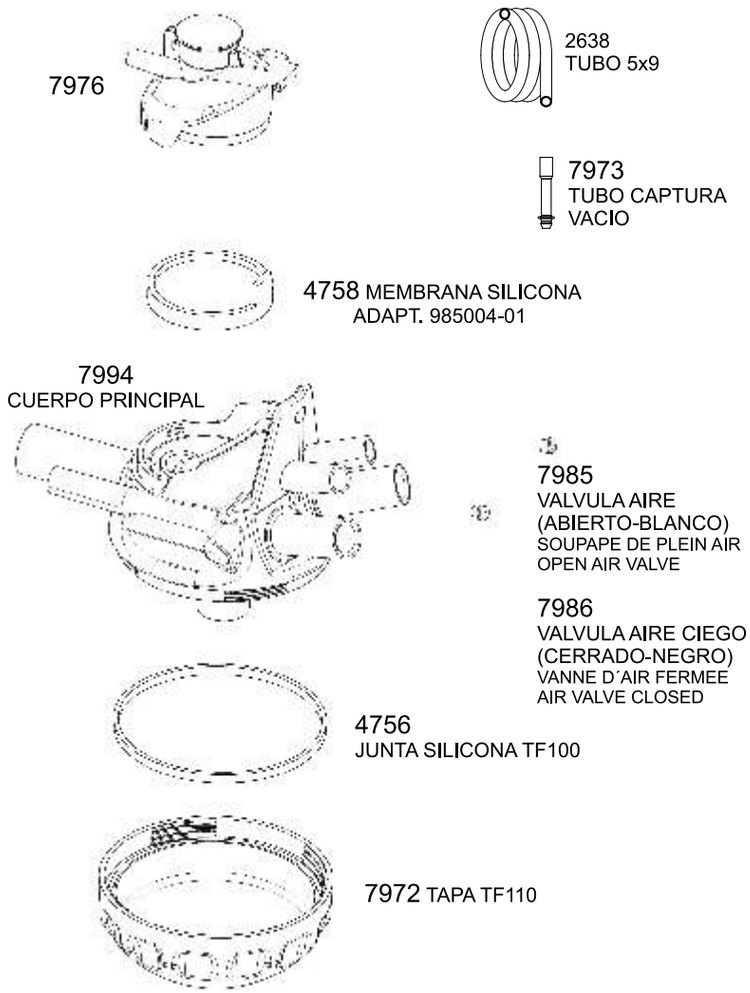

7995 COLECTOR MF110 LINEA BAJA CON SALIDAS

GRIFFE TYPE MF110 LIGNE BASSE

LOW LINE Mf110 TYPE CLAW.

ref.**2039005**

ITP 203
COL. LINEA BAJA
LIGNE BASSE
LOW LINE

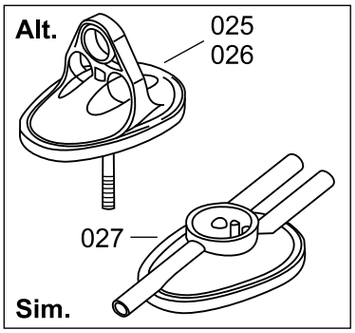

POS. 16/A-16/C

Pos.	Ref.	Note
006	2030027	
339	2030038	
001	2030003	
002	2030036	
005	2030029	SIM S/F
027	2030032	SIM C/F
025	2030034	ALT S/F
026	2030035	ALT C/F
007	2030005	
010	2030030	
340	2030023	
012	2030006	

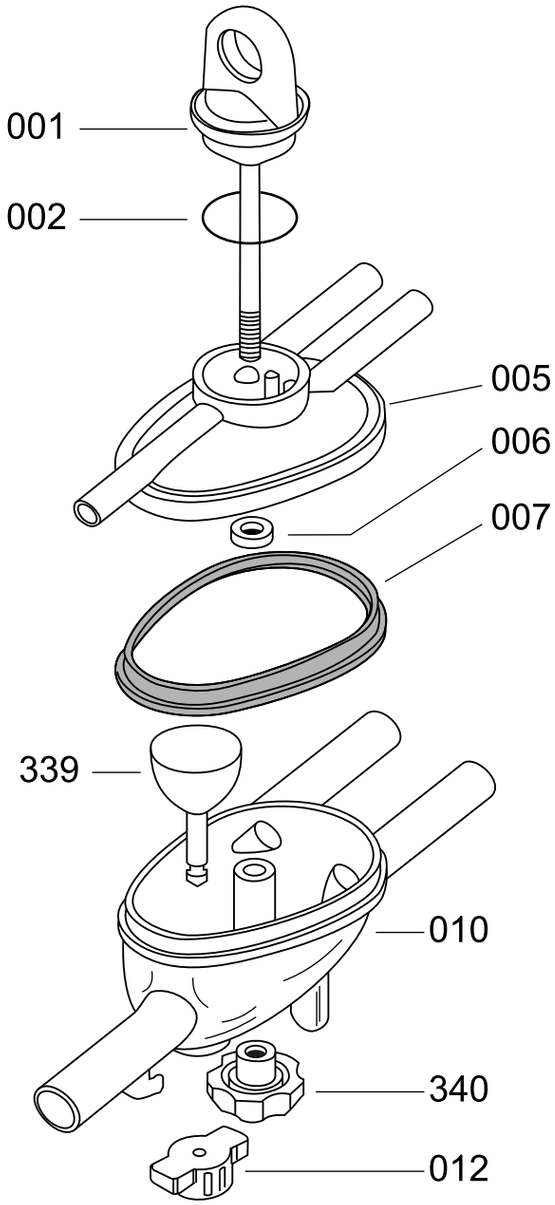

Tel. (+34) 987 256 598 / Fax. (+34) 987 255 499
e-mail: comercial@mayfra.es - web: www.componentesmayfra.com

MAYFRA

COLECTORES / COUPE VIDE / MILK CLAWS

ref.**2069028**
ITP 206
COL. LINEA BAJA
LIGNE BASSE
LOW LINE

120 c.c.
240gr.

ref.**2069042**
ITP 206
COL. LINEA ALTA
HAUTE LIGNE
HIGH LINE

Pos.	Ref.	Note
001	2060025	LIGNE BAISSE
002	2060023	
003	2060021	
004	2060020	
005	2060019	
006	2060022	
007	2060036	LIGNE BAISSE
008	2060048	
009	2060018	
010	2060015	
011	2060014	
012	2060056	
017	2060008	
018	2060055	
020	2060059	
022	2060060	
023	2060054	LIGNE BAISSE
024	2060051	LIGNE BAISSE
025	2060004	
026	2060002	LIGNE BAISSE
027	2060003	
028	2060049	
029	2060038	
030	2060024	HAUTE LIGNE
031	2060016	HAUTE LIGNE
032	2060050	HAUTE LIGNE
033	2060001	HAUTE LIGNE

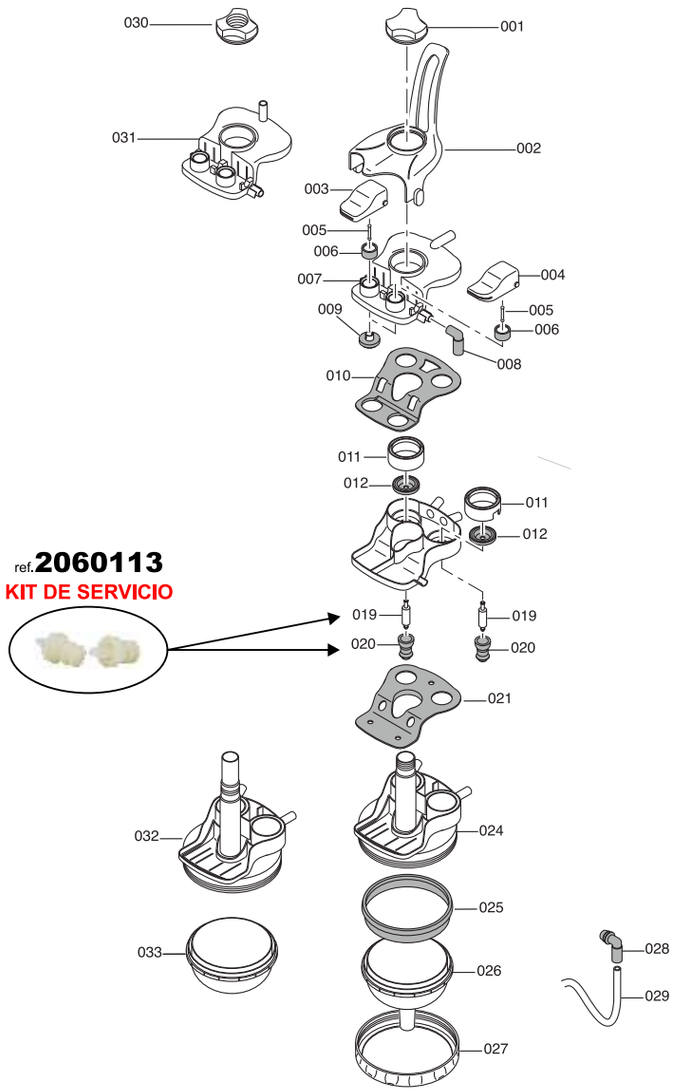

ref.**2060113**
KIT DE SERVICIO

MEDIDORES DE LECHE / CONTROLEUR DE TRAITE / MILK-METER

ref.**8000**
3,5kg

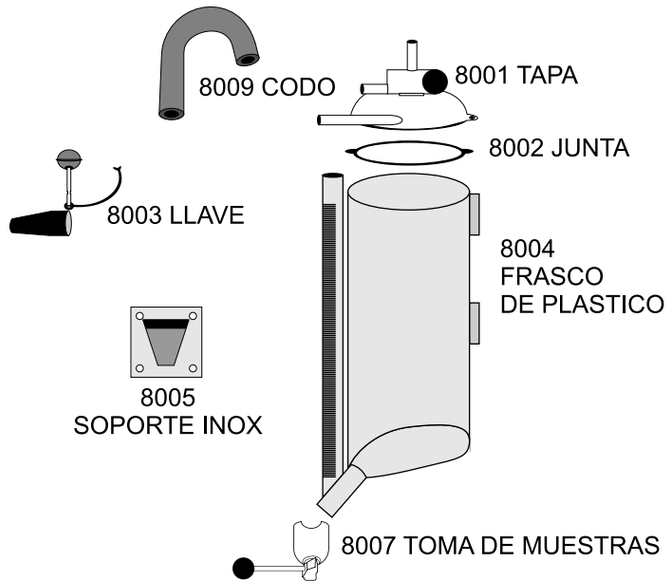

Conexión:

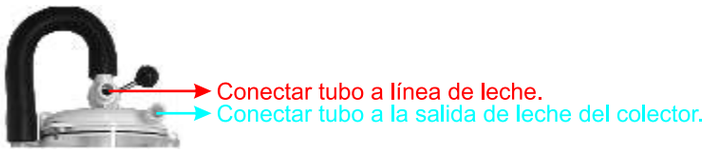

Posiciones:

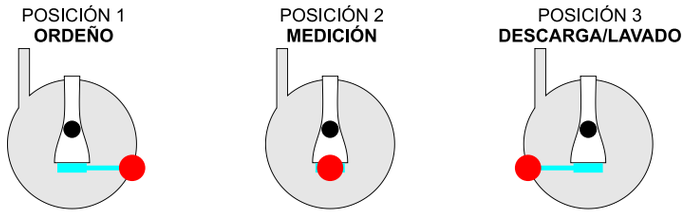

ref.**8150**
30kg

ref.**8175**
4,5kg

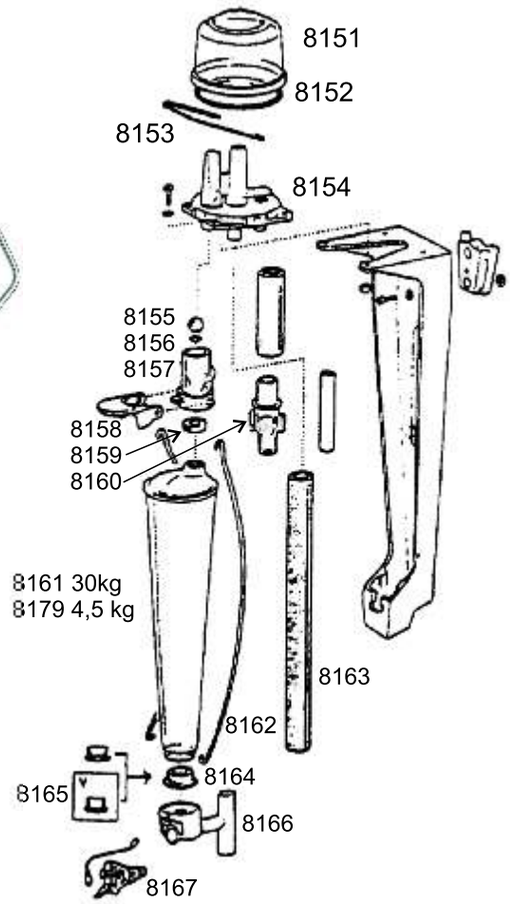

ref.**8170**
COLGADOR INOX
CROCHET INOX
INOX HOOK

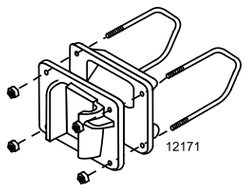

ref.**8171**
SOPORTE MEDIDOR CUÑA
SUPPORT MESUREUR AVEC CALE
HOLD GAUGE

Tel. (+34) 987 256 598 / Fax. (+34) 987 255 499
e-mail: comercial@mayfra.es - web: www.componentesmayfra.com

CUBO Y CANTARA / POT / STAINLESS STEEL

ref.**8500**
8501

8500 CUBO INOX 25L. MOD. MAYFRA. PARA TAPA 156mm.
POT INOX 25L. MODÉLE MAYFRA
(HAUT COUVERCLE 156mm)
STAINLESS STEEL BUCKET 25L. MOD. MAYFRA.

8501 CUBO INOX 25L. MOD. ALFA. PARA TAPA 117mm.
POT INOX 25L. MODÉLE ALFA.
(HAUT COUVERCLE 117mm)
STAINLESS STEEL BUCKET 25L. MOD. ALFA.

ref.**8502**

8502 CUBO PLASTICO 30L.
POT POLYCARBONATE TRANSPARENT 30L.
CLEAR BUCKET IN MACROLON 30L

ref.**8503**

8503 CANTARA ALUMINIO 40L.
POT ALUMINIUM 40L. AVEC COUVERCLE
ALUMINIUM CAN

8505 CANTARA INOX 40L.
POT INOX 40L. AVEC COUVERCLE
INOX CAN

ref.**8505**

TUBOS DE LECHE Y VACIO / TUYEAUX POUR LAIT ET VIDE / TUBE

09000 TUBO CAUCHO **7x13** PARA VACIO. ROLLO 40mts.
TUYAU CAOUTCHOUC 7x13 (POUR USAGE DE VIDE) 40mts.
RUBBER HOSE 7x13.

09100 TUBO CAUCHO DOUBLE **2x7x13** 40mts.

09200 TUBO CAUCHO **11x22** PARA VACIO (25mts) .

09210 TUBO CORTO 7x13 (24cm) PARA VACIO.
TUYAU COURT 7x13 TRANSPARENT 24cm (4 UNIDADES)
SMALL TRANSPARENT HOSE 7x13. 24cm.

09001 TUBO PVC **TRANSPARENTE 7x13**. ROLLO 50mts.
TUYAU PVC TRANSPARENT 7x13 BOÎTE 50mts.
TRANSPARENT HOSE PVC 7x13. 50mts.

09102 TUBO **GEMELO** PVC **TRANSPARENTE 2x7x13.** ROLLO 40mts.
TUYAU PVC DOUBLE TRANSPARENT 40mts.
TWISTER TRANSPARENT HOSE PVC. 40mts.

09212 TUBO PVC **TRANSPARENTE 8x16** ATOXICO. 50mts.
TUYAU PVC TRANSPARENT 8x16 POUR USAGE ALIMENTAIRE 50mts.
TRANSPARENT HOSE PVC 8x16.

10109 TUBO PVC **TRANSPARENTE 14x25** ATOXICO 25mts.
TUYAU PVC TRANSPARENT 14x25.
POUR USAGE ALIMENTAIRE 25mts.
TRANSPARENT HOSE 14x25.

10110 TUBO PVC **TRANSPARENTE 16x26,5** ATOXICO 25mts.

09211 TUBO CORTO 7x13 **TRANSPARENTE 24cm**
TUYAU COURT 7x13 TRANSPARENT 24cm (4 UNIDADES)
SMALL TRANSPARENT HOSE 7x13. 24cm.

09300 MANGUERA DESCARGA DE LECHE 25 mm INTERIOR.
TUYAU SPIRE ACIER DU LAIT 25 mm INTÉRIEUR.
PVC TUBE FOR ALIMENTARY WITH S/S SPIRAL 25mm INTERNAL COLE.

09400 MANGUERA DESCARGA DE LECHE 30 mm INTERIOR.

09450 MANGUERA DESCARGA DE LECHE 35 mm INTERIOR.

09500 MANGUERA DESCARGA DE LECHE 40 mm INTERIOR.

09700 MANGUERA DESCARGA DE LECHE 50 mm INTERIOR.

09752 TUBO LECHE MAYADA 40mm INTERIOR.

Tel. (+34) 987 256 598 / Fax. (+34) 987 255 499
e-mail: comercial@mayfra.es - web: www.componentesmayfra.com

MAYFRA

TUBOS DE LECHE Y VACIO / TUYEAUX POUR LAIT ET VIDE / TUBE

TUBO CAUCHO ALIMENTARIO / TUYAU CAOUTCHOUC / MILK TUBE

REF.		Ø INT.	Ø EXT.	Mts. ROLLO	COLOR LINE
10095	GEMELA	8	16	35	ORANGE
10097		29	46	15	ORANGE
10098		23	38	15	ORANGE
10099		22	37	15	ORANGE
10106		19	32	15	WHITE
10100		7	14	50	ORANGE
10101	GEMELA	7	14	35	ORANGE
10101V	GEMELA	7	13	35	GREEN
10102		8	16	35	WHITE
10092		9,5	19	25	BLUE
10103		12	22	20	WHITE
10104		14	25	20	ORANGE
10104V		14	25	20	GREEN
10105		16	27	20	ORANGE
10105V		16	27	20	GREEN
TUBO CORTO / TUYAU COURT / SHORT TUBES					
10096		7	14	24cm	ORANGE
10107		7	14	33cm	ORANGE
10108		8	16	30cm	WHITE
TUBO TRIPLE / UN TRIPLE TUYAU / TRIPLE TUBES					
10094	7x14 - 7x14 - 14x25			20	ORANGE
10093	7x14 - 7x14 - 16x27			20	ORANGE

SILICONA / SILICONE / SILICONE

10117		6	9	25		
10111		7	13	25		
10112		8	16	25		
10137		8,5	13	25		
10113		10	18	25		
10114		13,5	24,5	25		
10115		16	27,5	25		
10116		19	32	25		
10118	GEMELA	7	14	25		
10123		22	35	15		
10125		13,5	24,5	25	BLUE	
10126		16	27,5	25	BLUE	
10127		16	27,5	25	GREEN	
10129		14	25	25	GREEN	
10128		19	32	25	GREEN	
10138		16	27	25	BLUE II	ADAPT. ALFA 90842380
10145		14	25	25	BLUE II	ADAPT. ALFA 90842280
10146	GEMELA	7,5	13	25	BLUE I	ADAPT. ALFA 90846380
10135		7,4	13,3	25	BLUE I	
10140	8x15 - 8x15 - 15x27			15	BLUE I	
10130		10,5	21,5	25	BLUE	ADAPT. GALAXY
10131	7x14,5 - 10x23			25	BLUE	ADAPT. GALAXY
SILICONA TUBO CORTO / TUYAU COURT / SHORT TUBES						
10119		7	13	24cm		
10120		7	13	33cm		
10121		8	16	30cm		
10122		10	18	30cm		

* Consulte la opción de fabricar otros colores y medidas.
* Vous pouvez consulter pour otres measures et coleurs.
* See the option to make other colors and sizes.

TAPA CUBO CANTARA / COUVERCLE DE POT / LID JAR

ref. 10511

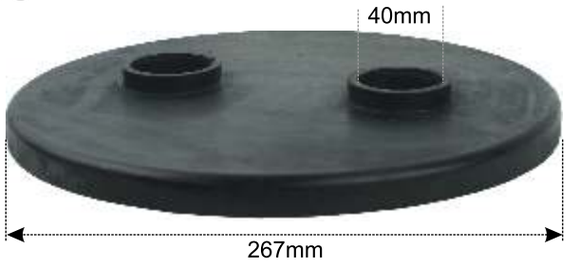

TAPA GOMA 2 SALIDAS 40mm.
COUVERCLE EN CAOUTCHOUC AVEC POT 2 SORTIES DE 40mm.
RUBBER LID TWO HOLES 40mm.

ref. 10507
10510

10507 - 270mm
10510 - 230mm

JUNTA TAPA CANTARA.
JOINT COUVERCLE.
GASKET LID WILE JAR.

ref. 10508

TAPA CANTARA TRANSPARENTE 2 SALIDAS.
COUVERCLE DE CONTROLE TRANSPARENT2 SORTIES.
CLEAR LID JAR 2 HOLES.

ref. 10509

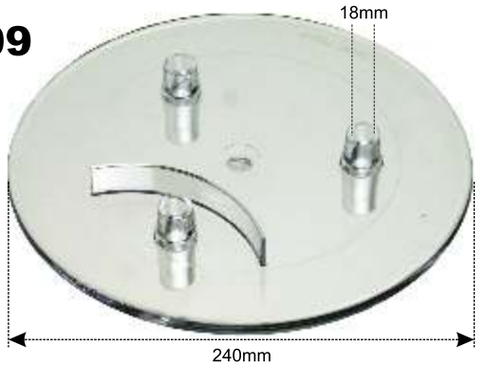

TAPA CANTARA TRANSPARENTE 3 SALIDAS.
COUVERCLE DE CONTROLE TRANSPARENT 3 SORTIES.
CLEAR LID JAR 3 HOLES.

ref. 10516

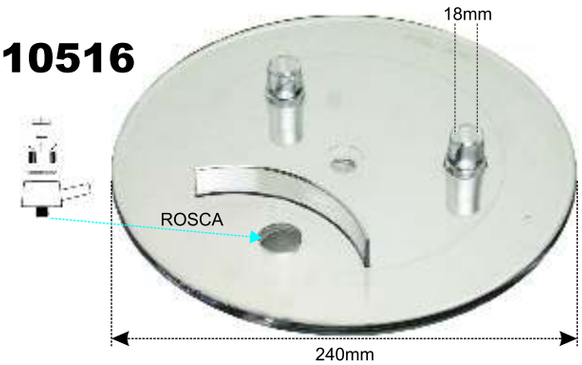

TAPA CANTARA TRANSPARENTE 2 SALIDAS. CON ROSCA.
COUVERCLE DE CONTROLE TRANSPARENT 2 SORTIES. AVEC FILET.
CLEAR LID JAR 2 HOLES. IT COVERS WITH COIL.

Tel. (+34) 987 256 598 / Fax. (+34) 987 255 499
e-mail: comercial@mayfra.es - web: www.componentesmayfra.com

TAPA CUBO CANTARA / COUVERCLE DE POT / LID JAR

ref. **10600**

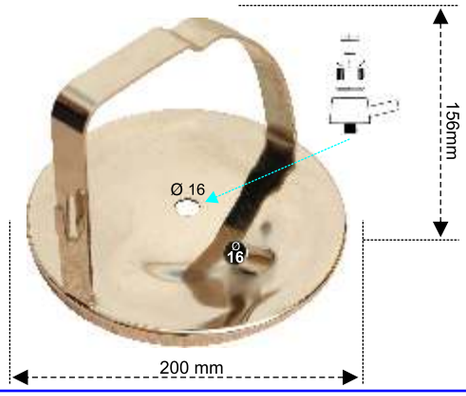

TAPA INOX MOD. MAYFRA.
COUVERCLE POT INOX MAYFRA
INOX LID MODEL. MAYFRA.

ref. **10625**
2 EXIT.

10635
1 EXIT.

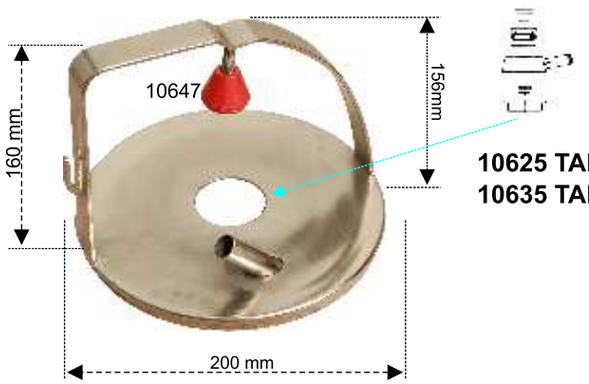

10625 TAPA INOX MOD. MAYFRA ADAP. ALFA 2 SALIDAS.
10635 TAPA INOX MOD. MAYFRA ADAP. ALFA 1 SALIDA.

ref. **10630**

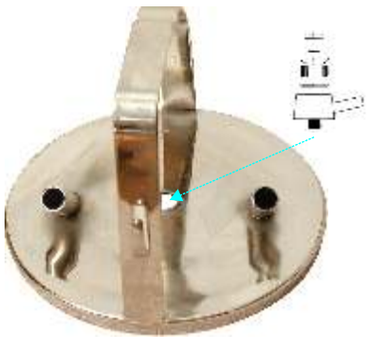

TAPA INOX MOD. MAYFRA. 2 SALIDAS.
COUVERCLE POT INOX MAYFRA 2 SORTIES.
INOX LID MODEL. MAYFRA. 2 HOLES.

ref. **10632**

10632 TAPA INOX CERRADA 2 SALIDAS.
COUVERCLE POT INOX MAYFRA 2 SORTIES.
INOX LID MODEL. MAYFRA. 2 HOLES.

10631 TAPA INOX CERRADA 4 SALIDAS.
COUVERCLE POT INOX MAYFRA 4 SORTIES.
INOX LID MODEL. MAYFRA. 4 HOLES.

ref. **10640**

TAPA INOX MOD. ALFA.
COUVERCLE POT INOX ALFA.
INOX LID MODEL. ALFA.

JUNTAS OLLAS / JOINTS DE POT / GASKETS

ref. 11000

INOX STANDARD.

ref. 11001

STANDARD ALUMINIO.

ref. 11002

ADAPT. WESTFALIA LISA

ref. 11003

ADAPT. GASCOIGNE.

ref. 11004

ADAPT. SENIOR-SAC

ref. 11006

ADAPT. NATIONAL PISTON ó CARRO

ref. 11007

ADAPT. ALFA LAVAL

ref. 11008

ADAPT. MELKER

ref. 11009

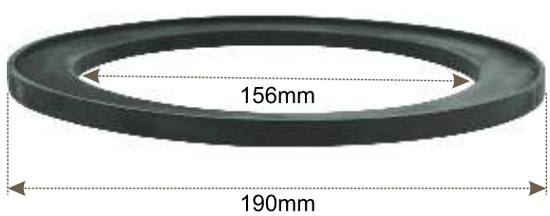

ADAPT. WESTFALIA CON BORDE.

ref. 11010

ADAPT. FULLWOOD

Tel. (+34) 987 256 598 / Fax. (+34) 987 255 499
e-mail: comercial@mayfra.es - web: www.componentesmayfra.com

MAYFRA

PROTECTORES / GOBELETS / PROTECTORS

ref.**11100** INOX
(AISI 304) ADAPT ALFA 1,5.

ref.**11120**
INOX (AISI 304) ADAPT.
ALFA MODERNA 960016-83

ref.**11130** INOX
(AISI 304) ADAPT. WESTF. 230gr.
ref.**11131** INOX
(AISI 304) ADAPT. WESTF. 390gr.

ref.**11145** PLASTICO
ADAPT. HARMONY 964420-80
ref.**11140** INOX
(AISI 304) ADAPT. HARMONY

ref.**11311**
PARA/POUR/FOR: 1255-1256

ref.**11312**
PARA/POUR/FOR: 1250-1253

ref.**11313**
PARA/POUR/FOR: 1252

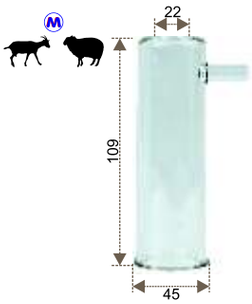

ref.**11314**
PARA/POUR/FOR: 1250-1302

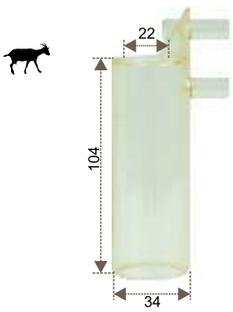

ref.**11315**
ADAPT. ALFA 961404-01
PARA/POUR/FOR: 1261-1262

ref.**11316**
ADAPT. FULLWOOD
PARA/POUR/FOR: 1254

ref.**11317**
ADAPT. ALMATIC
PARA/POUR/FOR: 1260-1264

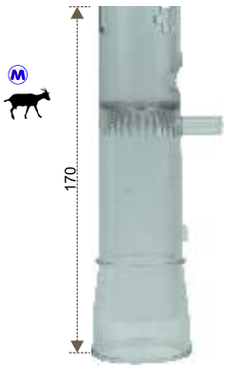

ref.**11320**
ADAPT. TOP FLOW
PARA/POUR/FOR: 1269

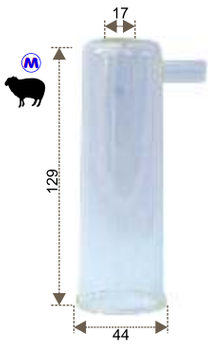

ref.**11325**
ADAPT. WESTFALIA
PARA/POUR/FOR: OVITWIN

ref.**11328**
VAINA ADAPT.
WESTFALIA

ref.**11322**
ADAPT. TOP FLOW
7036.2722.080
PARA/POUR/FOR: 1263

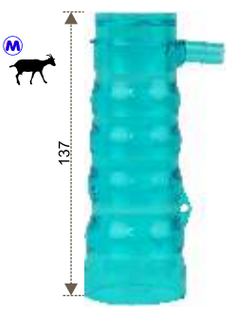

ref.**11324**
ADAPT. ALFA 919398-01
PARA/POUR/FOR: 1272-1273

ref.**11329**
ADAPT. ALFA 94925001
PARA/POUR/FOR: 1258

ref.**11330**
ADAPT. ALFA 94926601

ACCESORIOS DE PUNTOS DE ORDEÑO
LES FAISCEAUX D´ACCESOIRES / MILKING ACCESORIES OF MILKING UNITS

ref.**11301**

ref.**11302**

ref.**11300**

ref.**11303**

ref.**11304**

ref.**11344**

ref.**11342**

ref.**11306** CLIP INOX CIERRE 14x25

ref.**11307** CLIP INOX CIERRE 16x27,5

ref.**11332**

ref.**11334**

ref.**11335**

ref.**11336**
CUERDA
PTO. ORDEÑO

ref.**11338**
ENGANCHE
CUERDA

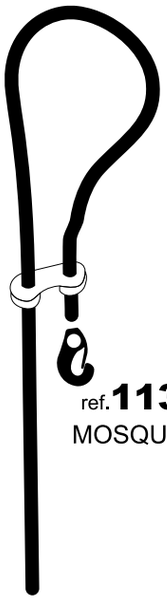

ref.**11339**
MOSQUETON

ref.**11297**
LLAVE
ADAPT. SURGE

ref.**12385**
GANCHO
PORTA-PULSADOR
INOX

ref.**12380** 14mmx25∅

ref.**12381** 16mmx27∅

GANCHO SUJETA-TUBO INOX.

Tel. (+34) 987 256 598 / Fax. (+34) 987 255 499
e-mail: comercial@mayfra.es - web: www.componentesmayfra.com

MAYFRA

PUNTOS DE ORDEÑO LINEA BAJA / LES FASCIEAUX / MILKING UNITS

ref. **11351** CAUCHO

ref. **11352** SILICONA

ref. **11355** SILICONA

ref. **11357**

ref. **11358**

ref. **11360** SIN MANGUITOS

ref. **11362**

ref. **11363**

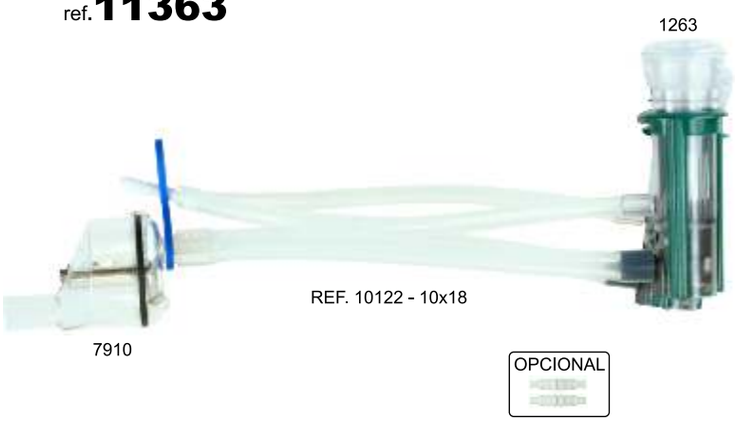

ref. **11365** SIN MANGUITOS

ref. **11367**

ref. **11368**

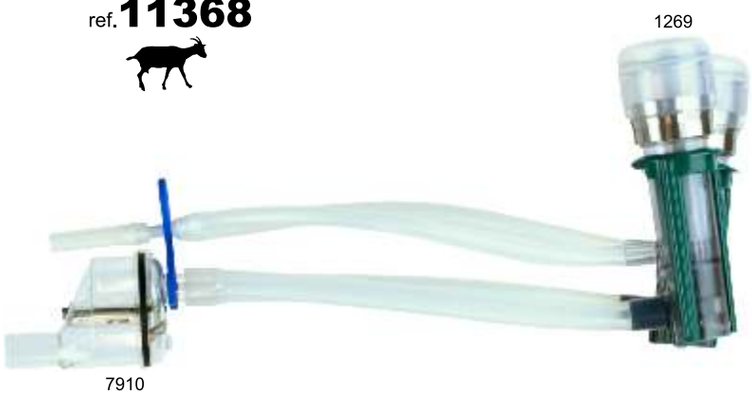

PUNTOS DE ORDEÑO / LES FAISCEAUX / MILKING UNITS

ref. 11372
S200 LINEA BAJA

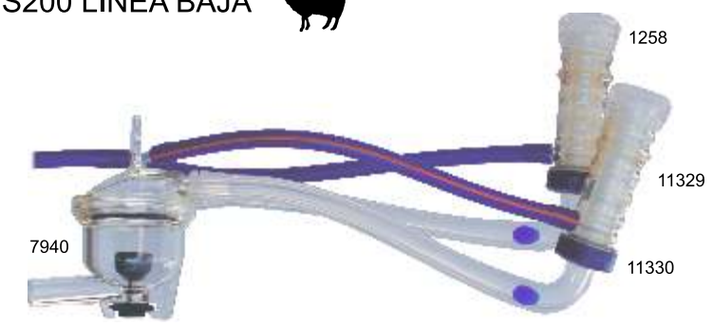

ref. 11374

ref. 11375

ref. 11376

ref. 11378

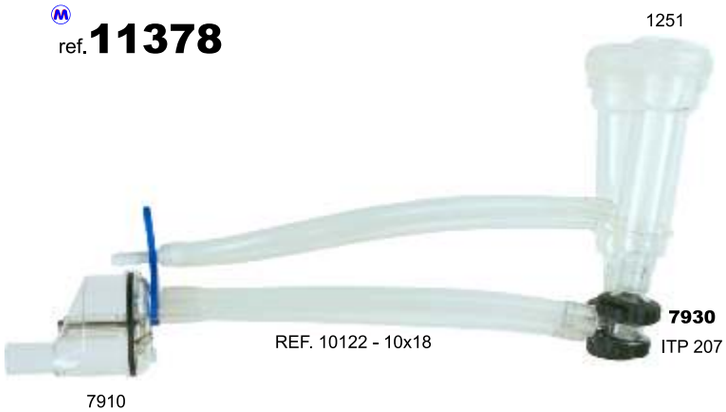

ref. 11379

ref. 11383 SIN MANGUITOS
PTO. G50

ref. 11384
PTO. G50

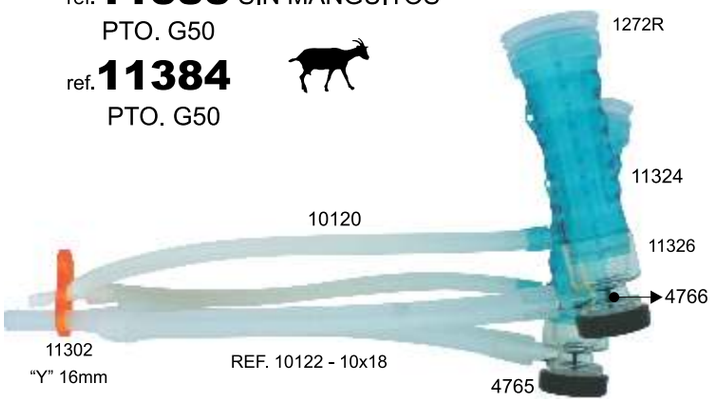

OPCION CAUCHO: ref. 11383C / 11384C

ref. 11385

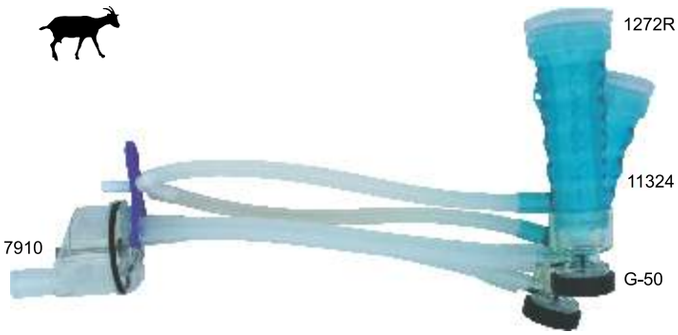

OPCION CAUCHO: ref. 11385C

Tel. (+34) 987 256 598 / Fax. (+34) 987 255 499
e-mail: comercial@mayfra.es - web: www.componentesmayfra.com

MAYFRA

PUNTOS DE ORDEÑO / LES FAISCEAUX / MILKING UNITS

ref. **11387**
ref. **11387C** CAUCHO

ref. **11391** SIN MANGUITOS
ref. **11392**

ref. **11394**

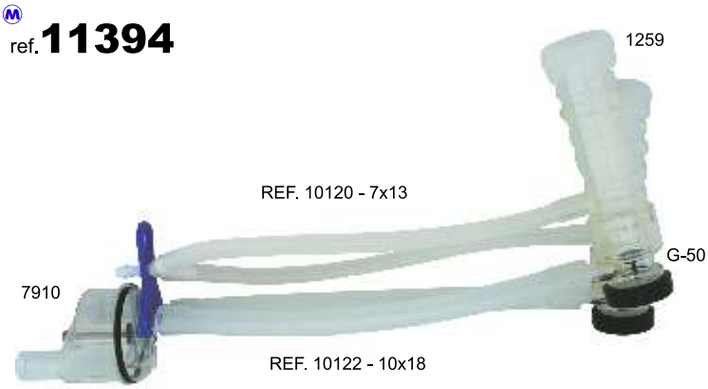

ref. **11395**

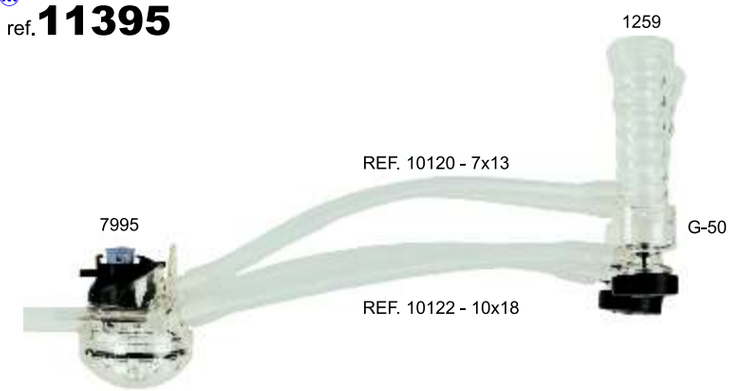

ref. **11398**
G50 LINEA ALTA

OPCION CAUCHO: ref. 11398C

ref. **11397**
G50 + S200 LINEA ALTA

ref. **11400**
S200 LINEA ALTA

ref. **11402**
G50 LINEA ALTA

OPCION CAUCHO: ref. 11402C

LINEA ALTA / HAUTE LINE / HIGH LINE

ref. 11404

ref. 11405

ref. 11410

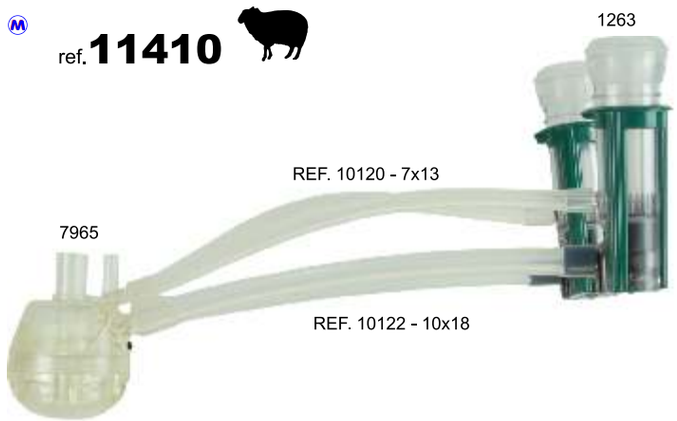

ref. 11415

ref. 11418

ref. 11422

Tel. (+34) 987 256 598 / Fax. (+34) 987 255 499
e-mail: comercial@mayfra.es - web: www.componentesmayfra.com

TUBOS, CURVAS Y RACORES
TUBES, COURBES ET RACORDS / INOX BENTS & TUBING

ref.**11500** 40Ø ref.**11501** 50,8Ø
ref.**11502** 33Ø ref.**11503** 63,5Ø

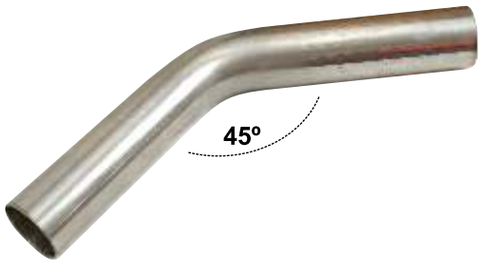

ref.**11550** 40Ø
ref.**11554** 50,8Ø

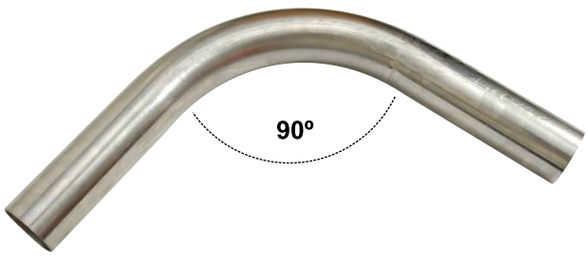

ref.**11549** 28Ø
ref.**11551** 40Ø
ref.**11555** 50,8Ø
ref.**11562** 63,5Ø
ref.**11564** 76,2Ø

ref.**11552** 40Ø
ref.**11556** 50Ø

ref.**11558** 28Ø

ref.**11559** 32Ø
ref.**11565** 40Ø

COMPLETE PLASTIC FITTING

ref.**11593** RACOR 40Ø
ref.11595 JUNTA RACOR 40Ø

ref.**11594** RACOR 50Ø
ref.11596 JUNTA RACOR 50Ø

COMPLETE S/S FITTING

INOX

ref.**11589** RACOR 40Ø
ref. 11589J JUNTA R40

ref.**11590** RACOR 50,8Ø
ref. 11590J JUNTA R50,8

ref.**11591** RACOR 52Ø
ref. 11591J JUNTA R52

ref.**11592** RACOR 63,5Ø
ref. 11592J JUNTA R63,5

ref.**11586** RACOR 70Ø
ref. 11586J JUNTA R70

ref.**11587** RACOR 76,2Ø
ref. 11587J JUNTA R76,2

MANGUITOS INSTALACION
MANCHON EN CAOUTCHOUC / RUBBER FITTINGS

ref.**11601** 40 ø-30 ø
MANGUITO REDUCCION.
MANCHON REDUIT.
REDUCED SLEEVES.

L

ref.**11602** 50 ø-40 ø (100mm)
ref.**11604** 63 ø-50 ø (100mm)
MANGUITO REDUCCION / MANCHON REDUIT / REDUCED SLEEVES.

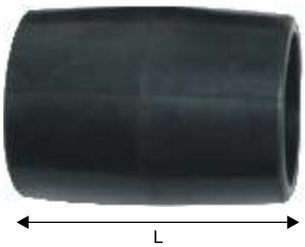

L

ref.**11606** 40 ø (75MM)
ref.**11608** 50 ø (85MM)
ref.**11610** 63 ø (100MM)
ref.**11612** 73 ø (100MM)

MANGUITO / MANCHON / SLEEVES

ref.**11613** 30ø /30ø/30ø
ref.**11614** 40ø /40ø/40ø
ref.**11616** 50ø /50ø/50ø
ref.**11618** 63ø /63ø/63ø
ref.**11620** 73ø /73ø/73ø

MANGUITO"T" / MANCHON "T"/ TEE SLEEVES

ref.**11621** 28 ø
ref.**11622** 30 ø

ref.**11624** 40 ø
ref.**11626** 50 ø
ref.**11628** 63 ø
ref.**11630** 73 ø

ref.**11632** 40 ø / 18 ø
ref.**11634** 40 ø / 30 ø
ref.**11636** 50 ø / 40 ø
ref.**11638** 63 ø / 50 ø
ref.**11639** 73 ø / 63 ø

CODO GOMA / COUDE / ELBOWS

ref.**11652** 40 ø / 16 ø
ref.**11654** 50 ø / 16 ø
ref.**11659** 63 ø / 16 ø
ref.**11661** 73 ø / 16 ø

ref.**11644** 40 ø
ref.**11646** 50 ø
ref.**11648** 63 ø
ref.**11650** 73 ø

ref.**11640** 40 ø
ref.**11642** 50 ø

Tel. (+34) 987 256 598 / Fax. (+34) 987 255 499
e-mail: comercial@mayfra.es - web: www.componentesmayfra.com

MANGUITOS INSTALACION
MANCHON EN CAOUTCHOUC / RUBBER FITTINGS

ref. **11656** 40ø

ref. **11660** 50 ø

LLAVE GOMA 2 VIAS

ROBINET 2 VOIES / BUTTERFLY VALVE

ref. **11662** 40 ø-40 ø-40 ø

ref. **11664** 50 ø-50 ø-50 ø

LLAVE 3 VIAS PLASTICO

ROBINET 3 VOIES / BUTTERFLY VALVE

ref. **11666** 40ø- 30ø

ADAPT. ALFA 95072301

MANGUITO REDUCCION

MANCHON REDUIT / RUBBER REDUCTION

ref. **11684** 40ø ref. **11685** 50ø

ref. **11686** 63ø ref. **11688** 76ø

LLAVE CORTE INOX 2 VIAS

ROBINET INOX / INOX BUTTERFLY VALVE

ref. **11665** 40 ø / 40 ø

ref. **11668** 40 ø / 30ø

ref. **11669** 30 ø / 30 ø

CURVA GOMA

COURVE / BENDS WITH LARGE RADIUS

MANGUITOS INSTALACION UNIDAD FINAL
ENTREE COUDE UNITE TERMINALE / RUBBER MILK ENTRY FOR RECEIVING JARS

ref.**11667** 30ø28ø

ADAPT. WESTFALIA
0018-1681-700

ref.**11671** 40ø50ø

ADAPT. WESTFALIA
0018-5884-700

ref.**11673** 50ø30ø

ADAPT. WESTFALIA
0018-2018-700

ref.**11675** 50ø40ø

ADAPT. WESTFALIA
0018-1678-700

ref.**11677** 40ø40ø50ø

"T" ADAPT. WESTFALIA
7009-2357-010

ref.**11693** 40ø50ø

ref.**11694** 50ø63ø

ref.**11696** 70ø70ø

ADAPT. WESTFALIA 7038-2864-030

ref.**11691** 50ø40ø

ANILLA ENTRADA UF
ADAPT. WESTFALIA
7038-2631-010

ref.**11697** 70ø50ø

ANILLA ENTRADA UF
ADAPT. WESTFALIA
7038-2631-030

ref.**11698** 70ø70ø

ANILLA ENTRADA UF
ADAPT. WESTFALIA
7038-2631-040

ref.**11699** 70ø50ø

MANGUITO SANITARIO
ADAPT. WESTFALIA
7038-2864-040

40 Ø

ref.**11695**
"T" CON LLAVE VASO MEDIDOR

Tel. (+34) 987 256 598 / Fax. (+34) 987 255 499
e-mail: comercial@mayfra.es - web: www.componentesmayfra.com

MANGUITOS INSTALACION UNIDAD FINAL
ENTREE COUDE UNITE TERMINALE / RUBBER MILK ENTRY FOR RECEIVING JARS

ref.**11670**

ref.**11672**

ref.**11674**

ref.**11676**

ref.**11678**

ref.**11679**
ADAPT.
WESTFALIA ø36
7009.2864.140

ref.**13604** ø63
ref.**13706** ø76
TAPON UNIDAD FINAL
BOUCHON
PLUG FOR JAR

ref.**11682**
ADAPT. WESTFALIA

ref.**11683**
ADAPT. WESTFALIA

ref.**11690** CODO ADAPT. WESTFALIA 50/30
ref.**11692** CODO ADAPT. WESTFALIA 50/40

GRIFOS DE LECHE Y TOMAS RECTAS
ROBINET À LAIT, DE VIDE ET PRISES DE VIDE / MILK INLETS & TAP

S/S MILK TAP

ref.**11800**
GRIFO LECHE 16mm (40Ø/60Ø)
ref.**11810**
GRIFO LECHE 18mm (40Ø/60Ø)

PLASTIC MILK TAP

ref.**11700**
GRIFO LECHE 16mm (40Ø)
ADAPT. WESTFALIA

S/S SLIDING OPENER

ref.**11850**
TUBO CONEXION 16mm
ref.**11860**
TUBO CONEXION 18mm

ref.**11870**
TUBO CONEXION CURVO 16mm
ref.**11871**
TUBO CONEXION CURVO 18mm

ref.**11880**
TUBO CONEXION CURVO 16mm
ref.**11881**
TUBO CONEXION CURVO 18mm

ref.**11702**
TUBO CONEXION
CURVO 16mm
ADAPT. WESTFALIA

ref.**11894**
TOMA CURVA 180º 18mm

ref.**11890** - 16Ø
ref.**11891** - 18Ø
ref.**11893** - 20Ø

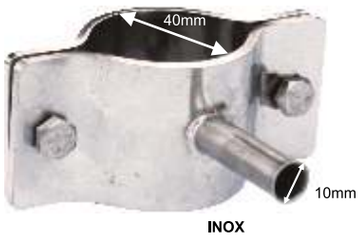

ref.**11889** - 10Ø

ref.**11701**
JUNTA PARA GRIFO
ADAPT. WESTFALIA
GASKET FOR MILK TAP

ref.**11804** - 16Ø
ref.**11812** - 18Ø

ref.**11805**
JUNTA DE TUBO

Tel. (+34) 987 256 598 / Fax. (+34) 987 255 499
e-mail: comercial@mayfra.es - web: www.componentesmayfra.com

FILTRO DE LECHE CELULAS
FILTRES À LAIT / PAPER SOCK & INOX MILK FILTERS

ref.**10700**
CARCASA FILTRO CELULAS

ref.**10701**
CARCASA FILTRO CELULAS PARA TUBO MOD. 6 TUBOS

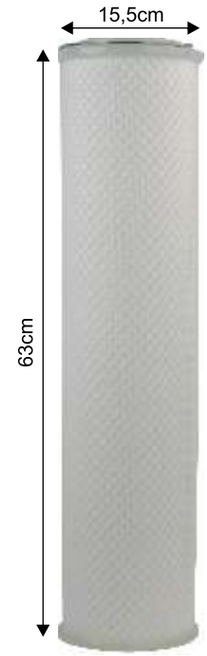

ref.**10710**
FILTRO CELULAS 10micras

ref.**10722**
RACOR PARA FILTRO SALIDA 30 mm

ref.**10724**
RACOR PARA FILTRO SALIDA 40 mm

10702 CORSE DE VARILLA EXTERIOR INOX
10703 JUNTA SILICONA CARCASA

10728 FILTRO DE AIRE

ref.**FSAF/010 - FLOW FILTER COMPLETO**
ref.FSAF/006 - FILTRO EXTERIOR
ref.FSAF/008 - CUERPO EXTERIOR
ref.FSAF/001 - KIT DE JUNTAS
ref.FSAF/009 - LLAVE APRIETE
ref.FSAF/112 - CUERPO SUPERIOR
ref.FSAF/005 - FILTRO INTERIOR

10730 FILTRO PULSADOR WESTFALIA
BOLSA 10 UNIDADES

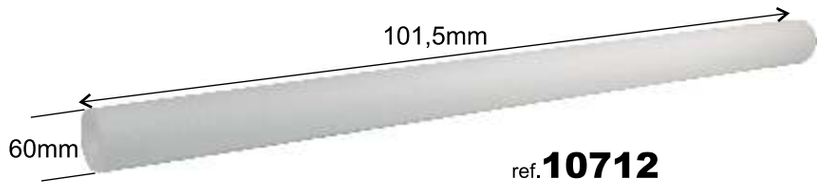

ref.**10712**
FILTRO DE TUBO CELULAS 5micras
PAQUETE 12 UNIDADES

FILTROS DE LECHE
FILTRES À LAIT / PAPER SOCK & INOX MILK FILTERS

Consulte la opción de fabricar otras medidas.
Vous pouvez consulter pour otres measures.
See the option to make other sizes.

12330 250x58mm 200 un. Adapt. WESTFALIA
12331 320x58mm 200 un. Adapt. MANUS-ALFA
12332 455x58mm 200 un. Adapt. WESTFALIA
12333 455x**76**mm 200 un. Adapt. SENIOR-SAC
12334 500x58mm 200 un. Adapt. GASCOIGNE
12335 530x58mm 200 un. Adapt. FULLWOOD
12336 620x58mm 200 un. Adapt. ALFA-MANUS
12337 620x**76**mm 200 un. Adapt. SURGE
12338 800x**80**mm 200 un. Adapt. WESTFALIA
12339 560x**90**mm 200 un. Adapt. SURGE
12340 610x**95**mm 200 un. Adapt. ALFA
12341 620x**51**mm 200 un. Adapt. SURGE
12342 640x58 200 un.
12343 465x**90** 200 un. Adapt. FULLWOOD
12345 520x**70** 200 un. Adapt. FULLWOOD
12349 340x58 200 un.
12346 1040x44 200un. Adapt. ROBOT ALFA
12347 700x90 200un. Adapt. ROBOT LELY

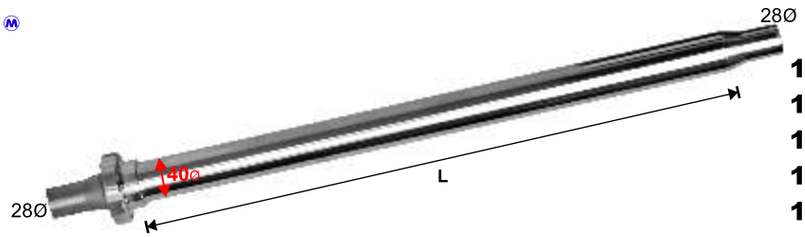

L

12300 PORTA-FILTRO INOX 620mm IN/OUT 28mm
12310 PORTA-FILTRO INOX 520mm 28mm
12317 PORTA-FILTRO INOX 250mm 28mm
12320 PORTA-FILTRO INOX 320mm 28mm
12325 PORTAFILTRO INOX 455mm 28mm

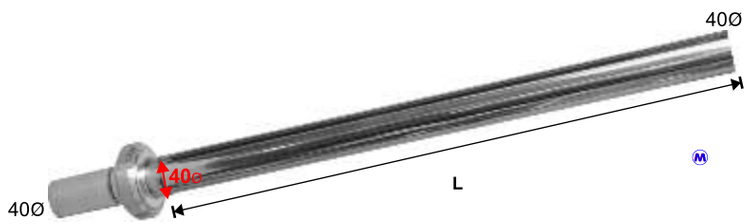

L

12301 PORTA-FILTRO INOX 620mm IN/OUT 40mm
12311 PORTA-FILTRO INOX 520mm 40mm
12319 PORTA-FILTRO INOX 250mm 40mm
12322 PORTA-FILTRO INOX 320mm 40mm
12327 PORTA-FILTRO INOX 455mm 40mm

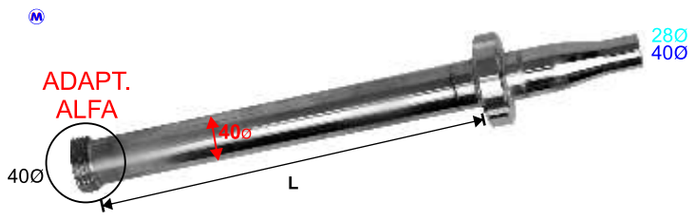

L

12307 PORTA-FILTRO INOX 620mm Adap. ALFA 28mm
12308 PORTA-FILTRO INOX 620mm Adap. ALFA 40mm
12323 PORTA-FILTRO INOX 320mm Adap. ALFA 28mm
12324 PORTA-FILTRO INOX 320mm Adap. ALFA 40mm

12305 PORTA-FILTRO 800mm IN/OUT 40mm
RECOMENDADO FILTRO 800x80mm

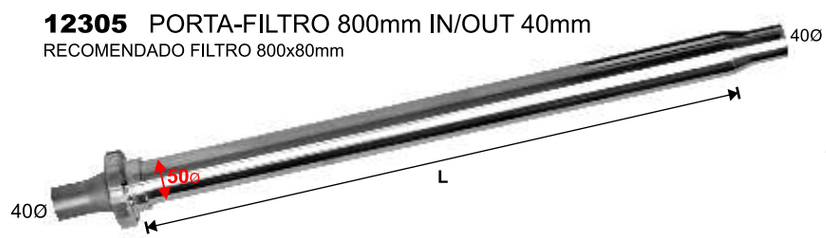

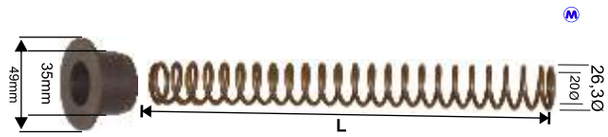

12315 JUNTA FILTRO INOX

12306 MUELLE 620mm
12316 MUELLE 520mm
12318 MUELLE 250mm
12321 MUELLE 320mm
12326 MUELLE 455mm

12312
JUNTA FILTRO INOX
800mm

12313
Adap. ALFA
958096

12314
Adap. WESTFALIA
7038228402

12329
Adap. ALFA
968324-01

12354

12355

Tel. (+34) 987 256 598 / Fax. (+34) 987 255 499
e-mail: comercial@mayfra.es - web: www.componentesmayfra.com

ACCESORIOS DE LAVADO
ACCESOIRES DE LAVAGE / WASHING SETS

13050 DEAL DETERGENTE DESINFECTANTE CLORADO
13051 ACID-1 DETERGENTE DESINCRUSTANTE ACIDO
13052 BACTEDERM - GEL PARA ANTES DEL ORDEÑO
13053 SELLCLOR-SELLADOR BASE CLORHEXIDINA
13054 YODERM-SELLADOR BASE POVIDONA YODADA
13055 YODOFILM-SELLADOR BASE POVIDONA YODADA
13056 OROFILM-SELL. BASE DE AC. LACT. Y PEROXIDO
13057 SELLCLORL-DESINFECTANTE CLORHEXIDINA LIQUIDA
13058 YODOSIN-DESINFECTANTE YODADO
13059 ESPUMA BASE ACIDO LACTICO + PEROXIDO HIDROGENO

ADAPT. MANUS-ALFA

L H

13100 - 60L. (730x580x340)
13106 - 100L. (960x580x340)

ref.**13101**

13103 - 60L. 700x558mm.
13104 - 100L. 965x570mm.

SOPORTE PILA GALVANIZADO

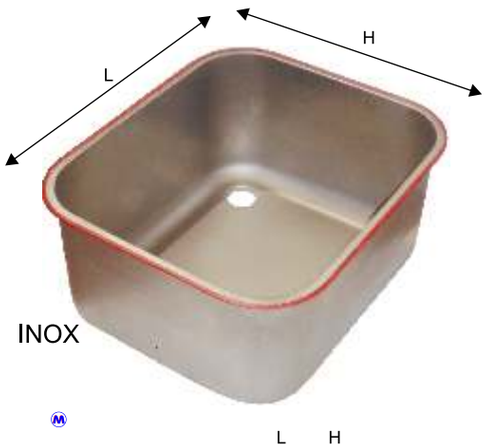

INOX

L H

13109 - 50L.(620x500x200)
13112 - 75L. (500x500x300)
13114 - 96L. (600x500x320)

13111 PILA INOX 125L. 1060x500x320mm
S/S WASHING TANK.
BAC DE LAVAGE.

13108
SOPORTE GALVANIZADO PILA INOX 75 Y 96L.
13109-S
SOPORTE GALVANIZADO PILA INOX 50L.
13111-S
SOPORTE PILA INOX 125L.

SPONGE

TUBE MILK

12350 BOLSA ESPONJA **40mm**
SAC ÉPONGE.
12351 BOLSA ESPONJA **50mm**
(Bolsas 10 unidades)
12352 BOLSA ESPONJA **63mm**
(Bolsas 10 unidades)

ACCESORIOS DE LAVADO
ACCESOIRES DE LAVAGE / WASHING SETS

ref.**13150** COPA DE LAVADO MAYFRA
ADAPT. SURGE
JETTER CUP / WASHING CUP.

ref.**13151** COPA DE LAVADO
ADAPT. ALFA
JETTER CUP / WASHING CUP.

ref.**13152** COPA DE LAVADO DOBLE
ADAPT. GASCOIGNE
JETTER CUP / WASHING CUP.

ref.**13171** COPA LAVADO 23mm
Adapt. FULLWOOD / WESTFALIA

ref.**13156** COPA DE LAVADO 43mm
RECOM. 1250.
JETTER CUP / WASHING CUP.

ref.**13157** COPA DE LAVADO 38mm
RECOM. 1255-1256
JETTER CUP / WASHING CUP.

ref.**13159** COPA DE LAVADO 51mm
RECOM. 1272-1251
JETTER CUP / WASHING CUP.

ref.**13158** COPA DE LAVADO 40mm
ADAPT. ALFA 961407-01
JETTER CUP / WASHING CUP.

ref.**13170**
ROSCA HEMBRA
ADAPT. DL966113

ref.**13173**
DIFUSOR DE LAVADO
ADAPT. DL925530

ref.**13160-40mm**
ref.**13165-50mm**

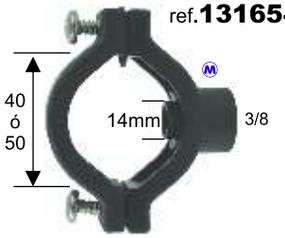

ABRAZADERA
DE LAVADO

ref.**13162**
DIFUSOR DE LAVADO
ADAPT. ALFA 955354-01

ref.**13153**

40ø

ref.**13161**
GOMA DE LAVADO 40mm
ADAPT. ALFA
RECOM. 1255-1256-1306
CUP LAVAGE / WASHING CUP.

43ø

ref.**13166**
GOMA DE LAVADO 43mm
RECOM. 1250-1263
CUP LAVAGE / WASHING CUP.

52ø

ref.**13163**
GOMA DE LAVADO 52mm
RECOM. 1251
CUP LAVAGE / WASHING CUP.

60ø

ref.**13164**
GOMA DE LAVADO 60mm
RECOM. 1269-1272
CUP LAVAGE / WASHING CUP.

Tel. (+34) 987 256 598 / Fax. (+34) 987 255 499
e-mail: comercial@mayfra.es - web: www.componentesmayfra.com

ACCESORIOS DE LAVADO
ACCESOIRES DE LAVAGE / WASHING SETS

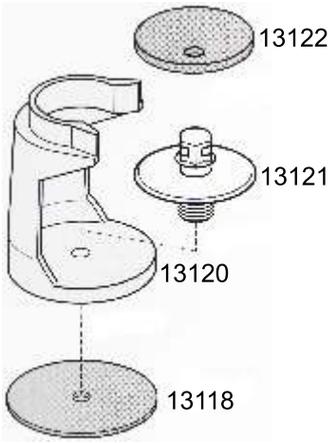

ref.**13115** PLATAFORMA DE LAVADO RECLINABLE
PLATE-FORME DE LAVAGE
FOUR-LEAVED PLATE

ref.**13117** COPA LAVADO CON SOPORTE FIJO ABRAZADERA **40mm**
RECOMENDABLE PARA TOP-FLOW Y G50 CABRAS

ref.**13123** COPA LAVADO CON SOPORTE FIJO ABRAZADERA **50mm**
RECOMENDABLE PARA TOP-FLOW Y G50 CABRAS

ref.**13119** SET DE LAVADO MCC HARMONY.

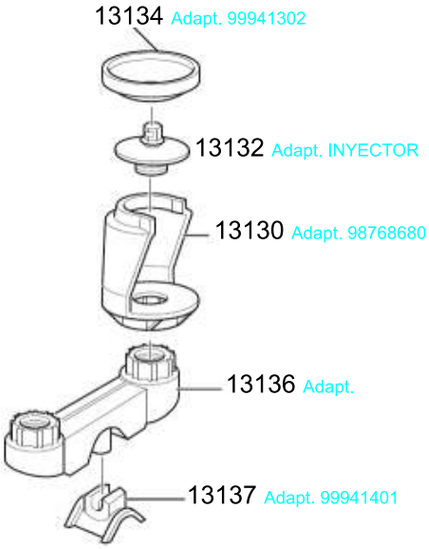

ACCESORIOS DE LAVADO CEPILLOS
ACCESOIRES DE LAVAGE / WASHING SETS

ref.**13175 PLATO LAVADO VELAS**
ADAPT. 90743083

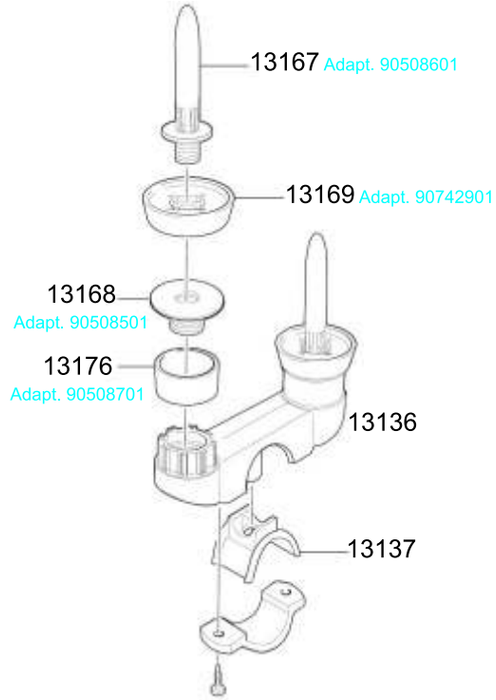

ref.**13168** BASE PLASTICO VELA
ADAPT. 90508501
CIP SPRAYER

ref.**13169** GOMA VELA
ADAPT. ALFA 90742901
GASKET FOR CIP

ref.**13167** VELA LAVADO
ADAPT. 90508601
BOUGIE DE LAVAGE
CANDLE FOR CIP

ref.**13201** PISTOLA SPRAY AMBIC
PISTOLET AMBIC.
AMBIC SPRAY GUNS.

ref.**13202** PISTOLA SPRAY AMBIC
PISTOLET AMBIC.
AMBIC SPRAY GUNS.

ref.**13217** PISTOLA LAVADO AMARILLA.

ref.**13200** TUBO ESPIRAL AMBIC.
TUYAU SPIRALE.
HOSE FOR SPRAY.

ref.**13204** PISTOLA LAVADO AMERICANA.
PISTOLET AMERICANA.
FLEXIBLE UDDER SPRAYER BLACK.

ref.**13205** TUBO 1,8m PISTOLA AMERICANA.

ref.**13206** TUBO 2,3m PISTOLA AMERICANA.

Tel. (+34) 987 256 598 / Fax. (+34) 987 255 499
e-mail: comercial@mayfra.es - web: www.componentesmayfra.com

ACCESORIOS DE LAVADO CEPILLOS
ACCESOIRES DE LAVAGE / WASHING SETS

ref.**13304 CEPILLO TUBO CORTO**
BROSSE TUYAU COURT
SHORT BRUSH

ref.**13303 CEPILLO TUBO DE LECHE**
BROSSE TUYAU DU LAIT
BRUSH FOR LINER

ref.**13300 CEPILLO PEZ. VACA**
BROSSE MANCHON TRAYEUR
TURNING BRUSH FOR LINER

ref.**13309 CEPILLO PEZ.**
BROSSE MANCHON TRAYEUR
TURNING BRUSH FOR LINER

ref.**13210** PISTOLA APLICADORA
PISTOLET
LONG NOZZLE

ref.**13203** VASO APLICADOR ANTIRRETORNO
GOBELET ANTIRETOUR
TWIN DIPPER

ref.**13208** VASO APLICADOR ESPUMA ANTIRRETORNO
GOBELET ANTIRETOUR MOUSE
FOAM TWIN DIPPER

ref.**13216** BOMBA DOSIFICADOR GRANDE

ref.**13214**
BOMBA DOSIFICADOR 5 GALONES

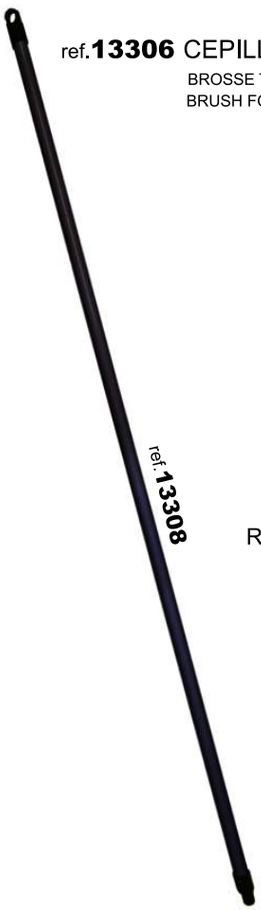

ref.**13306** CEPILLO TANQUE **COMPLETO**
BROSSE TANK
BRUSH FOR MILK JAR

ref.**13307**
REPUESTO CEPILLO TANQUE
BALAI BROSSE TANK
HEAD-BRUSH

LAVADORAS Y REPUESTOS
PROGRAMMATEUR / WASHING MACHINE

ref.**13559** INTERRUPTOR

ref.**13552** SOPORTE
ref.**13553** JUNTA

ref.**13551** VASO MANOVAC

ref.**13550** LAVADORA MODELO ANALOGICO
INCLUYE PRESOSTATO DE NIVEL Y DESAGÜE AUTOMATICO POR ELECTROVALVULA
PROGRAMMATEUR MODÉLE ANALOGIQUE
COMPRENDE SONDE DE NIVEAU ET SOUPAPE ÉLECTRIQUE

ref.**13558** SONDA DE NIVEL
SONDE DE NIVEAU

ref.**13554** BOBINA 220v
ref.**13561** BOBINA 24v

ref.**13562** PRESOSTATO
PRESSURE SWITCH

ref.**13502** ELECTROVALVULA 40-24v
ref.**13504** ELECTROVALVULA 40-220v
ref.**13505** ELECTROVALVULA 50-24v
ref.**13506** ELECTROVALVULA 50-220v
SOUPAPE ELECTRIQUE
DRAIN VALVE

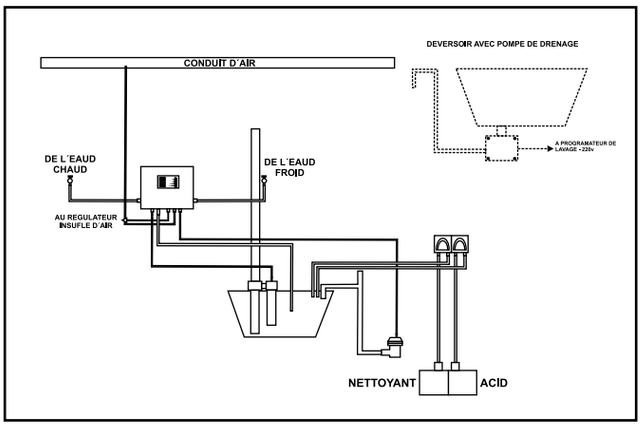

ref.**13500** LAVADORA MODELO DIGITAL
INCLUYE PRESOSTATO DE NIVEL Y DESAGÜE AUTOMATICO POR ELECTROVALVULA
PROGRAMMATEUR MODÉLE ANALOGIQUE
COMPRENDE SONDE DE NIVEAU ET SOUPAPE ÉLECTRIQUE

220v.
18L/h.

ref.**13560** TUBO LATEX CON ENGANCHES

ref.**13555** BOMBA PERISTALTICA SIMPLE.
POMPE SIMPLE

ref.**13556** BOMBA PERISTALTICA DOBLE.
POMPE DOUBLE

ref.**LV480** VASO ADAPT. ALFA LAVAL
ALWA 1600

ref.**LV481** JUNTA VASO ADAPT. ALFA LAVAL

---

ref. **LV555** TUBO INTERNO CON CONTERA

ref. **LV554** BOMBA DOSIFICADORA 230V,
FLUJO : 20L/H, COMPATIBLE CON TUBOS DE 5X8 Y 8X12
COMPATIBLE CON TANQUES SERAP Y OTRAS MARCAS
DEPENDE DE LA CAPACIDAD DEL TANQUE

ref.**13525** SONDA TANQUE
ADAPT. ALFA LAVAL.
T82 / T92

Tel. (+34) 987 256 598 / Fax. (+34) 987 255 499
e-mail: comercial@mayfra.es - web: www.componentesmayfra.com

REPUESTOS UNIDAD FINAL
ACCESOIRES UNITÉ TERMINALE / ACCESSORIES FINAL UNIT

ref.**LV430** BOBINA MÜLLER 400V
ref.**LV431** BOBINA MÜLLER 230V

ref.**LV443** ELECTROVALVULA AGUA 230V.

---

ref.**13575**

ref.**13575** PARTE INFERIOR TRAMPA SANITARIA
ADAPT. 99576201

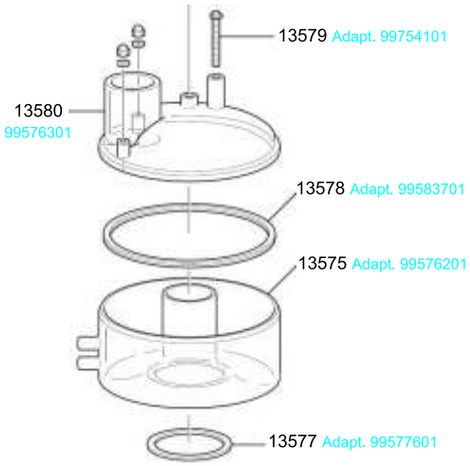

---

ref.**13566**
FLOTANTE CONTROL
NIVEL Adapt. ALFA

ref.**13531**
MICRO SWITCH
ADAPT.
MANUS 966016-01

ref.**13530**
MICRO SWITCH
ADAPT.
ALFA 96522682

ref.**13567**
ADAPT.
ALFA 99682501

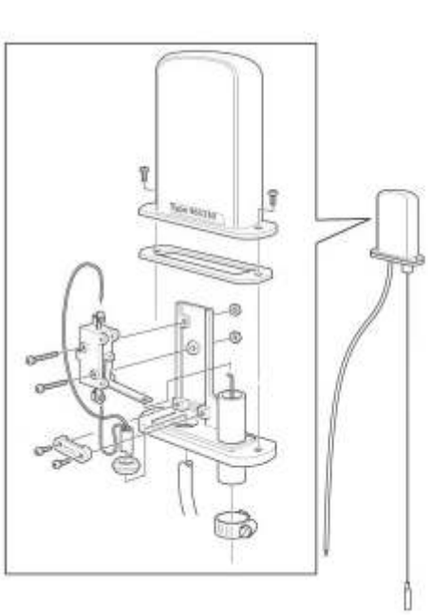

ref.**13570** SONDA COMPLETA
70cm

UNIDAD FINAL
UNITÉ TERMINALE / FINAL UNIT

ref.**13600** UNIDAD FINAL **35L.** INOX COMPLETA MONOFASICA
UNITÉ TERMINALE DE 35L. INOX MONOPHASE (2 SORTIES)

ref.**13601** UNIDAD FINAL **35L.** INOX COMPLETA TRIFASICA
UNITÉ TERMINALE DE 35L. INOX TRIPHASE (2 SORTIES)

ref.**13640** UNIDAD FINAL **60L.** INOX COMPLETA MONOFASICA
UNITÉ TERMINALE DE 60L. INOX MONOPHASE (2 SORTIES)

ref.**13650** UNIDAD FINAL **60L.** INOX COMPLETA TRIFASICA
UNITÉ TERMINALE DE 60L. INOX TRIPHASE (2 SORTIES)

ref.**13700** UNIDAD FINAL **80L.** INOX COMPLETA MONOFASICA
UNITÉ TERMINALE DE 80L. INOX MONOPHASE (2 SORTIES)

ref.**13701** UNIDAD FINAL **80L.** INOX COMPLETA TRIFASICA
UNITÉ TERMINALE DE 80L. INOX TRIPHASE (2 SORTIES)

ref.**13730** UNIDAD FINAL **100L.** INOX COMPLETA MONOFASICA
UNITÉ TERMINALE DE 100L. INOX MONOPHASE (2 SORTIES)

ref.**13731** UNIDAD FINAL **100L.** INOX COMPLETA TRIFASICA
UNITÉ TERMINALE DE 100L. INOX TRIPHASE (2 SORTIES)

ref.**13626** PROGRAMADOR CAJA DE CONTROL 220/380v.
PROGRAMATEUR MONOPHASÉ ET TRIPHASE

ref.**13627** TEMPORIZADOR CAJA DE CONTROL 220/380v.
PROGRAMATEUR MONOPHASÉ ET TRIPHASE

ref.**13626**

* LAS ENTRADAS LATERALES PUEDEN SER UNA O DOS.
* LAS UF SE SIRVEN COMPLETAS CON LOS TUBOS PARA LAVADO.
* ENTRÉE LATE´RALE POSE ÊTRE UN OU DEUX. * UNITÉS FINAL COMPLET SONT SERVEIS AVEC TUYAUX POUR LAVER.
* ENTRY SIDE POSE BE ONE OR TWO. * FINAL COMPLETE UNITS ARE SERVED WITH PIPE FOR WASHING.

Tel. (+34) 987 256 598 / Fax. (+34) 987 255 499
e-mail: comercial@mayfra.es - web: www.componentesmayfra.com

JARRA INOX UNIDAD FINAL
RECIPIENT INOX UNITÉ TERMINALE / STAINLESS STEEL FINAL UNIT

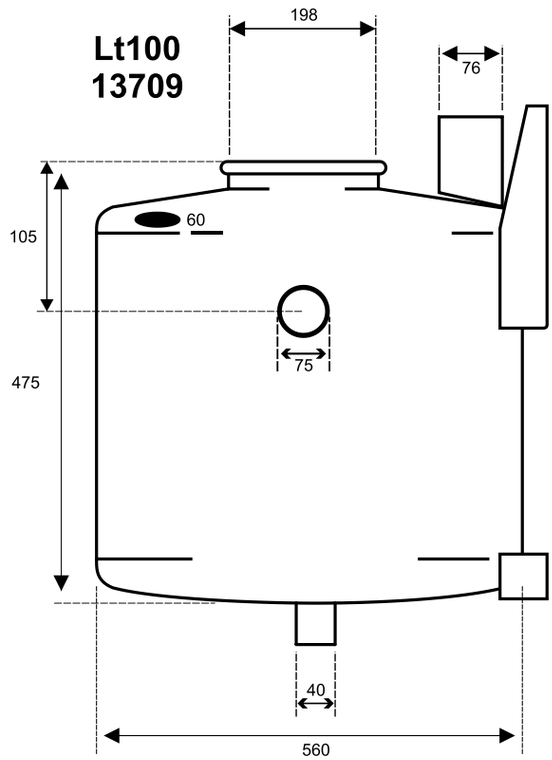

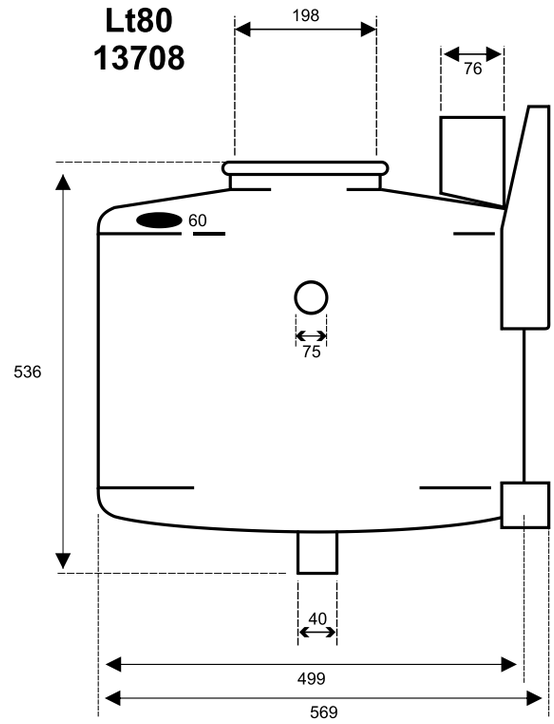

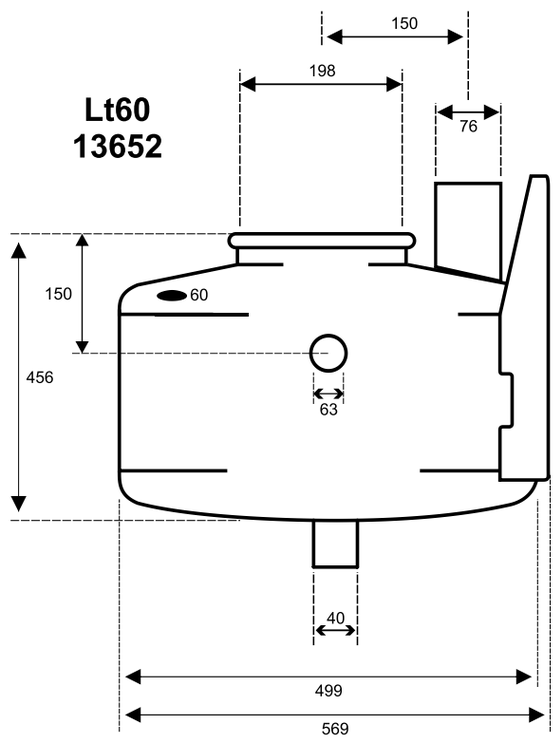

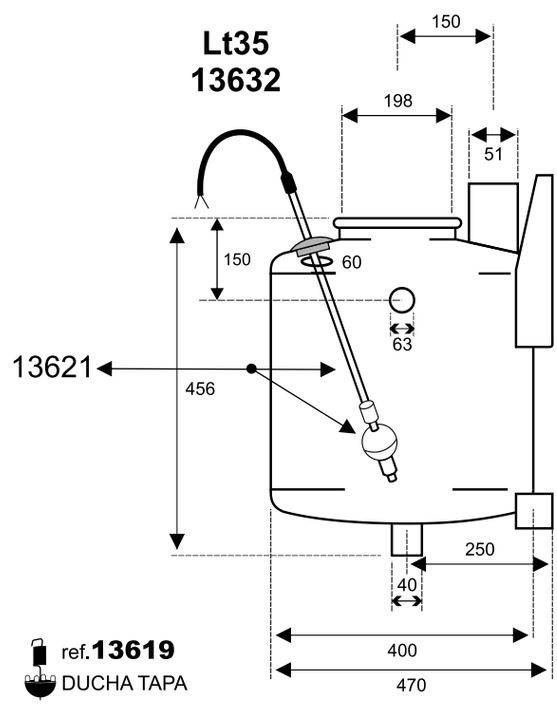

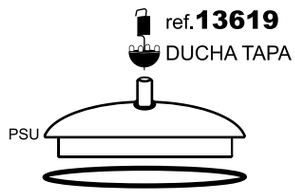

ref.**13617** TAPA PLASTICO UF

ref.**02751** JUNTA TAPA 200

ref.**13616 TAPA INOX JARRA UF**

SANITARIO 10L.
SANITAIRE 10 L. / SANITARY TRAPS 10L.

ref. 13602
50Ø

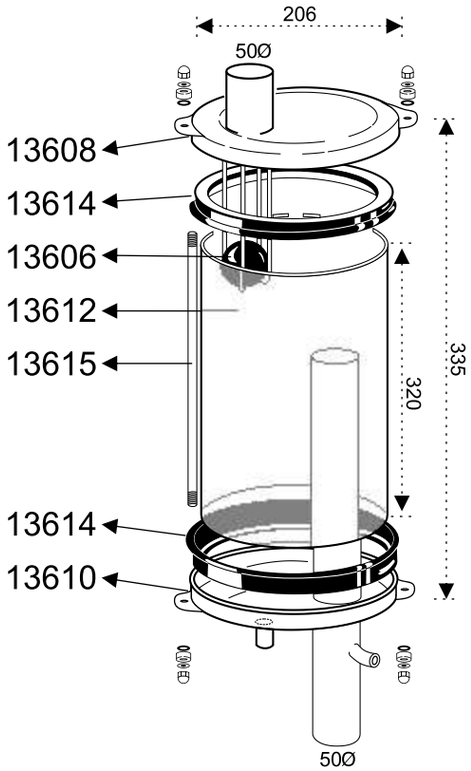

ref. 13651
63Ø

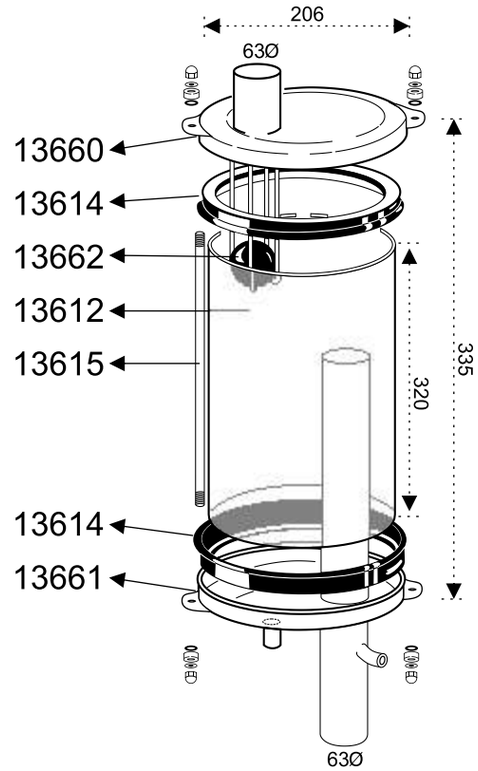

ref. 13710
76Ø

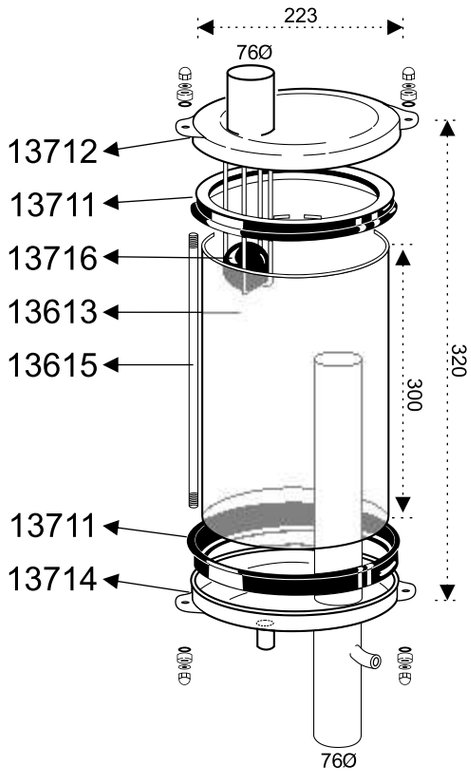

Tel. (+34) 987 256 598 / Fax. (+34) 987 255 499
e-mail: comercial@mayfra.es - web: www.componentesmayfra.com

SOPORTES DE INSTALACION
ANNEAUX ET SUPPORTS / ASSEMBLY SUPPORTS

ref.**60000** SOPORTE CONSOLA ½

ref.**60001** SOPORTE CONSOLA 1"1/4

ref.**60002** SOPORTE CONSOLA 1"½

ref.**60003** SOPORTE CONSOLA 1"

ref.**60004** SOPORTE CONSOLA 2"

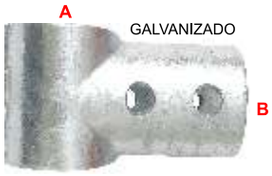

	A	B
ref.**60005** ABRAZADERA SIMPLE	1"1/4	1"1/4
ref.**60006** ABRAZADERA SIMPLE	1"½	1"½
ref.**60007** ABRAZADERA SIMPLE	2"	2"
ref.**60014** ABRAZADERA SIMPLE	1"½	2"

GALVANIZADO

ref.**60008** "**T**" 1"1/4-1"1/4

ref.**60009** "**T**" 1"½-1"½

---

ref.**60010** 1"½-1"½

ref.**60011** 1"-1"1/4

ref.**60012** 1"1/4-1"1/4

ref.**60013** 1"1/4-1"½

ref.**60035** 1"-1"½

PLASTICO

	d
ref.**60015**	40mm
ref.**60016**	50mm
ref.**60017**	32-28mm
ref.**60018**	63mm
ref.**60019**	75mm
ref.**60020**	90mm

---

ref.**60021** SOPORTE PARED 35cm

ref.**60022** SOPORTE PARED 30cm

ref.**60023** SOPORTE PARED 15cm

ref.**60032** SOPORTE PARED 40cm

ref.**60033** SOPORTE PARED 50cm

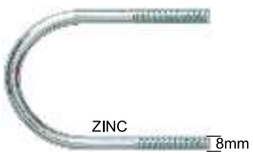

ref.**60040** ABARCON 1"1/4

ref.**60041** ABARCON 1"½

ref.**60042** ABARCON 2"

ZINC

ref.**60025** SOPORTE TUBO 1"1/4

ref.**60026** SOPORTE TUBO 1"½

ref.**60029** SOPORTE TUBO 1"

ref.**60024** "T" 1"½-1"½

ref.**60034** "T" 1"1/4-1"1/4

*** LAS ABRAZADERAS SE SIRVEN CON SUS TORNILLOS.**
*** PINCES SONT SERVIS AVEC DES VIS. * CLAMPS ARE SERVED WITH SCREWS.**

SOPORTES DE INSTALACION
ANNEAUX ET SUPPORTS / ASSEMBLY SUPPORTS

ref.**60027** ABRAZADERA COMPLETA LARGA 1”1/4
ref.**60028** ABRAZADERA COMPLETA LARGA 1”½
ref.**60030** ABRAZADERA COMPLETA LARGA 2”

ref.**60082** TUBO UNION 1”
ref.**60083** TUBO UNION 1”1/4
ref.**60084** TUBO UNION 1”½
ref.**60085** TUBO UNION 2”

---

ref.**60080** TUBO CRUZADO 1”½-1”½
ref.**60081** TUBO CRUZADO 1”1/4-1”1/4

ref.**60092** ABRAZADERA CREMALLERA INOX 32-50mm
ref.**60093** ABRAZADERA CREMALLERA INOX 40-60mm
ref.**60094** ABRAZADERA CREMALLERA INOX 50-70mm
ref.**60095** ABRAZADERA CREMALLERA INOX 60-80mm
ref.**60096** ABRAZADERA CREMALLERA INOX 70-90mm

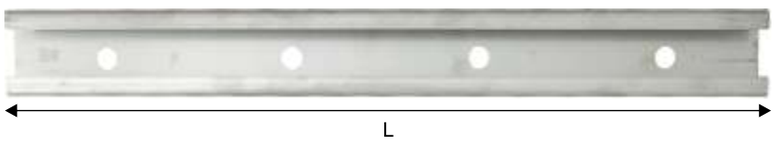

ref.**60090** SOPORTE RAIL INOX L-600mm
ref.**60091** SOPORTE RAIL INOX L-400mm

ref.**60088** PLACA INOX

---

ref.**60300** ABRAZADERA VARILLA CON PLETINA 1”1/4-1”
ref.**60301** ABRAZADERA VARILLA CON PLETINA 1”1/4-1”1/4
ref.**60302** ABRAZADERA VARILLA CON PLETINA 1”1/4-1”½
ref.**60303** ABRAZADERA VARILLA CON PLETINA 1”½-1”½
ref.**60304** ABRAZADERA VARILLA CON PLETINA 1”½-2”
ref.**60305** ABRAZADERA VARILLA CON PLETINA 2”-2”
ref.**60306** ABRAZADERA VARILLA CON PLETINA 1”-1”
ref.**60307** ABRAZADERA VARILLA CON PLETINA 1”-1”½
ref.**60308** ABRAZADERA VARILLA CON PLETINA 1”1/4-2”

*** OTRAS MEDIDAS CONSULTAR**

Tel. (+34) 987 256 598 / Fax. (+34) 987 255 499
e-mail: comercial@mayfra.es - web: www.componentesmayfra.com

SOPORTES DE INSTALACION
ANNEAUX ET SUPPORTS / ASSEMBLY SUPPORTS

ref.**60410** SOPORTE K-40 COMPLETO
ref.**60412** SOPORTE K-50 COMPLETO

ref.**60411** SOPORTE K-40
ref.**60413** SOPORTE K-50

GALVANIZADO

ref.**60414** BRIDA ANTIGIRO 40mm
ref.**60415** BRIDA ANTIGIRO 50mm

ref.**60400** ABRAZADERA CRUZ 1”1/4-1”1/4
ref.**60401** ABRAZADERA CRUZ 1”½ - 1”½

ALUMINIO

ref.**60100** “T” 1”x1”
ref.**60101** “T” 1”x1”1/4
ref.**60102** “T” 1”x1”½
ref.**60103** “T” 1”1/4x1”1/4
ref.**60104** “T” 1”1/4x1”½
ref.**60105** “T” 1”½x1”½

CLIP DE SUJECCIÓN

ref.**60045** 32mm
ref.**60046** 40mm
ref.**60047** 50mm
ref.**60048** 63mm
ref.**60049** 75mm
ref.**60050** 90mm

GALVANIZADO

ref.**60200** ABRAZADERA TUBO CRUZADO 1”1/4 - 1”1/4
ref.**60201** ABRAZADERA TUBO CRUZADO 1”½ x 1”½
ref.**60202** ABRAZADERA TUBO CRUZADO 1”½ x 1”1/4
ref.**60203** ABRAZADERA TUBO CRUZADO 2” x 2”

ESCALERAS DE FOSO
ESCALIER POUR FOSSE / STAIRS

ref.**60600** ESCALERA INOX

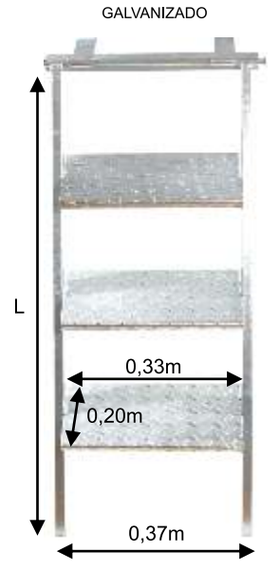

ref.**60500** ESCALERA PARA FOSO 3 PELDAÑOS L 1,20m

ref.**60501** ESCALERA PARA FOSO 4 PELDAÑOS L 1,50m

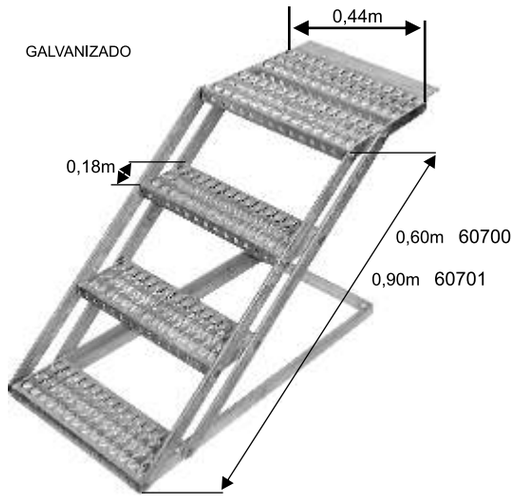

ref.**60700** ESCALERA 3 PELDAÑOS DESMONTABLE

ref.**60701** ESCALERA 4 PELDAÑOS DESMONTABLE

Tel. (+34) 987 256 598 / Fax. (+34) 987 255 499
e-mail: comercial@mayfra.es - web: www.componentesmayfra.com

MAYFRA

ACCESORIOS / COMPLÉMENTS / ACCESSORIES

ref.**60807** RECAMBIO CEPILLO
ref.**60808** SENSOR
ref.**60809** PLACA

ref.**60810**
CEPILLO AUTOMATICO

ref.**60800** EVITACOCES TELESCOPICO.
ENTRAVE TELESCOPIQUE
COW INMOBILIZER, GALVANIZED

12386 CUERO CEREZO GRANDE.130mm
12387 CUERO CEREZO PEQUEÑO.110mm

5550058 PRENSILLAS PODOMETROS
(BOLSA 10 UNIDADES)

ref.**60805**
SUJETA UBRES ALUMINIO
FIXE DES MAMELLES

1900001 POSICIONADOR

MARTILLOS MOLINOS

69501-170mm
69502-146mm

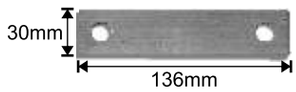

69101

69506

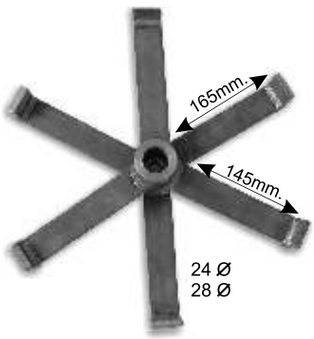

69503 HELICE Ø 24mm.145mm. MOD. ANTIGUO
69504 HELICE Ø 28mm.145mm. MOD. ANTIGUO
69505 HELICE MOLINO Q250 165mm.

NOTAS

Tel. (+34) 987 256 598 / Fax. (+34) 987 255 499
e-mail: comercial@mayfra.es - web: www.componentesmayfra.com

MAYFRA

NOTAS

2019

LG. IND. VALDELAFUENTE - CTRA. MADRID, KM.321
VALDELAFUENTE - 24227 LEÓN (ESPAÑA)
TFNO. 987 256 598 - FAX. 987 255 499 - MÓVIL. 629 813 081
e-mail. comercial@mayfra.es - www.mayfra.es